CHAPITRE 5. PHOTOGRAPHIES DES INSPECTIONS

5.1. Section 5

Axe : **Champlain** Section : **5** Structure : **Pont Champlain**

Identification	
Section :	**Axe /Travée :**
5	4W-5W
Position :	
- -	
Groupe d'élément :	
Platelage	
Élément :	
Platelage	
Localisation :	
D1 @ D2	

Cote CEC		Cote CEM
1		A|B|C|D % 96|3|1|0 %

Remarque / Observation

CEC=1, Extrémité Ouest, hypothèse anciennes zones avec plus de 1,5 câbles perdus dans un intervalle de 6 m. Défauts affectant la capacité de la dalle de façon très importante.

No photo:	**20180528_[redacted]7445**
No recommandation(s):	**Auc.Rec.**

Identification	
Section :	**Axe /Travée :**
5	4W-5W
Position :	
- -	
Groupe d'élément :	
Platelage	
Élément :	
Platelage	
Localisation :	
D3 @ D4	

Cote CEC		Cote CEM
1		A|B|C|D % 96|3|1|0 %

Remarque / Observation

CEC=1, Extrémité Est, hypothèse anciennes zones avec plus de 1,5 câbles perdus dans un intervalle de 6 m. Défauts affectant la capacité de la dalle de façon très importante.

No photo:	**20180528_[redacted]7591**
No recommandation(s):	**Auc.Rec**

Axe : **Champlain**	Section : **5**	Structure : **Pont Champlain**

Identification		
Section :	**Axe / Travée :**	
5	4W-5W	
Position :		
- -		
Groupe d'élément :		
Systèmes structuraux		
Élément :		
Poutre P1		
Localisation :		
--		
Cote CEC		**Cote CEM**
1		A|B|C|D % 78|20|1|1 %
Remarque / Observation		
CEC = 1, minimum de cinq (5) câbles affectés par la corrosion pouvant affecter la capacité à supporter les charges de façon très importante (caché par PRFC)		

No photo:	20180528_[redacted]7563
No recommandation(s):	Auc.Rec.

Identification		
Section :	**Axe / Travée :**	
5	4W-5W	
Position :		
- -		
Groupe d'élément :		
Systèmes structuraux		
Élément :		
Poutre P1		
Localisation :		
--		
Cote CEC		**Cote CEM**
1		A|B|C|D % 78|20|1|1 %
Remarque / Observation		
CEC=1, Fissures verticales de retrait au centre de la portée dans une réparation		

No photo:	20180528_[redacted]7498
No recommandation(s):	Auc.Rec.

Axe : **Champlain**	Section : **5**	Structure : **Pont Champlain**

Identification	
Section :	**Axe / Travée :**
5	4W-5W
Position :	
- -	
Groupe d'élément :	
Systèmes structuraux	
Élément :	
Renfort - PTE - P1	
Localisation :	
--	

Cote CEC		Cote CEM
4		A|B|C|D % 89|5|5|1 %

Remarque / Observation

Un support manquant dans le béton

No photo:	20180528_[redacted]7577
No recommandation(s):	Auc.Rec.

Identification	
Section :	**Axe / Travée :**
5	4W-5W
Position :	
- -	
Groupe d'élément :	
Systèmes structuraux	
Élément :	
Renfort - PTE ADD - P1	
Localisation :	
--	

Cote CEC		Cote CEM
2		A|B|C|D % 99|0|1|0 %

Remarque / Observation

CEC=2, Fissuration radiale au raccordement.

No photo:	20180528_[redacted]7421
No recommandation(s):	Auc.Rec.

Axe : **Champlain**	Section : **5**	Structure : **Pont Champlain**

Identification	
Section :	**Axe / Travée :**
5	4W-5W
Position :	
- -	
Groupe d'élément :	
Systèmes structuraux	
Élément :	
Renfort - TM 1.1 - P1	
Localisation :	
--	

Cote CEC		Cote CEM
4		A|B|C|D % 99|0|0|1 %

Remarque / Observation

Perte de contact de 100% entre l'assise de poutre et la poutre à l'extrémité

No photo:	20180528_[redacted]7566
No recommandation(s):	15780

Identification	
Section :	**Axe / Travée :**
5	4W-5W
Position :	
- -	
Groupe d'élément :	
Systèmes structuraux	
Élément :	
Poutre P7	
Localisation :	
--	

Cote CEC		Cote CEM
1		A|B|C|D % 94|5|0|1 %

Remarque / Observation

CEC=1, fissures verticales de retrait au centre de la travée

No photo:	20180528_[redacted]7524
No recommandation(s):	Auc.Rec.

Axe : **Champlain**	Section : **5**	Structure : **Pont Champlain**

Identification	
Section :	**Axe / Travée :**
5	4W-5W
Position :	
- -	
Groupe d'élément :	
Systèmes structuraux	
Élément :	
Poutre P7	
Localisation :	
--	

Cote CEC		Cote CEM
1		A|B|C|D % 94|5|0|1 %

Remarque / Observation

CEC=1, minimum de cinq (5) câbles affectés par la corrosion pouvant affecter la capacité à supporter les charges de façon très importante (caché par PRFC)

No photo:	20180528_[redacted]7649
No recommandation(s):	Auc.Rec.

Identification	
Section :	**Axe / Travée :**
5	4W-5W
Position :	
- -	
Groupe d'élément :	
Systèmes structuraux	
Élément :	
Renfort - PTE ADD - P7	
Localisation :	
--	

Cote CEC		Cote CEM
2		A|B|C|D % 99|0|1|0 %

Remarque / Observation

CEC=2 Fissuration de la gaine.

No photo:	20180528_[redacted]7631
No recommandation(s):	Auc.Rec.

Axe : **Champlain**	Section : **5**	Structure : **Pont Champlain**

Identification		
Section :	**Axe / Travée :**	
5	4W-5W	
Position :		
- -		
Groupe d'élément :		
Systèmes structuraux		
Élément :		
Renfort - PRFC - P7		
Localisation :		
--		
Cote CEC		**Cote CEM**
1		A|B|C|D % 94|0|5|1 %
Remarque / Observation		
CEC=1, décollement de la surface de béton sur quatre (4) bandes consécutives pour une surface totale supérieure à 16 000 mm2		

No photo:	20180528_[redacted]7548
No recommandation(s):	Auc.Rec.

Identification		
Section :	**Axe / Travée :**	
5	4W-5W	
Position :		
- -		
Groupe d'élément :		
Systèmes structuraux		
Élément :		
Renfort - PRFC - P7		
Localisation :		
--		
Cote CEC		**Cote CEM**
1		A|B|C|D % 94|0|5|1 %
Remarque / Observation		
CEC=1, décollement de la surface de béton sur quatre (4) bandes consécutives pour une surface totale supérieure à 16 000 mm2		

No photo:	20180528_[redacted]7549
No recommandation(s):	Auc.Rec.

Axe : **Champlain**	Section : **5**	Structure : **Pont Champlain**

Identification	
Section :	**Axe / Travée :**
5	4W-5W
Position :	
- -	
Groupe d'élément :	
Systèmes structuraux	
Élément :	
Diaphragme 2	
Localisation :	
--	

Cote CEC		Cote CEM
1		A|B|C|D % 99|1|0|0 %

Remarque / Observation

CEC=1, Fissures longitudinales le long des câbles de précontrainte (3).

No photo:	20180528_[redacted]7552
No recommandation(s):	Auc.Rec.

Identification	
Section :	**Axe / Travée :**
5	4W-5W
Position :	
- -	
Groupe d'élément :	
Systèmes structuraux	
Élément :	
Diaphragme 2	
Localisation :	
--	

Cote CEC		Cote CEM
1		A|B|C|D % 99|1|0|0 %

Remarque / Observation

CEC=1, Fissures longitudinales le long des câbles de précontrainte (3).

No photo:	20180528_[redacted]7479
No recommandation(s):	Auc.Rec.

Axe : **Champlain** Section : **5** Structure : **Pont Champlain**

Identification	
Section :	**Axe / Travée :**
5	4W-5W
Position :	
- -	
Groupe d'élément :	
Systèmes structuraux	
Élément :	
Diaphragme 4	
Localisation :	
--	

Cote CEC		Cote CEM
1		A|B|C|D % 92|5|3|0 %

Remarque / Observation

CEC=1, Fissures longitudinales le long d'un câble de précontrainte (1) pour un diaphragme qui possède seulement un câble de précontrainte

No photo:	**20180528_[redacted]7594**
No recommandation(s):	**Auc.Rec.**

Identification	
Section :	**Axe / Travée :**
5	4W-5W
Position :	
- -	
Groupe d'élément :	
Systèmes structuraux	
Élément :	
Diaphragme 4	
Localisation :	
--	

Cote CEC		Cote CEM
1		A|B|C|D % 92|5|3|0 %

Remarque / Observation

CEC=1, Fissures longitudinales le long d'un câble de précontrainte (1) pour un diaphragme qui possède seulement un câble de précontrainte

No photo:	**20180528_[redacted]7586**
No recommandation(s):	**Auc.Rec.**

Axe : **Champlain**	Section : **5**	Structure : **Pont Champlain**

Identification	
Section :	**Axe / Travée :**
5	5W
Position :	
- -	
Groupe d'élément :	
Unité de fondation	
Élément :	
Chevêtre	
Localisation :	
--	

Cote CEC		Cote CEM
1		A|B|C|D % 55|41|2|2 %

Remarque / Observation

CEC=1, fissures potentiellement due aux efforts dans la portion en porte-à-faux jusqu'à 0,6 mm

No photo:	20180528_[redacted]7452
No recommandation(s):	17110

Identification	
Section :	**Axe / Travée :**
5	5W
Position :	
- -	
Groupe d'élément :	
Unité de fondation	
Élément :	
Chevêtre	
Localisation :	
--	

Cote CEC		Cote CEM
1		A|B|C|D % 55|41|2|2 %

Remarque / Observation

CEC=1, fissures potentiellement due aux efforts dans la portion en porte-à-faux jusqu'à 0,6 mm

No photo:	20180525_[redacted]7338
No recommandation(s):	17110

Axe : **Champlain**	Section : **5**	Structure : **Pont Champlain**

Identification		
Section :	**Axe / Travée :**	
5	5W-6W	
Position :		
- -		
Groupe d'élément :		
Platelage		
Élément :		
Platelage		
Localisation :		
D1 @ D2		
Cote CEC		**Cote CEM**
1		A|B|C|D % 96|3|1|0 %

Remarque / Observation

CEC=1, Hypothèse d'anciennes zones d'éclatement avec torons visibles corrodés

No photo:	20180705_[redacted]1517
No recommandation(s):	Auc.Rec.

Identification		
Section :	**Axe / Travée :**	
5	5W-6W	
Position :		
- -		
Groupe d'élément :		
Platelage		
Élément :		
Système de drainage		
Localisation :		
--		
Cote CEC		**Cote CEM**
1		A|B|C|D % --|--|--|-- %

Remarque / Observation

CEC=1, Drain s'écoule directement sur le treillis métallique.

[redacted]

No photo:	20180705_[redacted]1516
No recommandation(s):	Auc.Rec.

Axe : **Champlain**	Section : **5**	Structure : **Pont Champlain**

Identification	
Section :	**Axe / Travée :**
5	5W-6W
Position :	
- -	
Groupe d'élément :	
Systèmes structuraux	
Élément :	
Poutre P1	
Localisation :	
--	

Cote CEC		Cote CEM
1		A|B|C|D % 89|9|1|1 %

Remarque / Observation

CEC=1, Fissures de retrait allant jusqu'à 0,05 mm au centre de la poutre

No photo:	20180525_[redacted]7289
No recommandation(s):	Auc.Rec.

Identification	
Section :	**Axe / Travée :**
5	5W-6W
Position :	
- -	
Groupe d'élément :	
Systèmes structuraux	
Élément :	
Poutre P1	
Localisation :	
--	

Cote CEC		Cote CEM
1		A|B|C|D % 89|9|1|1 %

Remarque / Observation

CEC = 1, Fissures longitudinales le long des câbles de précontrainte (5+) dont certaines cachées par le PRFC

No photo:	20180525_[redacted]7244
No recommandation(s):	Auc.Rec.

Axe : **Champlain**	Section : **5**	Structure : **Pont Champlain**

Identification	
Section :	**Axe / Travée :**
5	5W-6W
Position :	
- -	
Groupe d'élément :	
Systèmes structuraux	
Élément :	
Poutre P7	
Localisation :	
--	

Cote CEC		Cote CEM
1		A|B|C|D % 87|11|1|1 %

Remarque / Observation

CEC=1. Fissures verticales de retrait dans la zone de béton réparé au centre de la portée

No photo:	20180525_[redacted]7309
No recommandation(s):	Auc.Rec.

Identification	
Section :	**Axe / Travée :**
5	5W-6W
Position :	
- -	
Groupe d'élément :	
Systèmes structuraux	
Élément :	
Poutre P7	
Localisation :	
--	

Cote CEC		Cote CEM
1		A|B|C|D % 87|11|1|1 %

Remarque / Observation

CEC = 1, minimum de dix (10) câbles affectés par la corrosion pouvant affecter sa capacité à supporter les charges de façon très importante (défauts cachés par le PRFC).

No photo:	20180525_[redacted]7230
No recommandation(s):	Auc.Rec.

Axe : **Champlain**	Section : **5**	Structure : **Pont Champlain**

Identification		
Section :	**Axe / Travée :**	
5	5W-6W	
Position :		
- -		
Groupe d'élément :		
Systèmes structuraux		
Élément :		
Renfort - PRFC - P7		
Localisation :		
--		
Cote CEC		**Cote CEM**
2		A|B|C|D % 97|0|3|0 %
Remarque / Observation		
CEC=2, Décollement de 1900 mm x 400 mm sur une bande horizontale		

No photo:	20180528_[redacted]7392
No recommandation(s):	Auc.Rec.

Identification		
Section :	**Axe / Travée :**	
5	5W-6W	
Position :		
- -		
Groupe d'élément :		
Systèmes structuraux		
Élément :		
Diaphragme 4		
Localisation :		
--		
Cote CEC		**Cote CEM**
1		A|B|C|D % 94|5|1|0 %
Remarque / Observation		
CEC=1, Fissures longitudinale le long d'un câble de précontrainte pour un diaphragme qui possède seulement un câble de précontrainte		

No photo:	20180525_[redacted]7380
No recommandation(s):	Auc.Rec.

Axe : **Champlain**	Section : **5**	Structure : **Pont Champlain**

Identification	
Section :	**Axe / Travée :**
5	5W-6W
Position :	
- -	
Groupe d'élément :	
Systèmes structuraux	
Élément :	
Diaphragme 4	
Localisation :	
--	

Cote CEC		Cote CEM
1		A|B|C|D % 94|5|1|0 %

Remarque / Observation

CEC=1, Fissures longitudinale le long d'un câble de précontrainte pour un diaphragme qui possède seulement un câble de précontrainte

No photo:	20180525_[redacted]7378
No recommandation(s):	Auc.Rec.

Identification	
Section :	**Axe / Travée :**
5	6W
Position :	
- -	
Groupe d'élément :	
Unité de fondation	
Élément :	
Chevêtre	
Localisation :	
--	

Cote CEC		Cote CEM
1		A|B|C|D % 48|50|1|1 %

Remarque / Observation

CEC=1, Fissure potentiellement due aux effort dans la portion en porte-à-faux jusqu'à 0,50 mm

No photo:	20180524_[redacted]7147
No recommandation(s):	17110

Axe : **Champlain**	Section : **5**	Structure : **Pont Champlain**

Identification		
Section :	**Axe / Travée :**	
5	6W	
Position :		
- -		
Groupe d'élément :		
Unité de fondation		
Élément :		
Chevêtre		
Localisation :		
--		
Cote CEC		**Cote CEM**
1		A|B|C|D % 48|50|1|1 %

Remarque / Observation

CEC=1, Fissure potentiellement due aux effort dans la portion en porte-à-faux jusqu'à 0,50 mm

No photo:	20180524_[redacted]7187
No recommandation(s):	17110

Identification		
Section :	**Axe / Travée :**	
5	6W-7W	
Position :		
- -		
Groupe d'élément :		
Platelage		
Élément :		
Platelage		
Localisation :		
D2 @ D3		
Cote CEC		**Cote CEM**
2		A|B|C|D % 96|3|1|0 %

Remarque / Observation

CEC=2, Fissuration transversale avec efflorescence sans trace de corrosion au droit de quatre (4) câbles consécutifs de précontrainte

No photo:	20180524_[redacted]7022
No recommandation(s):	10098

Axe : **Champlain**	Section : **5**	Structure : **Pont Champlain**

Identification		
Section :	**Axe / Travée :**	
5	6W-7W	
Position :		
- -		
Groupe d'élément :		
Systèmes structuraux		
Élément :		
Poutre P1		
Localisation :		
--		
Cote CEC		**Cote CEM**
1		A|B|C|D % 88|10|1|1 %
Remarque / Observation		
CEC=1, Fissures verticales de retrait au centre de la poutre		

No photo:	20180524_[redacted]7021
No recommandation(s):	Auc.Rec.

Identification		
Section :	**Axe / Travée :**	
5	6W-7W	
Position :		
- -		
Groupe d'élément :		
Systèmes structuraux		
Élément :		
Poutre P1		
Localisation :		
--		
Cote CEC		**Cote CEM**
1		A|B|C|D % 88|10|1|1 %
Remarque / Observation		
CEC=1, Fissures verticales de retrait au centre de la poutre		

No photo:	20180524_[redacted]7080
No recommandation(s):	Auc.Rec.

Axe : **Champlain**	Section : **5**	Structure : **Pont Champlain**

Identification	
Section :	**Axe / Travée :**
5	6W-7W
Position :	
- -	
Groupe d'élément :	
Systèmes structuraux	
Élément :	
Poutre P7	
Localisation :	
--	

Cote CEC		Cote CEM
1		A|B|C|D % 88|10|1|1 %

Remarque / Observation

CEC=1, Fissures verticales de retrait au centre de la poutre

No photo:	20180524_[redacted]7055
No recommandation(s):	10091,10093

Identification	
Section :	**Axe / Travée :**
5	6W-7W
Position :	
- -	
Groupe d'élément :	
Systèmes structuraux	
Élément :	
Poutre P7	
Localisation :	
--	

Cote CEC		Cote CEM
1		A|B|C|D % 88|10|1|1 %

Remarque / Observation

CEC=1, Fissures verticales de retrait au centre de la poutre

No photo:	20180524_[redacted]7053
No recommandation(s):	10091,10093

Axe : **Champlain**	Section : **5**	Structure : **Pont Champlain**

Identification	
Section :	**Axe / Travée :**
5	6W-7W
Position :	
- -	
Groupe d'élément :	
Systèmes structuraux	
Élément :	
Diaphragme 1	
Localisation :	
--	

Cote CEC		Cote CEM
1		A|B|C|D % 96|1|3|0 %

Remarque / Observation

CEC=1, Éclatement du béton avec toron visible

No photo:	20180524_[redacted]6969
No recommandation(s):	Auc.Rec.

Identification	
Section :	**Axe / Travée :**
5	6W-7W
Position :	
- -	
Groupe d'élément :	
Systèmes structuraux	
Élément :	
Diaphragme 1	
Localisation :	
--	

Cote CEC		Cote CEM
1		A|B|C|D % 96|1|3|0 %

Remarque / Observation

CEC=1, Fissures diagonales allant jusqu'à 1,50 mm.

No photo:	20180524_[redacted]6966
No recommandation(s):	Auc.Rec.

Axe : **Champlain**	Section : **5**	Structure : **Pont Champlain**

Identification	
Section :	**Axe / Travée :**
5	6W-7W
Position :	
- -	
Groupe d'élément :	
Systèmes structuraux	
Élément :	
Diaphragme 2	
Localisation :	
--	

Cote CEC		Cote CEM
2		A|B|C|D % 99|1|0|0 %

Remarque / Observation

CEC= 2 Fissures le long d'un câble de précontrainte (3)

No photo:	20180524_[redacted]7012
No recommandation(s):	Auc.Rec.

Identification	
Section :	**Axe / Travée :**
5	6W-7W
Position :	
- -	
Groupe d'élément :	
Systèmes structuraux	
Élément :	
Diaphragme 3	
Localisation :	
--	

Cote CEC		Cote CEM
2		A|B|C|D % 99|1|0|0 %

Remarque / Observation

CEC= 2 Fissures le long d'un câble de précontrainte (2)

No photo:	20180524_[redacted]7040
No recommandation(s):	Auc.Rec.

Axe : **Champlain**	Section : **5**	Structure : **Pont Champlain**

Identification	
Section :	**Axe / Travée :**
5	6W-7W
Position :	
- -	
Groupe d'élément :	
Systèmes structuraux	
Élément :	
Diaphragme 3	
Localisation :	
--	

Cote CEC		Cote CEM
2		A|B|C|D % 99|1|0|0 %

Remarque / Observation

CEC= 2 Fissures le long d'un câble de précontrainte (2)

No photo:	20180524_[redacted]7043
No recommandation(s):	Auc.Rec.

Identification	
Section :	**Axe / Travée :**
5	7W
Position :	
- -	
Groupe d'élément :	
Unité de fondation	
Élément :	
Chevêtre	
Localisation :	
--	

Cote CEC		Cote CEM
1		A|B|C|D % 48|50|1|1 %

Remarque / Observation

CEC=1, Six (6) fissures potentiellement due aux efforts dans la portion en porte-à-faux allant jusqu'à 0,6 mm

No photo:	20180523_[redacted]6945
No recommandation(s):	17110

Axe : **Champlain**	Section : **5**	Structure : **Pont Champlain**

Identification	
Section :	**Axe / Travée :**
5	7W-8W
Position :	
- -	
Groupe d'élément :	
Systèmes structuraux	
Élément :	
Poutre P1	
Localisation :	
--	

Cote CEC		Cote CEM
1		A|B|C|D % 97|2|0|1 %

Remarque / Observation

CEC=1, Fissures verticales de retrait au centre de la portée.

No photo:	20180523_6843
No recommandation(s):	Auc.Rec.

Identification	
Section :	**Axe / Travée :**
5	7W-8W
Position :	
- -	
Groupe d'élément :	
Systèmes structuraux	
Élément :	
Poutre P4	
Localisation :	
--	

Cote CEC		Cote CEM
2		A|B|C|D % 95|4|1|0 %

Remarque / Observation

CEC=2, Fissures longitudinales le long des câbles de précontrainte (4).

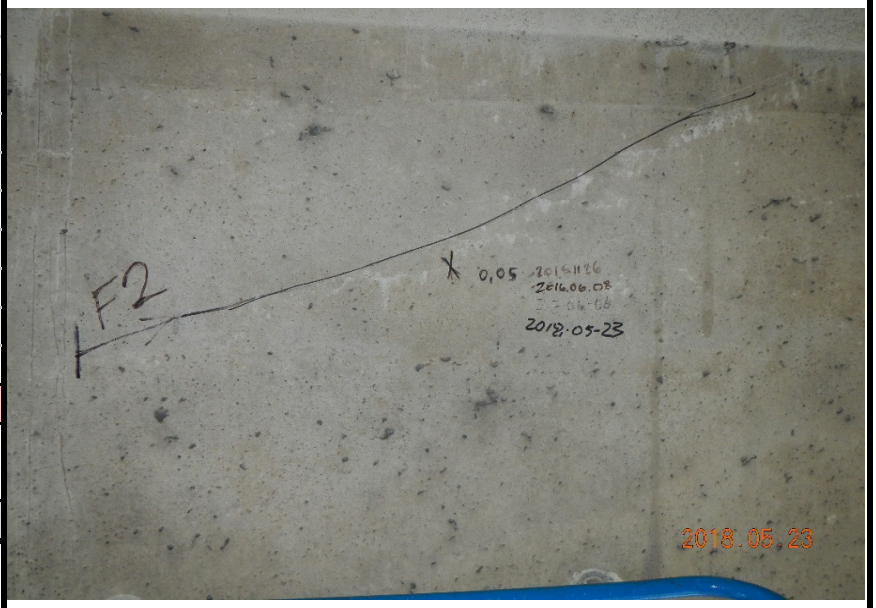

No photo:	20180523_6917
No recommandation(s):	10091,15753

Axe : **Champlain**	Section : **5**	Structure : **Pont Champlain**

Identification		
Section :	**Axe / Travée :**	
5	7W-8W	
Position :		
- -		
Groupe d'élément :		
Systèmes structuraux		
Élément :		
Poutre P7		
Localisation :		
--		
Cote CEC		**Cote CEM**
1		A|B|C|D % 98|1|0|1 %
Remarque / Observation		
CEC=1, Fissures inférieures longitudinales le long des câbles de précontrainte (5+) (cachées par du PRFC).		

No photo:	20180523_[redacted]6935
No recommandation(s):	Auc.Rec.

Identification		
Section :	**Axe / Travée :**	
5	7W-8W	
Position :		
- -		
Groupe d'élément :		
Systèmes structuraux		
Élément :		
Poutre P7		
Localisation :		
--		
Cote CEC		**Cote CEM**
1		A|B|C|D % 98|1|0|1 %
Remarque / Observation		
CEC=1, Fissures verticales de retrait au centre de la portée.		

No photo:	20180523_[redacted]6819
No recommandation(s):	Auc.Rec.

Axe : **Champlain**	Section : **5**	Structure : **Pont Champlain**

Identification	
Section :	**Axe / Travée :**
5	7W-8W
Position :	
- -	
Groupe d'élément :	
Systèmes structuraux	
Élément :	
Renfort - PTE - P7	
Localisation :	
--	

Cote CEC		Cote CEM
2		A|B|C|D % 69|1|30|0 %

Remarque / Observation

CEC=2, Fissuration de la gaine HDPE.

No photo:	20180523_[redacted]6851
No recommandation(s):	Auc.Rec.

Identification	
Section :	**Axe / Travée :**
5	7W-8W
Position :	
- -	
Groupe d'élément :	
Systèmes structuraux	
Élément :	
Renfort - PRFC - P7	
Localisation :	
--	

Cote CEC		Cote CEM
2		A|B|C|D % 98|0|2|0 %

Remarque / Observation

CEC=2, dégradation de l'enduit UV entre 10 et 15% de la pire bande touchée.

No photo:	20180523_[redacted]6852
No recommandation(s):	Auc.Rec.

Axe : **Champlain**	Section : **5**	Structure : **Pont Champlain**

Identification	
Section :	**Axe / Travée :**
5	7W-8W
Position :	
- -	
Groupe d'élément :	
Systèmes structuraux	
Élément :	
Renfort - PRFC - P7	
Localisation :	
--	

Cote CEC		Cote CEM
2		A|B|C|D % 98|0|2|0 %

Remarque / Observation

CEC=2, décollement de la surface de béton de 12000mm² de la pire bande touchée.

No photo:	20180523_[redacted]6937
No recommandation(s):	Auc.Rec.

Identification	
Section :	**Axe / Travée :**
5	7W-8W
Position :	
- -	
Groupe d'élément :	
Systèmes structuraux	
Élément :	
Diaphragme 1	
Localisation :	
--	

Cote CEC		Cote CEM
2		A|B|C|D % 98|1|1|0 %

Remarque / Observation

CEC=2, Fissure longitudinale le long d'un câble de précontrainte (1) pour un diaphragme qui possède seulement un câble de précontrainte.

No photo:	20180523_[redacted]6752
No recommandation(s):	Auc.Rec.

Axe : **Champlain**	Section : **5**	Structure : **Pont Champlain**

Identification	
Section :	**Axe / Travée :**
5	7W-8W
Position :	
- -	
Groupe d'élément :	
Systèmes structuraux	
Élément :	
Diaphragme 3	
Localisation :	
--	

Cote CEC		Cote CEM
2		A|B|C|D % 99|1|0|0 %

Remarque / Observation

CEC=2, Fissuration le long des câbles de précontrainte (2).

No photo:	20180705_[redacted]1512
No recommandation(s):	Auc.Rec.

Identification	
Section :	**Axe / Travée :**
5	8W
Position :	
- -	
Groupe d'élément :	
Unité de fondation	
Élément :	
Fût	
Localisation :	
--	

Cote CEC		Cote CEM
2		A|B|C|D % 0|10|88|2 %

Remarque / Observation

Délaminage généralisé et éclatements avec armatures visibles corrodées et taches de rouille affectant la capacité de façon importante.

[redacted]

No photo:	20180523_[redacted]6827
No recommandation(s):	Auc.Rec.

Axe : **Champlain**	Section : **5**	Structure : **Pont Champlain**

Identification	
Section :	**Axe / Travée :**
5	8W
Position :	
- -	
Groupe d'élément :	
Unité de fondation	
Élément :	
Fût	
Localisation :	
--	

Cote CEC		Cote CEM
2		A|B|C|D % 0|10|88|2 %

Remarque / Observation

Délaminage généralisé et éclatements avec armatures visibles corrodées et taches de rouille affectant la capacité de façon importante.

No photo:	**20180523_[redacted]6794**
No recommandation(s):	**Auc.Rec.**

Identification	
Section :	**Axe / Travée :**
5	8W
Position :	
- -	
Groupe d'élément :	
Unité de fondation	
Élément :	
Chevêtre	
Localisation :	
--	

Cote CEC		Cote CEM
2		A|B|C|D % 49|50|1|0 %

Remarque / Observation

CEC=2, Fissure potentiellement due aux effort dans la portion en porte-à-faux jusqu'à 0,3 mm.

No photo:	**20180523_[redacted]6792**
No recommandation(s):	**17110**

Axe : **Champlain**	Section : **5**	Structure : **Pont Champlain**

Identification	
Section :	**Axe / Travée :**
5	8W
Position :	
- -	
Groupe d'élément :	
Unité de fondation	
Élément :	
Chevêtre	
Localisation :	
--	

Cote CEC		Cote CEM
2		A|B|C|D % 49|50|1|0 %

Remarque / Observation

CEC=2, Fissure potentiellement due aux effort dans la portion en porte-à-faux jusqu'à 0,3 mm.

No photo:	**20180522_[redacted]6581**
No recommandation(s):	**17110**

Identification	
Section :	**Axe / Travée :**
5	8W
Position :	
- -	
Groupe d'élément :	
Joint de dilatation	
Élément :	
Garniture de joint	
Localisation :	
--	

Cote CEC		Cote CEM
1		A|B|C|D % 100|0|0|0 %

Remarque / Observation

CEC=1, Espacement entre l'épaulement et la glissière du côté amont affectant le joint de façcon très importante

No photo:	**20180806_[redacted]8705**
No recommandation(s):	**Auc.Rec.**

Axe : **Champlain**	Section : **5**	Structure : **Pont Champlain**

Identification	
Section :	**Axe / Travée :**
5	8W
Position :	
- -	
Groupe d'élément :	
Joint de dilatation	
Élément :	
Profilé	
Localisation :	
--	

Cote CEC		Cote CEM
4		A|B|C|D % 99|0|0|1 %

Remarque / Observation

Fissure dans le profilé.

No photo:	20180606_[redacted]1230
No recommandation(s):	Auc.Rec.

Identification	
Section :	**Axe / Travée :**
5	8W
Position :	
- -	
Groupe d'élément :	
Joint de dilatation	
Élément :	
Extrémité de dalle	
Localisation :	
--	

Cote CEC		Cote CEM
3		A|B|C|D % 59|25|15|1 %

Remarque / Observation

Nid-de-poule de 80 mm de profondeur

No photo:	20180806_[redacted]8710
No recommandation(s):	Auc.Rec.

Axe : **Champlain**	Section : **5**	Structure : **Pont Champlain**

Identification	
Section :	**Axe / Travée :**
5	8W
Position :	
- -	
Groupe d'élément :	
Joint de dilatation	
Élément :	
Extrémité de dalle	
Localisation :	
--	

Cote CEC		Cote CEM
3		A|B|C|D % 59|25|15|1 %

Remarque / Observation

Nid-de-poule de 80 mm de profondeur

No photo:	20180806_[redacted]8709
No recommandation(s):	Auc.Rec.

Identification	
Section :	**Axe / Travée :**
5	8W-9W
Position :	
- -	
Groupe d'élément :	
Platelage	
Élément :	
Platelage	
Localisation :	
D2 @ D3	

Cote CEC		Cote CEM
1		A|B|C|D % 92|7|1|0 %

Remarque / Observation

CEC 1, cinq (5) câbles de précontraite consécutifs affectés. Défauts affectant la capacité de façon très importante.

No photo:	20180522_[redacted]6620
No recommandation(s):	Auc.Rec.

Axe : **Champlain**	Section : **5**	Structure : **Pont Champlain**

Identification		
Section :	**Axe / Travée :**	
5	8W-9W	
Position :		
- -		
Groupe d'élément :		
Platelage		
Élément :		
Platelage		
Localisation :		
D3 @ D4		
Cote CEC		**Cote CEM**
1		A|B|C|D % 94|5|1|0 %

Remarque / Observation

CEC 1, trois (3) câbles de précontraite consécutifs affectés. Défauts affectant la capacité de façon très importante.

No photo:	20180522_[redacted]6602
No recommandation(s):	10100

Identification		
Section :	**Axe / Travée :**	
5	8W-9W	
Position :		
- -		
Groupe d'élément :		
Platelage		
Élément :		
Platelage		
Localisation :		
D3 @ D4		
Cote CEC		**Cote CEM**
1		A|B|C|D % 94|5|1|0 %

Remarque / Observation

CEC 1, Éclatement du béton avec toron visible.

No photo:	20180522_[redacted]6600
No recommandation(s):	10100

Axe : **Champlain**	Section : **5**	Structure : **Pont Champlain**

Identification	
Section :	**Axe / Travée :**
5	8W-9W
Position :	
- -	
Groupe d'élément :	
Systèmes structuraux	
Élément :	
Poutre P1	
Localisation :	
--	

Cote CEC		Cote CEM
1		A|B|C|D % 89|10|0|1 %

Remarque / Observation

CEC=1, Fissuration longitudinale inférieure à 0,8 mm le long des câbles de précontrainte (5 ou +), caché par PRFC

No photo:	20180522_[redacted]6653
No recommandation(s):	Auc.Rec.

Identification	
Section :	**Axe / Travée :**
5	8W-9W
Position :	
- -	
Groupe d'élément :	
Systèmes structuraux	
Élément :	
Poutre P1	
Localisation :	
--	

Cote CEC		Cote CEM
1		A|B|C|D % 89|10|0|1 %

Remarque / Observation

Fissure de retrait au centre de la poutre dans la zone de réparation.

No photo:	20180522_[redacted]6609
No recommandation(s):	Auc.Rec.

Axe : **Champlain**	Section : **5**	Structure : **Pont Champlain**

Identification	
Section :	**Axe / Travée :**
5	8W-9W
Position :	
- -	
Groupe d'élément :	
Systèmes structuraux	
Élément :	
Renfort - PTE - P1	
Localisation :	
--	

Cote CEC		Cote CEM
4		A|B|C|D % 96|0|4|0 %

Remarque / Observation

CEC=2, Perte des coussinets de caoutchouc sous la gaine.

No photo:	20180522_[redacted]6656
No recommandation(s):	Auc.Rec.

Identification	
Section :	**Axe / Travée :**
5	8W-9W
Position :	
- -	
Groupe d'élément :	
Systèmes structuraux	
Élément :	
Poutre P4	
Localisation :	
--	

Cote CEC		Cote CEM
2		A|B|C|D % 92|7|1|0 %

Remarque / Observation

CEC = 2, minimum de quatre (4) câbles affectés par la corrosion pouvant affecter sa capacité à supporter les charges de façon appréciable.

No photo:	20180522_[redacted]6619
No recommandation(s):	10091

Axe : **Champlain**	Section : **5**	Structure : **Pont Champlain**

Identification	
Section :	**Axe / Travée :**
5	8W-9W
Position :	
- -	
Groupe d'élément :	
Systèmes structuraux	
Élément :	
Poutre P7	
Localisation :	
--	

Cote CEC		Cote CEM
1		A|B|C|D % 92|7|1|0 %

Remarque / Observation

CEC=1, minimum de cinq (5) câbles affectés par la corrosion pouvant affecter sa capacité à supporter les charges de façon très importante, défauts cachés sous les bandes de PRFC

No photo:	20180522_[redacted]6733
No recommandation(s):	Auc.Rec.

Identification	
Section :	**Axe / Travée :**
5	8W-9W
Position :	
- -	
Groupe d'élément :	
Systèmes structuraux	
Élément :	
Renfort - PTE - P7	
Localisation :	
--	

Cote CEC		Cote CEM
4		A|B|C|D % 97|1|2|0 %

Remarque / Observation

CEC=2, Perte des coussinets de caoutchouc sous la gaine (élément secondaire).

No photo:	20180522_[redacted]6643
No recommandation(s):	Auc.Rec.

Axe : **Champlain**	Section : **5**	Structure : **Pont Champlain**

Identification	
Section :	**Axe / Travée :**
5	8W-9W
Position :	
- -	
Groupe d'élément :	
Systèmes structuraux	
Élément :	
Renfort - PTE ADD - P7	
Localisation :	
--	

Cote CEC		Cote CEM
2		A|B|C|D % 99|0|1|0 %

Remarque / Observation

CEC =2, Fissure dans le manchon de caoutchouc.

No photo:	20180522_[redacted]6639
No recommandation(s):	Auc.Rec.

Identification	
Section :	**Axe / Travée :**
5	8W-9W
Position :	
- -	
Groupe d'élément :	
Systèmes structuraux	
Élément :	
Renfort - PRFC - P7	
Localisation :	
--	

Cote CEC		Cote CEM
3		A|B|C|D % 89|0|10|1 %

Remarque / Observation

Défauts provoqués par des agents externes (lacération par meuleuse)

No photo:	20180522_[redacted]6719
No recommandation(s):	Auc.Rec.

Axe : **Champlain** Section : **5** Structure : **Pont Champlain**

Identification	
Section :	**Axe / Travée :**
5	8W-9W
Position :	
- -	
Groupe d'élément :	
Systèmes structuraux	
Élément :	
Renfort - TM 1.1 - P7	
Localisation :	
--	

Cote CEC		Cote CEM
2		A|B|C|D % 69|1|30|0 %

Remarque / Observation

CEC=2, Perte de contact de 70% entre l'assise de poutre et la poutre au milieu.

No photo:	**20180522_[redacted]6624**
No recommandation(s):	**15780**

Identification	
Section :	**Axe / Travée :**
5	8W-9W
Position :	
- -	
Groupe d'élément :	
Systèmes structuraux	
Élément :	
Diaphragme 1	
Localisation :	
--	

Cote CEC		Cote CEM
1		A|B|C|D % 98|1|1|0 %

Remarque / Observation

CEC=1, Fissuration longitudinale le long des câbles de précontrainte (1).

No photo:	**20180522_[redacted]6697**
No recommandation(s):	**Auc.Rec.**

Axe : **Champlain**	Section : **5**	Structure : **Pont Champlain**

Identification	
Section :	**Axe / Travée :**
5	8W-9W
Position :	
- -	
Groupe d'élément :	
Systèmes structuraux	
Élément :	
Diaphragme 2	
Localisation :	
--	

Cote CEC		Cote CEM
1		A|B|C|D % 98|2|0|0 %

Remarque / Observation

CEC=1, Fissuration longitudinale le long des câbles de précontrainte (3).

No photo:	20180522_[redacted]6718
No recommandation(s):	Auc.Rec.

Identification	
Section :	**Axe / Travée :**
5	8W-9W
Position :	
- -	
Groupe d'élément :	
Systèmes structuraux	
Élément :	
Diaphragme 3	
Localisation :	
--	

Cote CEC		Cote CEM
2		A|B|C|D % 99|1|0|0 %

Remarque / Observation

CEC=2 , Fissuration longitudinale le long des câbles de précontrainte (2).

No photo:	20180522_[redacted]6629
No recommandation(s):	Auc.Rec.

Axe : **Champlain**	Section : **5**	Structure : **Pont Champlain**

Identification	
Section :	**Axe / Travée :**
5	8W-9W
Position :	
- -	
Groupe d'élément :	
Systèmes structuraux	
Élément :	
Diaphragme 4	
Localisation :	
--	

Cote CEC		Cote CEM
1		A|B|C|D % 94|5|1|0 %

Remarque / Observation

CEC=1 Fissuration longitudinale le long d'un câble précontraint (1) pour un diaphragme qui possède seulement un câble de précontraint

No photo:	20180522_[redacted]6567
No recommandation(s):	Auc.Rec.

Identification	
Section :	**Axe / Travée :**
5	9W
Position :	
- -	
Groupe d'élément :	
Unité de fondation	
Élément :	
Chevêtre	
Localisation :	
--	

Cote CEC		Cote CEM
1		A|B|C|D % 68|30|1|1 %

Remarque / Observation

CEC=1 Fissure potentiellement due aux efforts dans la portion en porte-à-faux jusqu'à 0,6 mm

No photo:	20180529_[redacted]7828
No recommandation(s):	17110

Axe : **Champlain**	Section : **5**	Structure : **Pont Champlain**

Identification	
Section :	**Axe / Travée :**
5	9W
Position :	
- -	
Groupe d'élément :	
Unité de fondation	
Élément :	
Chevêtre	
Localisation :	
--	

Cote CEC		Cote CEM
1		A|B|C|D % 68|30|1|1 %

Remarque / Observation

CEC=1 Fissure potentiellement due aux efforts dans la portion en porte-à-faux jusqu'à 0,6 mm

No photo:	**20180522_[redacted]6677**
No recommandation(s):	**17110**

Identification	
Section :	**Axe / Travée :**
5	9W
Position :	
- -	
Groupe d'élément :	
Unité de fondation	
Élément :	
Renfort - Super-Post - Chev.	
Localisation :	
--	

Cote CEC		Cote CEM
2		A|B|C|D % 99|0|1|0 %

Remarque / Observation

CEC=2, Déviation de 6,1 degrés de l'aplomb des barres bretelles du cadre d'articulation

No photo:	**20180529_[redacted]7853**
No recommandation(s):	**Auc.Rec.**

Axe : **Champlain**	Section : **5**	Structure : **Pont Champlain**

Identification	
Section :	**Axe / Travée :**
5	9W
Position :	
- -	
Groupe d'élément :	
Unité de fondation	
Élément :	
Renfort - Super-Post - Chev.	
Localisation :	
--	

Cote CEC		Cote CEM
2		A|B|C|D % 99|0|1|0 %

Remarque / Observation

CEC=2, Déviation de 6,1 degrés de l'aplomb des barres bretelles du cadre d'articulation

[redacted]

No photo:	20180529_[redacted]7863
No recommandation(s):	Auc.Rec.

Identification	
Section :	**Axe / Travée :**
5	9W-10W
Position :	
- -	
Groupe d'élément :	
Platelage	
Élément :	
Platelage	
Localisation :	
D1 @ D2	

Cote CEC		Cote CEM
2		A|B|C|D % 92|7|1|0 %

Remarque / Observation

CEC=2, Délaminage avec fissuration périphérique

No photo:	20180529_[redacted]7724
No recommandation(s):	Auc.Rec.

Axe : **Champlain**	Section : **5**	Structure : **Pont Champlain**

Identification	
Section :	**Axe / Travée :**
5	9W-10W
Position :	
- -	
Groupe d'élément :	
Systèmes structuraux	
Élément :	
Poutre P1	
Localisation :	
--	

Cote CEC		Cote CEM
1		A|B|C|D % 87|11|1|1 %

Remarque / Observation

CEC=1, Fissuration verticale de retrait au centre de la poutre

No photo:	20180529_[redacted]7733
No recommandation(s):	Auc.Rec.

Identification	
Section :	**Axe / Travée :**
5	9W-10W
Position :	
- -	
Groupe d'élément :	
Systèmes structuraux	
Élément :	
Poutre P1	
Localisation :	
--	

Cote CEC		Cote CEM
1		A|B|C|D % 87|11|1|1 %

Remarque / Observation

CEC=2, minimum de quatre (4) câbles affectés par la corrosion pouvant affecter la capacité à supporter les charges de façon importante (caché par PRFC)

No photo:	20180529_[redacted]7655
No recommandation(s):	Auc.Rec.

Axe : **Champlain**	Section : **5**	Structure : **Pont Champlain**

Identification	
Section :	**Axe / Travée :**
5	9W-10W
Position :	
- -	
Groupe d'élément :	
Systèmes structuraux	
Élément :	
Renfort - PRFC - P1	
Localisation :	
--	

Cote CEC		Cote CEM
1		A|B|C|D % 99|0|0|1 %

Remarque / Observation

CEC=1, Décollement entre les bandes horizontales et verticales causant une perte d'ancrage sur six (6) bandes verticales consécutives et une (1) bande verticale isolée.

No photo:	**20180529_[redacted]7798**
No recommandation(s):	**Auc.Rec.**

Identification	
Section :	**Axe / Travée :**
5	9W-10W
Position :	
- -	
Groupe d'élément :	
Systèmes structuraux	
Élément :	
Renfort - PRFC - P1	
Localisation :	
--	

Cote CEC		Cote CEM
1		A|B|C|D % 99|0|0|1 %

Remarque / Observation

CEC=1, Décollement entre les bandes horizontales et verticales causant une perte d'ancrage sur six (6) bandes verticales consécutives et une (1) bande verticale isolée.

No photo:	**20180529_[redacted]7796**
No recommandation(s):	**Auc.Rec.**

Axe : **Champlain**	Section : **5**	Structure : **Pont Champlain**

Identification		
Section :	**Axe / Travée :**	
5	9W-10W	
Position :		
- -		
Groupe d'élément :		
Systèmes structuraux		
Élément :		
Poutre P7		
Localisation :		
--		
Cote CEC		**Cote CEM**
1		A|B|C|D % 85|14|1|0 %
Remarque / Observation		
CEC=1, Fissuration longitudinale le long des câbles de précontrainte (5+) (caché par PRFC).		

No photo:	20180529_[redacted]7840
No recommandation(s):	Auc.Rec.

Identification		
Section :	**Axe / Travée :**	
5	9W-10W	
Position :		
- -		
Groupe d'élément :		
Systèmes structuraux		
Élément :		
Poutre P7		
Localisation :		
--		
Cote CEC		**Cote CEM**
1		A|B|C|D % 85|14|1|0 %
Remarque / Observation		
Fissuration longitudinale le long du gousset allant jusqu'à 0,6 mm		

No photo:	20180529_[redacted]7763
No recommandation(s):	Auc.Rec.

Axe : **Champlain**	Section : **5**	Structure : **Pont Champlain**

Identification	
Section :	**Axe / Travée :**
5	9W-10W
Position :	
- -	
Groupe d'élément :	
Systèmes structuraux	
Élément :	
Renfort - PTE - P7	
Localisation :	
--	

Cote CEC		Cote CEM
2		A|B|C|D % 48|2|40|10 %

Remarque / Observation

CEC=2, Gaine fissurée sur plus de 25 mètres avec coulis exposé.

No photo:	20180529_[redacted]7774
No recommandation(s):	Auc.Rec.

Identification	
Section :	**Axe / Travée :**
5	9W-10W
Position :	
- -	
Groupe d'élément :	
Systèmes structuraux	
Élément :	
Renfort - PTE - P7	
Localisation :	
--	

Cote CEC		Cote CEM
2		A|B|C|D % 48|2|40|10 %

Remarque / Observation

CEC=2, Gaine fissurée sur plus de 25 mètres avec coulis exposé.

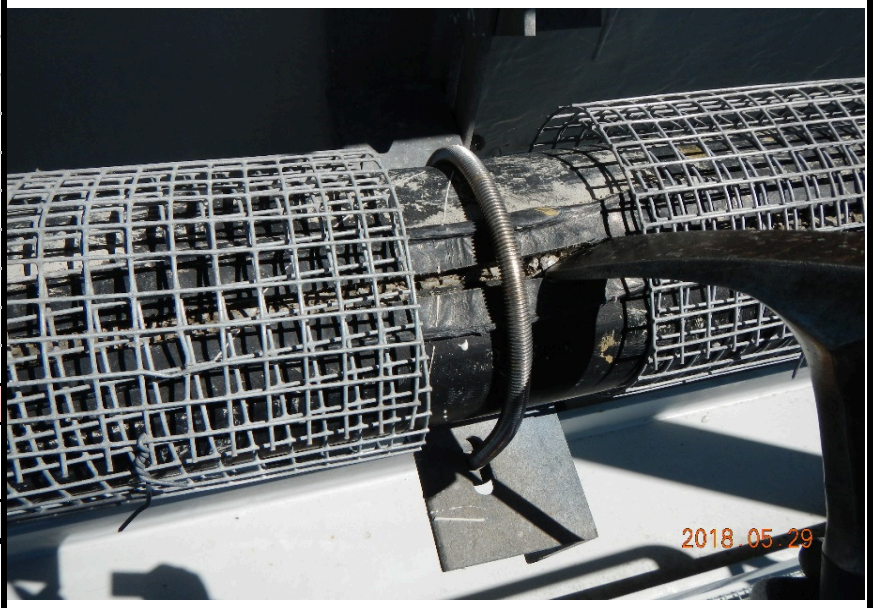

No photo:	20180529_[redacted]7783
No recommandation(s):	Auc.Rec.

Axe : **Champlain**	Section : **5**	Structure : **Pont Champlain**

Identification		
Section :	**Axe / Travée :**	
5	9W-10W	
Position :		
- -		
Groupe d'élément :		
Systèmes structuraux		
Élément :		
Renfort - PRFC - P7		
Localisation :		
--		
Cote CEC		**Cote CEM**
1		A|B|C|D % 96|1|1|2 %
Remarque / Observation		
CEC=1, Décollement entre les bandes horizontales et verticales causant une perte d'ancrage		

No photo:	**20180529_[redacted]7882**
No recommandation(s):	**Auc.Rec.**

Identification		
Section :	**Axe / Travée :**	
5	9W-10W	
Position :		
- -		
Groupe d'élément :		
Systèmes structuraux		
Élément :		
Renfort - PRFC - P7		
Localisation :		
--		
Cote CEC		**Cote CEM**
1		A|B|C|D % 96|1|1|2 %
Remarque / Observation		
CEC=2, Décollement de la surface de béton surplus de 16 000mm2 de la bande.		

No photo:	**20180529_[redacted]7777**
No recommandation(s):	**Auc.Rec.**

Axe : **Champlain**	Section : **5**	Structure : **Pont Champlain**

Identification	
Section :	**Axe / Travée :**
5	9W-10W
Position :	
- -	
Groupe d'élément :	
Systèmes structuraux	
Élément :	
Diaphragme 1	
Localisation :	
--	

Cote CEC		Cote CEM
1		A|B|C|D % 93|5|2|0 %

Remarque / Observation

CEC=1, Fissure longitudinale le long d'un câble précontraint (1) pour un diaphragme qui possède seulement un câble de précontrainte.

No photo:	20180529_[redacted]7699
No recommandation(s):	Auc.Rec.

Identification	
Section :	**Axe / Travée :**
5	9W-10W
Position :	
- -	
Groupe d'élément :	
Systèmes structuraux	
Élément :	
Diaphragme 2	
Localisation :	
--	

Cote CEC		Cote CEM
2		A|B|C|D % 98|2|0|0 %

Remarque / Observation

CEC=2, Fissures longitudinales le long des câbles de précontrainte (2).

No photo:	20180529_[redacted]7717
No recommandation(s):	Auc.Rec.

Axe : **Champlain**	Section : **5**	Structure : **Pont Champlain**

Identification	
Section :	**Axe / Travée :**
5	9W-10W
Position :	
- -	
Groupe d'élément :	
Systèmes structuraux	
Élément :	
Diaphragme 2	
Localisation :	
--	

Cote CEC		Cote CEM
2		A|B|C|D % 98|2|0|0 %

Remarque / Observation

CEC=2, Fissures longitudinales le long des câbles de précontrainte (2).

No photo:	20180529_[redacted]7779
No recommandation(s):	Auc.Rec.

Identification	
Section :	**Axe / Travée :**
5	9W-10W
Position :	
- -	
Groupe d'élément :	
Systèmes structuraux	
Élément :	
Diaphragme 3	
Localisation :	
--	

Cote CEC		Cote CEM
2		A|B|C|D % 98|2|0|0 %

Remarque / Observation

CEC=2, Fissures longitudinales le long des câbles de précontrainte (2).

No photo:	20180529_[redacted]7800
No recommandation(s):	Auc.Rec.

Axe : **Champlain** Section : **5** Structure : **Pont Champlain**

Identification	
Section :	**Axe / Travée :**
5	9W-10W
Position :	
- -	
Groupe d'élément :	
Systèmes structuraux	
Élément :	
Diaphragme 3	
Localisation :	
--	

Cote CEC		Cote CEM
2		A|B|C|D % 98|2|0|0 %

Remarque / Observation

CEC=2, Fissures longitudinales le long des câbles de précontrainte (2).

No photo:	**20180529_[redacted]7799**
No recommandation(s):	**Auc.Rec.**

Identification	
Section :	**Axe / Travée :**
5	9W-10W
Position :	
- -	
Groupe d'élément :	
Systèmes structuraux	
Élément :	
Diaphragme 4	
Localisation :	
--	

Cote CEC		Cote CEM
1		A|B|C|D % 94|5|1|0 %

Remarque / Observation

CEC=1, Fissures longitudinales le long d'un câble précontraint (6) pour un diaphragme qui possède seulement un câble de précontrainte

No photo:	**20180529_[redacted]7814**
No recommandation(s):	**Auc.Rec.**

Axe : **Champlain**	Section : **5**	Structure : **Pont Champlain**

Identification	
Section :	**Axe / Travée :**
5	9W-10W
Position :	
- -	
Groupe d'élément :	
Systèmes structuraux	
Élément :	
Diaphragme 4	
Localisation :	
--	

Cote CEC		Cote CEM
1		A|B|C|D % 94|5|1|0 %

Remarque / Observation

CEC=1, Fissures longitudinales le long d'un câble précontraint (6) pour un diaphragme qui possède seulement un câble de précontrainte

No photo:	20180529_[redacted]7823
No recommandation(s):	Auc.Rec.

Identification	
Section :	**Axe / Travée :**
5	10W
Position :	
- -	
Groupe d'élément :	
Unité de fondation	
Élément :	
Chevêtre	
Localisation :	
--	

Cote CEC		Cote CEM
1		A|B|C|D % 48|50|1|1 %

Remarque / Observation

CEC=1, fissure potentiellement due aux efforts allant jusqu'à 1,0mm

No photo:	20180529_[redacted]7890
No recommandation(s):	17110

Axe : **Champlain**	Section : **5**	Structure : **Pont Champlain**

Identification	
Section :	**Axe / Travée :**
5	10W
Position :	
- -	
Groupe d'élément :	
Unité de fondation	
Élément :	
Chevêtre	
Localisation :	
--	

Cote CEC		Cote CEM
1		A|B|C|D % 48|50|1|1 %

Remarque / Observation

CEC=1, fissure potentiellement due aux efforts allant jusqu'à 1,0mm

No photo:	20180529_[redacted]7897
No recommandation(s):	17110

Identification	
Section :	**Axe / Travée :**
5	10W-11W
Position :	
- -	
Groupe d'élément :	
Platelage	
Élément :	
Platelage	
Localisation :	
D3 @ D4	

Cote CEC		Cote CEM
2		A|B|C|D % 95|4|1|0 %

Remarque / Observation

CEC=2, Délaminage avec fissuration périphérique.

No photo:	20180530_[redacted]7902
No recommandation(s):	Auc.Rec.

Axe : **Champlain**	Section : **5**	Structure : **Pont Champlain**

Identification	
Section :	**Axe / Travée :**
5	10W-11W
Position :	
- -	
Groupe d'élément :	
Systèmes structuraux	
Élément :	
Poutre P1	
Localisation :	
--	

Cote CEC		Cote CEM
1		A|B|C|D % 96|3|0|1 %

Remarque / Observation

CEC=1, Fissures verticales de retrait au centre de la poutre.

No photo:	20180530_[redacted]7937
No recommandation(s):	Auc.Rec.

Identification	
Section :	**Axe / Travée :**
5	10W-11W
Position :	
- -	
Groupe d'élément :	
Systèmes structuraux	
Élément :	
Renfort - PTE - P1	
Localisation :	
--	

Cote CEC		Cote CEM
2		A|B|C|D % 99|0|0|1 %

Remarque / Observation

Trou de 25 mm dans la gaine avec coulis exposé.

No photo:	20180530_[redacted]7996
No recommandation(s):	Auc.Rec.

Axe : **Champlain**	Section : **5**	Structure : **Pont Champlain**

Identification	
Section :	**Axe / Travée :**
5	10W-11W
Position :	
- -	
Groupe d'élément :	
Systèmes structuraux	
Élément :	
Renfort - PRFC - P1	
Localisation :	
--	

Cote CEC		Cote CEM
3		A|B|C|D % 98|1|0|1 %

Remarque / Observation

lacération sur 15 mm de long.

No photo:	20180530_[redacted]7933
No recommandation(s):	Auc.Rec.

Identification	
Section :	**Axe / Travée :**
5	10W-11W
Position :	
- -	
Groupe d'élément :	
Systèmes structuraux	
Élément :	
Poutre P7	
Localisation :	
--	

Cote CEC		Cote CEM
1		A|B|C|D % 95|3|1|1 %

Remarque / Observation

CEC=1, Fissures longitudinales le long des câbles de précontrainte (5 ou +) (cachées par PRFC).

No photo:	20180530_[redacted]7982
No recommandation(s):	Auc.Rec.

Axe : **Champlain**	Section : **5**	Structure : **Pont Champlain**

Identification	
Section :	**Axe / Travée :**
5	10W-11W
Position :	
- -	
Groupe d'élément :	
Systèmes structuraux	
Élément :	
Poutre P7	
Localisation :	
--	

Cote CEC		Cote CEM
1		A|B|C|D % 95|3|1|1 %

Remarque / Observation

Fissures verticales de retrait au centre de la poutre.

No photo:	20180530_[redacted]7960
No recommandation(s):	Auc.Rec.

Identification	
Section :	**Axe / Travée :**
5	10W-11W
Position :	
- -	
Groupe d'élément :	
Systèmes structuraux	
Élément :	
Renfort - PRFC - P7	
Localisation :	
--	

Cote CEC		Cote CEM
2		A|B|C|D % 99|0|1|0 %

Remarque / Observation

Décollement de la surface de béton.

No photo:	20180530_[redacted]7983
No recommandation(s):	Auc.Rec.

Axe : **Champlain**	Section : **5**	Structure : **Pont Champlain**

Identification	
Section :	**Axe / Travée :**
5	10W-11W
Position :	
- -	
Groupe d'élément :	
Systèmes structuraux	
Élément :	
Renfort - PRFC - P7	
Localisation :	
--	

Cote CEC		Cote CEM
2		A|B|C|D % 99|0|1|0 %

Remarque / Observation

Présence de bulles d'air >16 000mm² de la pire bande touchée.

No photo:	20180530_[redacted]7984
No recommandation(s):	Auc.Rec.

Identification	
Section :	**Axe / Travée :**
5	10W-11W
Position :	
- -	
Groupe d'élément :	
Systèmes structuraux	
Élément :	
Diaphragme 1	
Localisation :	
--	

Cote CEC		Cote CEM
2		A|B|C|D % 93|5|2|0 %

Remarque / Observation

Fissure longitudinale le long d'un câble de précontrainte pour un diaphragme qui possède seulement un câble de précontrainte

No photo:	20180530_[redacted]8016
No recommandation(s):	Auc.Rec.

Axe : **Champlain**	Section : **5**	Structure : **Pont Champlain**

Identification	
Section :	**Axe / Travée :**
5	10W-11W
Position :	
- -	
Groupe d'élément :	
Systèmes structuraux	
Élément :	
Diaphragme 2	
Localisation :	
--	

Cote CEC		Cote CEM
1		A|B|C|D % 99|1|0|0 %

Remarque / Observation

Fissures longitudinales le long des câbles de précontrainte (3).

No photo:	20180530_[redacted]8052
No recommandation(s):	Auc.Rec.

Identification	
Section :	**Axe / Travée :**
5	10W-11W
Position :	
- -	
Groupe d'élément :	
Systèmes structuraux	
Élément :	
Diaphragme 3	
Localisation :	
--	

Cote CEC		Cote CEM
2		A|B|C|D % 99|1|0|0 %

Remarque / Observation

Fissure longitudinale le long du câble de précontrainte (2).

No photo:	20180530_[redacted]7931
No recommandation(s):	Auc.Rec.

Axe : **Champlain**	Section : **5**	Structure : **Pont Champlain**

Identification	
Section :	**Axe / Travée :**
5	10W-11W
Position :	
- -	
Groupe d'élément :	
Systèmes structuraux	
Élément :	
Diaphragme 4	
Localisation :	
--	

Cote CEC		Cote CEM
2		A|B|C|D % 92|5|3|0 %

Remarque / Observation

Fissure longitudinale le long d'un câble de précontrainte pour un diaphragme qui possède seulement un câble de précontrainte

No photo:	20180530_[redacted]7904
No recommandation(s):	Auc.Rec.

Identification	
Section :	**Axe / Travée :**
5	11W
Position :	
- -	
Groupe d'élément :	
Unité de fondation	
Élément :	
Fût	
Localisation :	
--	

Cote CEC		Cote CEM
3		A|B|C|D % 0|36|60|4 %

Remarque / Observation

Barres d'armature sectionnées

No photo:	20180530_[redacted]8071
No recommandation(s):	Auc.Rec.

Axe : **Champlain**	Section : **5**	Structure : **Pont Champlain**

Identification		
Section :	**Axe / Travée :**	
5	11W	
Position :		
- -		
Groupe d'élément :		
Unité de fondation		
Élément :		
Chevêtre		
Localisation :		
--		
Cote CEC		**Cote CEM**
1		A|B|C|D % 23|75|1|1 %

Remarque / Observation

CEC=1, Trois (3) fissures potentiellement dues aux efforts dans la portion en porte-à-faux allant jusqu'à 1,0 mm.

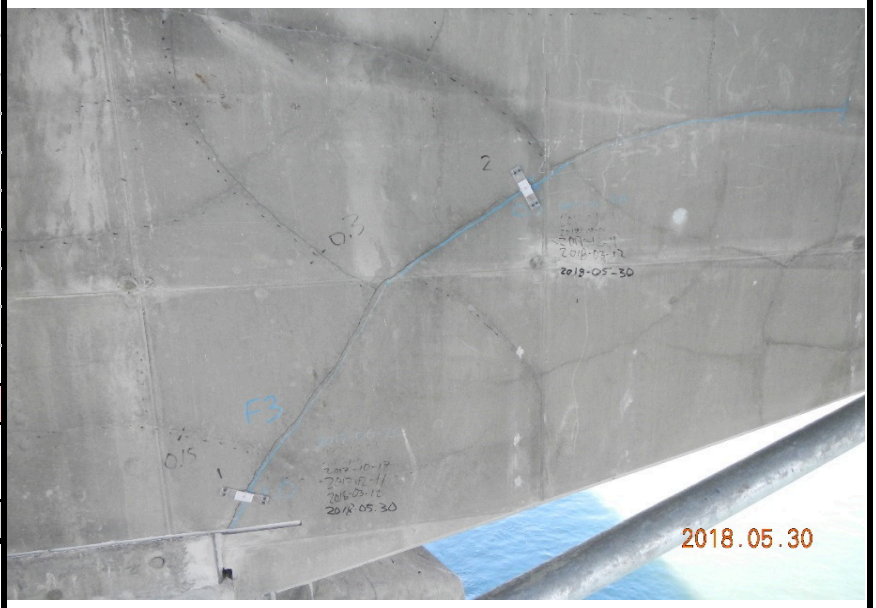

No photo:	20180530_[redacted]8012
No recommandation(s):	17110

Identification		
Section :	**Axe / Travée :**	
5	11W	
Position :		
- -		
Groupe d'élément :		
Unité de fondation		
Élément :		
Chevêtre		
Localisation :		
--		
Cote CEC		**Cote CEM**
1		A|B|C|D % 23|75|1|1 %

Remarque / Observation

CEC=1, Trois (3) fissures potentiellement dues aux efforts dans la portion en porte-à-faux allant jusqu'à 1,0 mm.

No photo:	20180530_[redacted]8044
No recommandation(s):	17110

Axe : **Champlain**	Section : **5**	Structure : **Pont Champlain**

Identification		
Section :	**Axe / Travée :**	
5	11W-12W	
Position :		
- -		
Groupe d'élément :		
Platelage		
Élément :		
Platelage		
Localisation :		
D1 @ D2		
Cote CEC		**Cote CEM**
1		A|B|C|D % 90|7|1|2 %

Remarque / Observation

CEC=1, ancienne zone d'éclatement avec torons visibles. Réparation de béton.

No photo:	20180531_[redacted]8280
No recommandation(s):	Auc.Rec.

Identification		
Section :	**Axe / Travée :**	
5	11W-12W	
Position :		
- -		
Groupe d'élément :		
Platelage		
Élément :		
Platelage		
Localisation :		
D1 @ D2		
Cote CEC		**Cote CEM**
1		A|B|C|D % 90|7|1|2 %

Remarque / Observation

Fissuration longitudinale le long des câbles de précontrainte qui se prolonge dans la semelle supérieure.

No photo:	20180531_[redacted]8264
No recommandation(s):	Auc.Rec.

Axe : **Champlain**	Section : **5**	Structure : **Pont Champlain**

Identification		
Section :	**Axe / Travée :**	
5	11W-12W	
Position :		
- -		
Groupe d'élément :		
Platelage		
Élément :		
Platelage		
Localisation :		
D2 @ D3		
Cote CEC		**Cote CEM**
1		A|B|C|D % 88|11|1|0 %
Remarque / Observation		
Fissures le long des câbles de précontrainte (6)		

No photo:	20180531_[redacted]8180
No recommandation(s):	Auc.Rec.

Identification		
Section :	**Axe / Travée :**	
5	11W-12W	
Position :		
- -		
Groupe d'élément :		
Platelage		
Élément :		
Platelage		
Localisation :		
D3 @ D4		
Cote CEC		**Cote CEM**
3		A|B|C|D % 88|10|1|1 %
Remarque / Observation		
Fissure longitudinale le long d'un câble continuant dans la semelle supérieure		

No photo:	20180531_[redacted]8114
No recommandation(s):	Auc.Rec.

Axe : **Champlain**	Section : **5**	Structure : **Pont Champlain**

Identification		
Section :	**Axe / Travée :**	
5	11W-12W	
Position :		
- -		
Groupe d'élément :		
Platelage		
Élément :		
Renfort - PTE - Dalle		
Localisation :		
D1 @ D2		
Cote CEC		**Cote CEM**
2		A|B|C|D % 98|0|0|2 %

Remarque / Observation

CEC=2, fissuration de la gaine avec fuite de graisse.

No photo:	20180531_[redacted]8252
No recommandation(s):	Auc.Rec.

Identification		
Section :	**Axe / Travée :**	
5	11W-12W	
Position :		
- -		
Groupe d'élément :		
Platelage		
Élément :		
Renfort - PTE - Dalle		
Localisation :		
D3 @ D4		
Cote CEC		**Cote CEM**
2		A|B|C|D % 98|0|0|2 %

Remarque / Observation

CEC=2, fissuration de la gaine avec fuite de graisse.

No photo:	20180531_[redacted]8123
No recommandation(s):	Auc.Rec.

Axe : **Champlain**	Section : **5**	Structure : **Pont Champlain**

Identification	
Section :	**Axe / Travée :**
5	11W-12W
Position :	
- -	
Groupe d'élément :	
Systèmes structuraux	
Élément :	
Poutre P1	
Localisation :	
--	

Cote CEC		Cote CEM
1		A|B|C|D % 94|5|0|1 %

Remarque / Observation

CEC=1, Fissures verticales de retrait au centre de la poutre.

No photo:	20180531_[redacted]8149
No recommandation(s):	Auc.Rec.

Identification	
Section :	**Axe / Travée :**
5	11W-12W
Position :	
- -	
Groupe d'élément :	
Systèmes structuraux	
Élément :	
Renfort - PRFC - P1	
Localisation :	
--	

Cote CEC		Cote CEM
2		A|B|C|D % 96|1|3|0 %

Remarque / Observation

CEC=2, décollement de la surface de béton sur plus de 16 000mm² de la pire bande touchée.

No photo:	20180531_[redacted]8220
No recommandation(s):	Auc.Rec.

Axe : **Champlain**	Section : **5**	Structure : **Pont Champlain**

Identification	
Section :	**Axe / Travée :**
5	11W-12W
Position :	
- -	
Groupe d'élément :	
Systèmes structuraux	
Élément :	
Renfort - TM 1.1 - P1	
Localisation :	
--	

Cote CEC		Cote CEM
3		A|B|C|D % 55|15|30|0 %

Remarque / Observation

Perte de contact de 40%, 75%, et 95% entre l'assise de la poutre et la poutre à l'extrémité

No photo:	20180531_[redacted]8145
No recommandation(s):	15780

Identification	
Section :	**Axe / Travée :**
5	11W-12W
Position :	
- -	
Groupe d'élément :	
Systèmes structuraux	
Élément :	
Poutre P7	
Localisation :	
--	

Cote CEC		Cote CEM
1		A|B|C|D % 93|5|0|2 %

Remarque / Observation

CEC=1, fissures verticales de retrait au centre de la poutre

No photo:	20180531_[redacted]8301
No recommandation(s):	Auc.Rec.

Axe : **Champlain**	Section : **5**	Structure : **Pont Champlain**

Identification		
Section :	**Axe / Travée :**	
5	11W-12W	
Position :		
- -		
Groupe d'élément :		
Systèmes structuraux		
Élément :		
Poutre P7		
Localisation :		
--		
Cote CEC		**Cote CEM**
1		A|B|C|D % 93|5|0|2 %
Remarque / Observation		
CEC=1, fissure longitudinale le long des câbles de précontrainte (5 ou +) (cachées par le PRFC)		

No photo:	20180531_[redacted]8204
No recommandation(s):	Auc.Rec.

Identification		
Section :	**Axe / Travée :**	
5	11W-12W	
Position :		
- -		
Groupe d'élément :		
Systèmes structuraux		
Élément :		
Renfort - PTE ADD - P7		
Localisation :		
--		
Cote CEC		**Cote CEM**
2		A|B|C|D % 100|0|0|0 %
Remarque / Observation		
CEC=2: fissure dans le manchon.		

No photo:	20180531_[redacted]8202
No recommandation(s):	Auc.Rec.

Axe : **Champlain**	Section : **5**	Structure : **Pont Champlain**

Identification	
Section :	**Axe / Travée :**
5	11W-12W
Position :	
- -	
Groupe d'élément :	
Systèmes structuraux	
Élément :	
Renfort - PRFC - P7	
Localisation :	
--	

Cote CEC		Cote CEM
2		A|B|C|D % 97|1|2|0 %

Remarque / Observation

CEC=2, décollement de la surface de béton de plus de 16 000mm².

No photo:	20180531_[redacted]8299
No recommandation(s):	Auc.Rec.

Identification	
Section :	**Axe / Travée :**
5	11W-12W
Position :	
- -	
Groupe d'élément :	
Systèmes structuraux	
Élément :	
Diaphragme 1	
Localisation :	
--	

Cote CEC		Cote CEM
1		A|B|C|D % 94|5|1|0 %

Remarque / Observation

Fissuration le long d'un (1) câble de précontrainte

No photo:	20180531_[redacted]8263
No recommandation(s):	Auc.Rec.

Axe : **Champlain**	Section : **5**	Structure : **Pont Champlain**

Identification	
Section :	**Axe / Travée :**
5	11W-12W
Position :	
- -	
Groupe d'élément :	
Systèmes structuraux	
Élément :	
Diaphragme 4	
Localisation :	
--	

Cote CEC		Cote CEM
1		A|B|C|D % 94|5|1|0 %

Remarque / Observation

Fissuration le long d'un (1) câble de précontrainte

No photo:	20180531_[redacted]8100
No recommandation(s):	Auc.Rec.

Identification	
Section :	**Axe / Travée :**
5	12W
Position :	
- -	
Groupe d'élément :	
Unité de fondation	
Élément :	
Chevêtre	
Localisation :	
--	

Cote CEC		Cote CEM
2		A|B|C|D % 49|50|1|0 %

Remarque / Observation

Fissure potentiellement due aux efforts de 0,1 mm

No photo:	20180531_[redacted]8249
No recommandation(s):	17110

Axe : **Champlain**	Section : **5**	Structure : **Pont Champlain**

Identification	
Section :	**Axe / Travée :**
5	12W-13W
Position :	
- -	
Groupe d'élément :	
Platelage	
Élément :	
Côté extérieur amont	
Localisation :	
--	

Cote CEC		Cote CEM
2		A|B|C|D % 0|80|20|0 %

Remarque / Observation

Tête d'ancrage d'un câble de précontrainte visible/exposée et corrodée

No photo:	20180608_[redacted]9472
No recommandation(s):	Auc.Rec.

Identification	
Section :	**Axe / Travée :**
5	12W-13W
Position :	
- -	
Groupe d'élément :	
Platelage	
Élément :	
Côté extérieur aval	
Localisation :	
--	

Cote CEC		Cote CEM
2		A|B|C|D % 0|70|30|0 %

Remarque / Observation

Tête d'ancrage d'un câble de précontrainte visible / exposée et corrodée sur le côté extérieur

No photo:	20180601_JV_8408
No recommandation(s):	Auc.Rec.

Axe : **Champlain**	Section : **5**	Structure : **Pont Champlain**

Identification		
Section :	**Axe / Travée :**	
5	12W-13W	
Position :		
- -		
Groupe d'élément :		
Platelage		
Élément :		
Platelage		
Localisation :		
D1 @ D2		
Cote CEC		**Cote CEM**
2		A|B|C|D % 95|4|1|0 %
Remarque / Observation		
CEC=2, hypothèse d'un ancien délaminage avec fissuration périphérique réparé		

No photo:	20180608_[redacted]9448
No recommandation(s):	Auc.Rec.

Identification		
Section :	**Axe / Travée :**	
5	12W-13W	
Position :		
- -		
Groupe d'élément :		
Platelage		
Élément :		
Platelage		
Localisation :		
D3 @ D4		
Cote CEC		**Cote CEM**
2		A|B|C|D % 96|4|0|0 %
Remarque / Observation		
Hypothèse d'un ancien délaminage avec fissuration périphérique réparé		

No photo:	20180601_JV_8330
No recommandation(s):	Auc.Rec.

Axe : **Champlain**	Section : **5**	Structure : **Pont Champlain**

Identification	
Section :	**Axe / Travée :**
5	12W-13W
Position :	
- -	
Groupe d'élément :	
Platelage	
Élément :	
Système de drainage	
Localisation :	
--	

Cote CEC		Cote CEM
4		A|B|C|D % --|--|--|-- %

Remarque / Observation

Support du drain manquant.

No photo:	20180601_JV_8405
No recommandation(s):	Auc.Rec.

Identification	
Section :	**Axe / Travée :**
5	12W-13W
Position :	
- -	
Groupe d'élément :	
Systèmes structuraux	
Élément :	
Poutre P1	
Localisation :	
--	

Cote CEC		Cote CEM
1		A|B|C|D % 97|1|1|1 %

Remarque / Observation

CEC=1, fissures verticales de retrait au centre de la poutre

[redacted]

No photo:	20180601_JV_8363
No recommandation(s):	10093

Axe : **Champlain**	Section : **5**	Structure : **Pont Champlain**

Identification	
Section :	**Axe / Travée :**
5	12W-13W
Position :	
- -	
Groupe d'élément :	
Systèmes structuraux	
Élément :	
Poutre P7	
Localisation :	
--	

Cote CEC		Cote CEM
1		A|B|C|D %
		88|9|2|1 %

Remarque / Observation

CEC=1, fissures verticales de retrait au centre de la portée

[redacted]

No photo:	20180601_JV_8392
No recommandation(s):	15772

Identification	
Section :	**Axe / Travée :**
5	12W-13W
Position :	
- -	
Groupe d'élément :	
Systèmes structuraux	
Élément :	
Poutre P7	
Localisation :	
--	

Cote CEC		Cote CEM
1		A|B|C|D %
		88|9|2|1 %

Remarque / Observation

CEC=1, fissures longitudinales le long des câbles de précontrainte (5 et +)

No photo:	20180608_[redacted]9372
No recommandation(s):	15772

Axe : **Champlain**	Section : **5**	Structure : **Pont Champlain**

Identification	
Section :	**Axe / Travée :**
5	12W-13W
Position :	
- -	
Groupe d'élément :	
Systèmes structuraux	
Élément :	
Renfort - QP1.0 - P7	
Localisation :	
--	

Cote CEC		Cote CEM
4		A|B|C|D % 98|1|0|1 %

Remarque / Observation

Fissuration allant jusqu'à 0,4mm localisée au point de pénétration de l'élément de post-tension dans le bloc de béton.

No photo:	**20180601_JV_8358**
No recommandation(s):	**15772**

Identification	
Section :	**Axe / Travée :**
5	12W-13W
Position :	
- -	
Groupe d'élément :	
Systèmes structuraux	
Élément :	
Diaphragme 1	
Localisation :	
--	

Cote CEC		Cote CEM
1		A|B|C|D % 98|1|1|0 %

Remarque / Observation

CEC=1 Fissures longitudinales le long du câble de précontrainte (1)

No photo:	**20180608_[redacted]9418**
No recommandation(s):	**Auc.Rec.**

Axe : **Champlain**	Section : **5**	Structure : **Pont Champlain**

Identification	
Section :	**Axe / Travée :**
5	12W-13W
Position :	
- -	
Groupe d'élément :	
Systèmes structuraux	
Élément :	
Diaphragme 4	
Localisation :	
--	

Cote CEC		Cote CEM
1		A|B|C|D % 98|1|1|0 %

Remarque / Observation

CEC=1 Fissures longitudinales le long du câble de précontrainte (1).

No photo:	20180601_JV_8331
No recommandation(s):	Auc.Rec.

Identification	
Section :	**Axe / Travée :**
5	13W
Position :	
- -	
Groupe d'élément :	
Unité de fondation	
Élément :	
Fût	
Localisation :	
--	

Cote CEC		Cote CEM
2		A|B|C|D % 0|17|80|3 %

Remarque / Observation

Érosion par abrasion importante dans la zone de marnage.

No photo:	20180608_[redacted]9398
No recommandation(s):	Auc.Rec.

Axe : **Champlain**	Section : **5**	Structure : **Pont Champlain**

Identification	
Section :	**Axe / Travée :**
5	13W
Position :	
- -	
Groupe d'élément :	
Unité de fondation	
Élément :	
Fût	
Localisation :	
--	

Cote CEC		Cote CEM
2		A|B|C|D % 0|17|80|3 %

Remarque / Observation

Fissuration polygonale étroite à large, délaminage et éclatement avec armatures visibles corrodées. Défauts affectant la capacité de façon importante

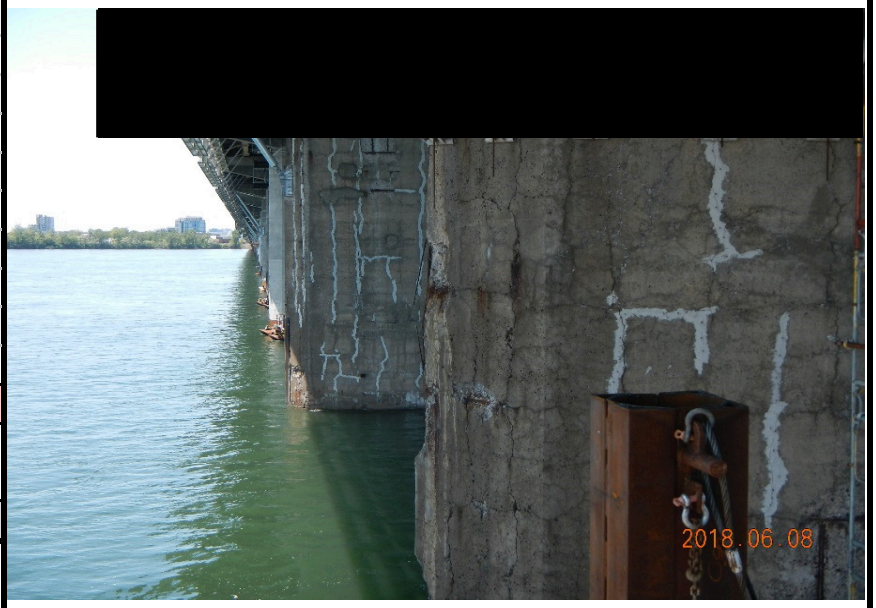

No photo:	20180608_[redacted]9462
No recommandation(s):	Auc.Rec.

Identification	
Section :	**Axe / Travée :**
5	13W
Position :	
- -	
Groupe d'élément :	
Unité de fondation	
Élément :	
Fût	
Localisation :	
--	

Cote CEC		Cote CEM
2		A|B|C|D % 0|17|80|3 %

Remarque / Observation

Fissuration polygonale étroite à large, délaminage et éclatement avec armatures visibles corrodées. Défauts affectant la capacité de façon importante

No photo:	20180606_[redacted]1498
No recommandation(s):	Auc.Rec.

Axe : **Champlain**	Section : **5**	Structure : **Pont Champlain**

Identification	
Section :	**Axe / Travée :**
5	13W
Position :	
- -	
Groupe d'élément :	
Unité de fondation	
Élément :	
Chevêtre	
Localisation :	
--	

Cote CEC		Cote CEM
2		A|B|C|D % 43|55|2|0 %

Remarque / Observation

Fissure potentiellement due aux efforts inférieure à 0,25 mm

No photo:	20180608_[redacted]9451
No recommandation(s):	17110

Identification	
Section :	**Axe / Travée :**
5	13W
Position :	
- -	
Groupe d'élément :	
Unité de fondation	
Élément :	
Chevêtre	
Localisation :	
--	

Cote CEC		Cote CEM
2		A|B|C|D % 43|55|2|0 %

Remarque / Observation

Fissure potentiellement due aux efforts inférieure à 0,25 mm

No photo:	20180608_[redacted]9450
No recommandation(s):	17110

Axe : **Champlain**	Section : **5**	Structure : **Pont Champlain**

Identification		
Section :	**Axe / Travée :**	
5	13W-14W	
Position :		
- -		
Groupe d'élément :		
Platelage		
Élément :		
Platelage		
Localisation :		
D1 @ D2		
Cote CEC		**Cote CEM**
2		A|B|C|D % 94|5|1|0 %
Remarque / Observation		
CEC=2, hypothèse d'un ancien délaminage avec fissuration périphérique réparé		

No photo:	20180608_[redacted]9249
No recommandation(s):	Auc.Rec.

Identification		
Section :	**Axe / Travée :**	
5	13W-14W	
Position :		
- -		
Groupe d'élément :		
Platelage		
Élément :		
Platelage		
Localisation :		
D3 @ D4		
Cote CEC		**Cote CEM**
2		A|B|C|D % 93|6|1|0 %
Remarque / Observation		
CEC=2, hypothèse d'un ancien délaminage avec fissuration périphérique réparé		

No photo:	20180705_[redacted]1506
No recommandation(s):	10098

Axe : **Champlain**	Section : **5**	Structure : **Pont Champlain**

Identification	
Section :	**Axe / Travée :**
5	13W-14W
Position :	
- -	
Groupe d'élément :	
Dispositif de retenue	
Élément :	
Glissière médiane	
Localisation :	
--	

Cote CEC		Cote CEM
3		A|B|C|D % 88|10|1|1 %

Remarque / Observation

Désagrégation très importante avec armature visible corrodée

No photo:	20180606_[redacted]1291
No recommandation(s):	15792

Identification	
Section :	**Axe / Travée :**
5	13W-14W
Position :	
- -	
Groupe d'élément :	
Systèmes structuraux	
Élément :	
Poutre P1	
Localisation :	
--	

Cote CEC		Cote CEM
1		A|B|C|D % 93|6|0|1 %

Remarque / Observation

CEC=1, Fissures longitudinales le long des câbles de précontrainte (5+) cachées par PRFC

No photo:	20180608_[redacted]9233
No recommandation(s):	Auc.Rec.

Axe : **Champlain**	Section : **5**	Structure : **Pont Champlain**

Identification	
Section :	**Axe / Travée :**
5	13W-14W
Position :	
- -	
Groupe d'élément :	
Systèmes structuraux	
Élément :	
Poutre P1	
Localisation :	
--	

Cote CEC		Cote CEM
1		A|B|C|D % 93|6|0|1 %

Remarque / Observation

CEC=1, Fissures verticales de retrait au centre de la poutre

No photo:	20180606_[redacted]1425
No recommandation(s):	Auc.Rec.

Identification	
Section :	**Axe / Travée :**
5	13W-14W
Position :	
- -	
Groupe d'élément :	
Systèmes structuraux	
Élément :	
Renfort - PTE ADD - P1	
Localisation :	
--	

Cote CEC		Cote CEM
2		A|B|C|D % 99|0|1|0 %

Remarque / Observation

CEC=2, Fissure dans le raccordement de la gaine.

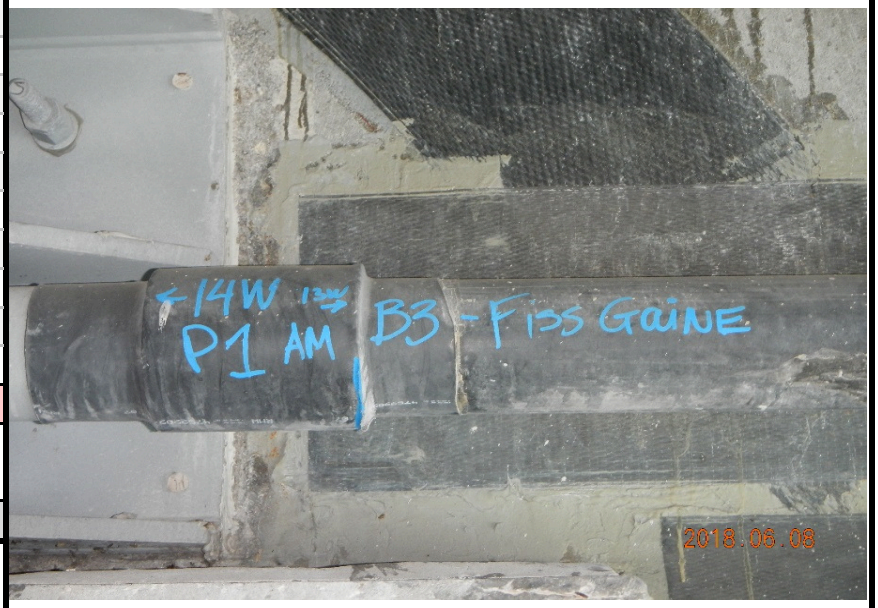

No photo:	20180608_[redacted]9246
No recommandation(s):	Auc.Rec.

Axe : **Champlain**	Section : **5**	Structure : **Pont Champlain**

Identification	
Section :	**Axe / Travée :**
5	13W-14W
Position :	
- -	
Groupe d'élément :	
Systèmes structuraux	
Élément :	
Poutre P4	
Localisation :	
--	

Cote CEC		Cote CEM
1		A|B|C|D % 89|10|1|0 %

Remarque / Observation

CEC=1, Fissures longitudinales le long des câbles de précontrainte (5+)

No photo:	20180606_[redacted]1497
No recommandation(s):	10091,15753

Identification	
Section :	**Axe / Travée :**
5	13W-14W
Position :	
- -	
Groupe d'élément :	
Systèmes structuraux	
Élément :	
Poutre P7	
Localisation :	
--	

Cote CEC		Cote CEM
1		A|B|C|D % 84|15|0|1 %

Remarque / Observation

CEC=1, Fissures longitudinales le long des câbles de précontrainte (5+ cachées par le PRFC et par la PTE additionnelle

No photo:	20180608_[redacted]9210
No recommandation(s):	Auc.Rec.

Axe : **Champlain**	Section : **5**	Structure : **Pont Champlain**

Identification	
Section :	**Axe / Travée :**
5	13W-14W
Position :	
- -	
Groupe d'élément :	
Systèmes structuraux	
Élément :	
Poutre P7	
Localisation :	
--	

Cote CEC		Cote CEM
1		A|B|C|D % 84|15|0|1 %

Remarque / Observation

CEC=1 Fissures verticales de retrait au centre de la poutre

No photo:	20180606_[redacted]1439
No recommandation(s):	Auc.Rec.

Identification	
Section :	**Axe / Travée :**
5	13W-14W
Position :	
- -	
Groupe d'élément :	
Systèmes structuraux	
Élément :	
Renfort - PTE - P7	
Localisation :	
--	

Cote CEC		Cote CEM
4		A|B|C|D % 50|0|0|50 %

Remarque / Observation

Ancrages manquants, plusieurs supports enlevés pour l'installation de la PTE additionnelle du treillis métallique

[redacted]

No photo:	20180608_[redacted]9213
No recommandation(s):	Auc.Rec.

Axe : **Champlain**	Section : **5**	Structure : **Pont Champlain**

Identification	
Section :	**Axe / Travée :**
5	13W-14W
Position :	
- -	
Groupe d'élément :	
Systèmes structuraux	
Élément :	
Renfort - PTE ADD - P7	
Localisation :	
--	

Cote CEC		Cote CEM
2		A|B|C|D % 99|0|1|0 %

Remarque / Observation

CEC=2, Fissure dans le raccordement de la gaine.

No photo:	**20180608_[redacted]9358**
No recommandation(s):	**Auc.Rec.**

Identification	
Section :	**Axe / Travée :**
5	13W-14W
Position :	
- -	
Groupe d'élément :	
Systèmes structuraux	
Élément :	
Renfort - PRFC - P7	
Localisation :	
--	

Cote CEC		Cote CEM
1		A|B|C|D % 96|0|3|1 %

Remarque / Observation

Fissuration verticale de la résine

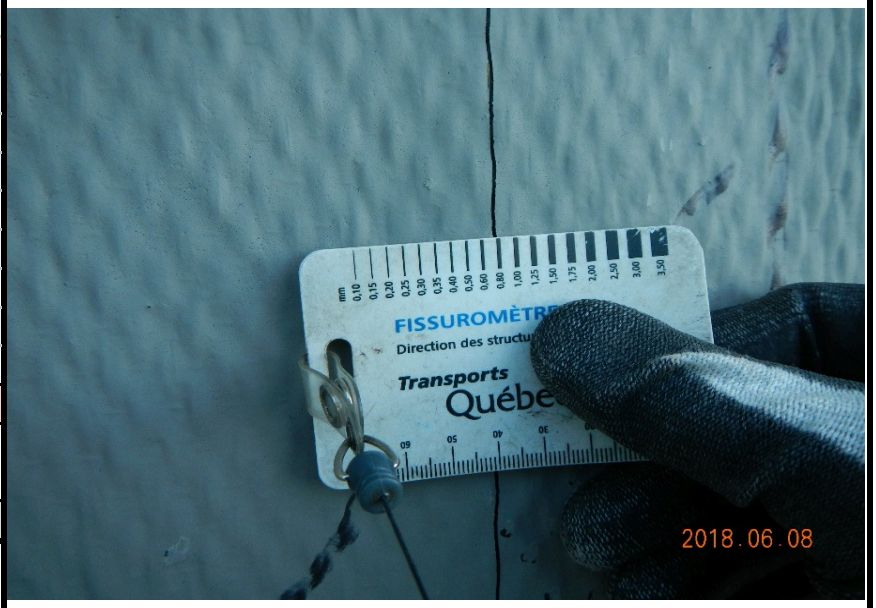

No photo:	**20180608_[redacted]9222**
No recommandation(s):	**Auc.Rec.**

Axe : **Champlain**	Section : **5**	Structure : **Pont Champlain**

Identification	
Section :	**Axe / Travée :**
5	13W-14W
Position :	
- -	
Groupe d'élément :	
Systèmes structuraux	
Élément :	
Renfort - PRFC - P7	
Localisation :	
--	

Cote CEC		Cote CEM
1		A|B|C|D % 96|0|3|1 %

Remarque / Observation

CEC=1, Décollement de la surface de béton >16 000mm² de plus de 3 bandes consécutives.

No photo:	20180608_[redacted]9216
No recommandation(s):	Auc.Rec.

Identification	
Section :	**Axe / Travée :**
5	13W-14W
Position :	
- -	
Groupe d'élément :	
Systèmes structuraux	
Élément :	
Renfort - TM 1.1 - P7	
Localisation :	
--	

Cote CEC		Cote CEM
4		A|B|C|D % 59|40|0|1 %

Remarque / Observation

Défaut de matériau dans l'acier sur 50mm

No photo:	20180608_[redacted]9310
No recommandation(s):	15780

Axe : **Champlain**	Section : **5**	Structure : **Pont Champlain**

Identification		
Section :	**Axe / Travée :**	
5	13W-14W	
Position :		
- -		
Groupe d'élément :		
Systèmes structuraux		
Élément :		
Diaphragme 1		
Localisation :		
--		
Cote CEC		**Cote CEM**
1		A|B|C|D % 95|5|0|0 %
Remarque / Observation		
CEC=1 Fissure longitudinale le long d'un câble de précontrainte (1)		

No photo:	20180608_[redacted]9290
No recommandation(s):	Auc.Rec.

Identification		
Section :	**Axe / Travée :**	
5	13W-14W	
Position :		
- -		
Groupe d'élément :		
Systèmes structuraux		
Élément :		
Diaphragme 4		
Localisation :		
--		
Cote CEC		**Cote CEM**
1		A|B|C|D % 93|6|1|0 %
Remarque / Observation		
CEC=1 Fissure longitudinale le long d'un câble de précontrainte (1).		

No photo:	20180606_[redacted]1480
No recommandation(s):	Auc.Rec.

Axe : **Champlain**	Section : **5**	Structure : **Pont Champlain**

Identification	
Section :	**Axe / Travée :**
5	13W-14W
Position :	
- -	
Groupe d'élément :	
Systèmes structuraux	
Élément :	
Diaphragme 4	
Localisation :	
--	

Cote CEC		Cote CEM
1		A|B|C|D % 93|6|1|0 %

Remarque / Observation

CEC=1, Délaminage et éclatement avec toron visible

No photo:	20180606_[redacted]1481
No recommandation(s):	Auc.Rec.

Identification	
Section :	**Axe / Travée :**
5	14W
Position :	
- -	
Groupe d'élément :	
Unité de fondation	
Élément :	
Fût	
Localisation :	
--	

Cote CEC		Cote CEM
2		A|B|C|D % 0|20|76|4 %

Remarque / Observation

Fissuration polygonale étroite à large, délaminage et éclatement avec armatures visibles corrodées. Défauts affectant la capacité de façon importante.

No photo:	20180607_[redacted]9061
No recommandation(s):	Auc.Rec.

Axe : **Champlain**	Section : **5**	Structure : **Pont Champlain**

Identification	
Section :	**Axe / Travée :**
5	14W
Position :	
- -	
Groupe d'élément :	
Unité de fondation	
Élément :	
Fût	
Localisation :	
--	

Cote CEC		Cote CEM
2		A|B|C|D % 0|20|76|4 %

Remarque / Observation

Fissuration polygonale étroite à large, délaminage et éclatement avec armatures visibles corrodées. Défauts affectant la capacité de façon importante.

No photo:	20180608_[redacted]9344
No recommandation(s):	Auc.Rec.

Identification	
Section :	**Axe / Travée :**
5	14W
Position :	
- -	
Groupe d'élément :	
Unité de fondation	
Élément :	
Chevêtre	
Localisation :	
--	

Cote CEC		Cote CEM
1		A|B|C|D % 38|60|1|1 %

Remarque / Observation

Fissure potentiellement due aux efforts dans la portion en porte-à-faux jusqu'à 0,4 mm

No photo:	20180608_[redacted]9324
No recommandation(s):	17110

Axe : **Champlain**	Section : **5**	Structure : **Pont Champlain**

Identification	
Section :	**Axe / Travée :**
5	14W
Position :	
- -	
Groupe d'élément :	
Unité de fondation	
Élément :	
Chevêtre	
Localisation :	
--	

Cote CEC		Cote CEM
1		A|B|C|D % 38|60|1|1 %

Remarque / Observation

Fissure potentiellement due aux efforts dans la portion en porte-à-faux jusqu'à 0,4 mm

No photo:	20180608_[redacted]9322
No recommandation(s):	17110

Identification	
Section :	**Axe / Travée :**
5	14W
Position :	
- -	
Groupe d'élément :	
Unité de fondation	
Élément :	
Chevêtre	
Localisation :	
--	

Cote CEC		Cote CEM
1		A|B|C|D % 38|60|1|1 %

Remarque / Observation

Fissure potentiellement due aux efforts dans la portion en porte-à-faux jusqu'à 0,4 mm

No photo:	20180608_[redacted]9326
No recommandation(s):	17110

Axe : **Champlain**	Section : **5**	Structure : **Pont Champlain**

Identification	
Section :	**Axe / Travée :**
5	14W
Position :	
- -	
Groupe d'élément :	
Unité de fondation	
Élément :	
Renfort - Super-Post - Chev.	
Localisation :	
--	

Cote CEC		Cote CEM
1		A|B|C|D % 98|0|0|2 %

Remarque / Observation

CEC=1, Mauvaise adhérance du coulis autour du cadre d'articulation

No photo:	20180608_[redacted]9333
No recommandation(s):	Auc.Rec.

Identification	
Section :	**Axe / Travée :**
5	14W
Position :	
- -	
Groupe d'élément :	
Unité de fondation	
Élément :	
Renfort - Super-Post - Chev.	
Localisation :	
--	

Cote CEC		Cote CEM
1		A|B|C|D % 98|0|0|2 %

Remarque / Observation

CEC=1, Délaminage du coulis autour du cadre d'articulation.

No photo:	20180607_[redacted]8980
No recommandation(s):	Auc.Rec.

Axe : **Champlain**	Section : **5**	Structure : **Pont Champlain**

Identification	
Section :	**Axe / Travée :**
5	14W
Position :	
- -	
Groupe d'élément :	
Unité de fondation	
Élément :	
Butoir	
Localisation :	
--	

Cote CEC		Cote CEM
4		A|B|C|D % 75|0|25|0 %

Remarque / Observation

Délaminage.

No photo:	20180608_[redacted]9260
No recommandation(s):	Auc.Rec.

Identification	
Section :	**Axe / Travée :**
5	14W-15W
Position :	
- -	
Groupe d'élément :	
Platelage	
Élément :	
Platelage	
Localisation :	
D1 @ D2	

Cote CEC		Cote CEM
1		A|B|C|D % 97|2|1|0 %

Remarque / Observation

CEC=1, Hypothèse d'anciennes zones d'éclatement avec torons visibles corrodés avec fils coupés réparés

No photo:	20180607_[redacted]9093
No recommandation(s):	Auc.Rec.

Axe : **Champlain**	Section : **5**	Structure : **Pont Champlain**

Identification	
Section :	**Axe / Travée :**
5	14W-15W
Position :	
- -	
Groupe d'élément :	
Platelage	
Élément :	
Platelage	
Localisation :	
D1 @ D2	

Cote CEC		Cote CEM
1		A|B|C|D % 96|3|1|0 %

Remarque / Observation

CEC=1, Hypothèse d'anciennes zones d'éclatement avec torons visibles corrodés avec fils coupés réparés

No photo:	20180607_[redacted]8955
No recommandation(s):	Auc.Rec.

Identification	
Section :	**Axe / Travée :**
5	14W-15W
Position :	
- -	
Groupe d'élément :	
Systèmes structuraux	
Élément :	
Poutre P1	
Localisation :	
--	

Cote CEC		Cote CEM
1		A|B|C|D % 93|5|1|1 %

Remarque / Observation

CEC=1, Fissures verticales de retrait au centre de la poutre

No photo:	20180607_[redacted]9057
No recommandation(s):	10093

Axe : **Champlain**	Section : **5**	Structure : **Pont Champlain**

Identification	
Section :	**Axe / Travée :**
5	14W-15W
Position :	
- -	
Groupe d'élément :	
Systèmes structuraux	
Élément :	
Poutre P1	
Localisation :	
--	

Cote CEC		Cote CEM
1		A|B|C|D % 93|5|1|1 %

Remarque / Observation

CEC=1, Fissures longitudinales le long des câbles de précontrainte (5+) cachées par PRFC

No photo:	20180607_[redacted]8927
No recommandation(s):	10093

Identification	
Section :	**Axe / Travée :**
5	14W-15W
Position :	
- -	
Groupe d'élément :	
Systèmes structuraux	
Élément :	
Renfort - PTE - P1	
Localisation :	
--	

Cote CEC		Cote CEM
4		A|B|C|D % 79|0|1|20 %

Remarque / Observation

Pertes des coussinets de caoutchouc sous la gaine

[redacted]

No photo:	20180607_[redacted]9184
No recommandation(s):	Auc.Rec.

Axe : **Champlain**	Section : **5**	Structure : **Pont Champlain**

Identification	
Section :	**Axe / Travée :**
5	14W-15W
Position :	
- -	
Groupe d'élément :	
Systèmes structuraux	
Élément :	
Renfort - PRFC - P1	
Localisation :	
--	

Cote CEC		Cote CEM
1		A|B|C|D % 89|0|10|1 %

Remarque / Observation

CEC=1. Décollement de la surface de béton et déchirement sur 200 000 mm²

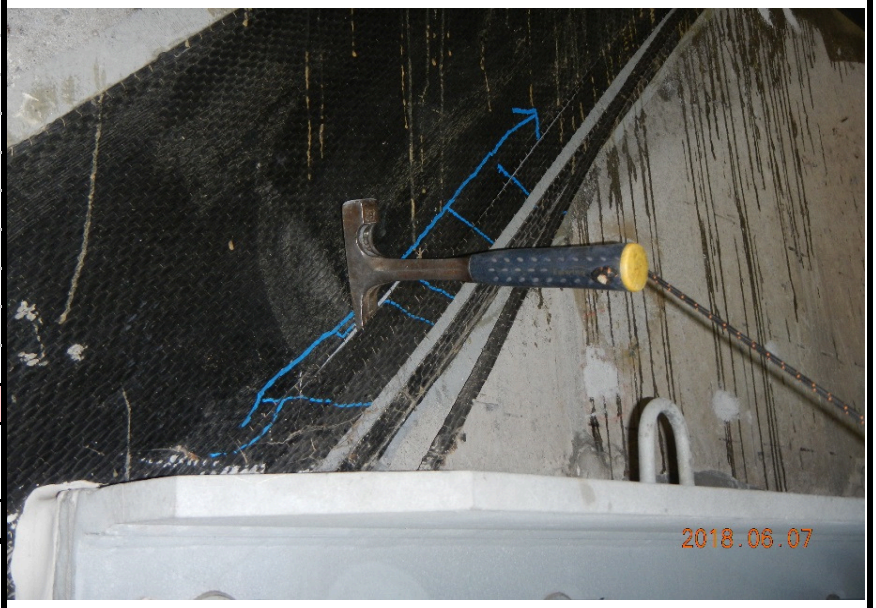

No photo:	20180607_[redacted]8951
No recommandation(s):	Auc.Rec.

Identification	
Section :	**Axe / Travée :**
5	14W-15W
Position :	
- -	
Groupe d'élément :	
Systèmes structuraux	
Élément :	
Poutre P4	
Localisation :	
--	

Cote CEC		Cote CEM
1		A|B|C|D % 91|8|1|0 %

Remarque / Observation

CEC=1. Fissures longitudinales le long de plus decinq (5+) câbles de précontrainte

No photo:	20180607_[redacted]9175
No recommandation(s):	10091

Axe : **Champlain**	Section : **5**	Structure : **Pont Champlain**

Identification	
Section :	**Axe / Travée :**
5	14W-15W
Position :	
- -	
Groupe d'élément :	
Systèmes structuraux	
Élément :	
Poutre P7	
Localisation :	
--	

Cote CEC		Cote CEM
1		A|B|C|D % 85|15|0|0 %

Remarque / Observation

CEC=1, Fissuration longitudinale le long des câbles de précontrainte (5 et +) cachées par PRFC

No photo:	20180607_[redacted]9081
No recommandation(s):	Auc.Rec.

Identification	
Section :	**Axe / Travée :**
5	14W-15W
Position :	
- -	
Groupe d'élément :	
Systèmes structuraux	
Élément :	
Renfort - PTE - P7	
Localisation :	
--	

Cote CEC		Cote CEM
4		A|B|C|D % 79|0|1|20 %

Remarque / Observation

Ancrages manquants dans le béton.

No photo:	20180607_[redacted]9073
No recommandation(s):	Auc.Rec.

Axe : **Champlain**	Section : **5**	Structure : **Pont Champlain**

Identification	
Section :	**Axe / Travée :**
5	14W-15W
Position :	
- -	
Groupe d'élément :	
Systèmes structuraux	
Élément :	
Renfort - PRFC - P7	
Localisation :	
--	

Cote CEC		Cote CEM
2		A|B|C|D % 96|1|3|0 %

Remarque / Observation

CEC=2, Décollement de la surface de béton sur plus de 16 000 mm²

No photo:	20180607_[redacted]9068
No recommandation(s):	Auc.Rec.

Identification	
Section :	**Axe / Travée :**
5	14W-15W
Position :	
- -	
Groupe d'élément :	
Systèmes structuraux	
Élément :	
Diaphragme 1	
Localisation :	
--	

Cote CEC		Cote CEM
2		A|B|C|D % 99|1|0|0 %

Remarque / Observation

CEC=2. Fissure longitudinale le long d'un câble précontraint (1) pour un diaphragme qui possède seulement un câble de précontrainte.

No photo:	20180705_[redacted]1501
No recommandation(s):	Auc.Rec.

Axe : **Champlain**	Section : **5**	Structure : **Pont Champlain**

Identification	
Section :	**Axe / Travée :**
5	14W-15W
Position :	
- -	
Groupe d'élément :	
Systèmes structuraux	
Élément :	
Diaphragme 2	
Localisation :	
--	

Cote CEC		Cote CEM
2		A|B|C|D % 97|2|1|0 %

Remarque / Observation

CEC=2, Fissures longitudinales le long des câbles de précontrainte (2)

No photo:	20180607_[redacted]9088
No recommandation(s):	Auc.Rec.

Identification	
Section :	**Axe / Travée :**
5	14W-15W
Position :	
- -	
Groupe d'élément :	
Systèmes structuraux	
Élément :	
Diaphragme 3	
Localisation :	
--	

Cote CEC		Cote CEM
2		A|B|C|D % 98|2|0|0 %

Remarque / Observation

CEC=2, Fissures longitudinales le long des câble de précontrainte (2).

No photo:	20180607_[redacted]9032
No recommandation(s):	Auc.Rec.

Axe : **Champlain**	Section : **5**	Structure : **Pont Champlain**

Identification	
Section :	**Axe / Travée :**
5	14W-15W
Position :	
- -	
Groupe d'élément :	
Systèmes structuraux	
Élément :	
Diaphragme 4	
Localisation :	
--	

Cote CEC		Cote CEM
2		A|B|C|D % 98|1|1|0 %

Remarque / Observation

CEC=2, Fissure longitudinale le long d'un câble précontraint (1) pour un diaphragme qui possède seulement un câble de précontrainte

No photo:	20180607_[redacted]8992
No recommandation(s):	Auc.Rec.

Identification	
Section :	**Axe / Travée :**
5	15W-16W
Position :	
- -	
Groupe d'élément :	
Platelage	
Élément :	
Platelage	
Localisation :	
D1 @ D2	

Cote CEC		Cote CEM
1		A|B|C|D % 92|6|1|1 %

Remarque / Observation

Fissuration longitudinale le long de trois (3) câbles de précontrainte des dalles intercalaires se prolongeant dans la semelle supérieure de la poutre

No photo:	20180611_[redacted]9631
No recommandation(s):	Auc.Rec.

Axe : **Champlain**	Section : **5**	Structure : **Pont Champlain**

Identification	
Section :	**Axe / Travée :**
5	15W-16W
Position :	
- -	
Groupe d'élément :	
Platelage	
Élément :	
Platelage	
Localisation :	
D1 @ D2	

Cote CEC		Cote CEM
1		A|B|C|D % 92|6|1|1 %

Remarque / Observation

CEC=1 Fissures longitudinales le long de (9) câbles de précontrainte consécutifs

No photo:	**20180611_[redacted]9630**
No recommandation(s):	**Auc.Rec.**

Axe : **Champlain**	Section : **5**	Structure : **Pont Champlain**

Identification		
Section :	**Axe / Travée :**	
5	15W-16W	
Position :		
- -		
Groupe d'élément :		
Platelage		
Élément :		
Platelage		
Localisation :		
D3 @ D4		
Cote CEC		**Cote CEM**
2		A|B|C|D % 94|5|1|0 %

Remarque / Observation

CEC=2, Hypothèse: Anciennes zones de délaminage avec fissuration périphérique

No photo:	20180611_[redacted]9698
No recommandation(s):	Auc.Rec.

Identification		
Section :	**Axe / Travée :**	
5	15W-16W	
Position :		
- -		
Groupe d'élément :		
Platelage		
Élément :		
Renfort - PTE - Dalle		
Localisation :		
D3 @ D4		
Cote CEC		**Cote CEM**
2		A|B|C|D % 98|0|2|0 %

Remarque / Observation

CEC=2, Usure de la gaine avec perte de graisse aux ouvertures aménagées dans les âmes des poutres

No photo:	20180611_[redacted]9563
No recommandation(s):	Auc.Rec.

Axe : **Champlain**	Section : **5**	Structure : **Pont Champlain**

Identification		
Section :	**Axe / Travée :**	
5	15W-16W	
Position :		
- -		
Groupe d'élément :		
Platelage		
Élément :		
Système de drainage		
Localisation :		
--		
Cote CEC		**Cote CEM**
1		A|B|C|D % --|--|--|-- %

Remarque / Observation

Les drains dégouttent sur le TM

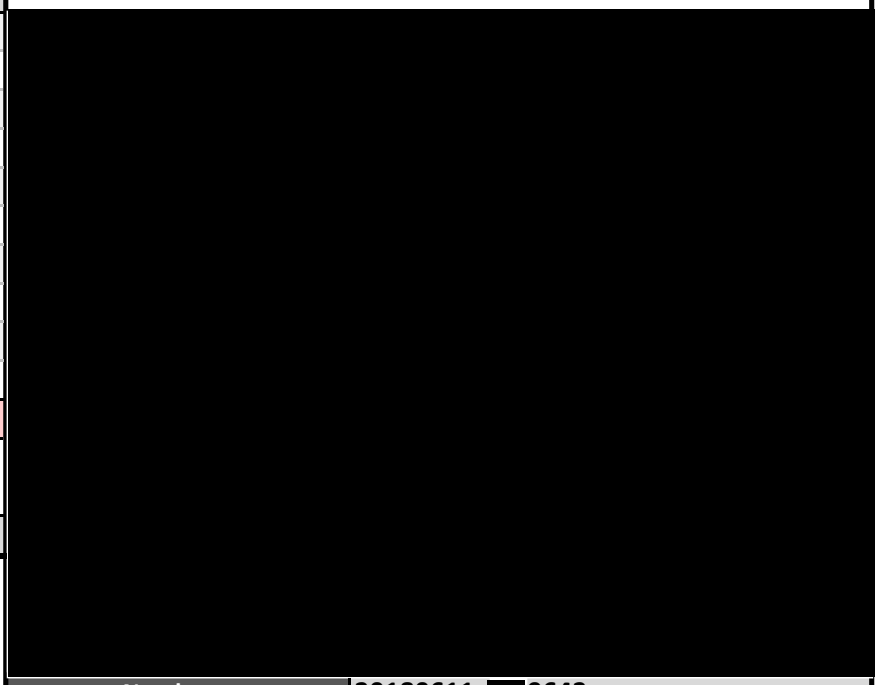

No photo:	20180611_[redacted]9643
No recommandation(s):	Auc.Rec.

Identification		
Section :	**Axe / Travée :**	
5	15W-16W	
Position :		
- -		
Groupe d'élément :		
Systèmes structuraux		
Élément :		
Poutre P1		
Localisation :		
--		
Cote CEC		**Cote CEM**
1		A|B|C|D % 92|6|1|1 %

Remarque / Observation

CEC=1, Fissures verticales de retrait au centre de la poutre

No photo:	20180611_[redacted]9516
No recommandation(s):	10091

Axe : **Champlain**	Section : **5**	Structure : **Pont Champlain**

Identification	
Section :	**Axe / Travée :**
5	15W-16W
Position :	
- -	
Groupe d'élément :	
Systèmes structuraux	
Élément :	
Poutre P1	
Localisation :	
--	

Cote CEC		Cote CEM
1		A|B|C|D % 92|6|1|1 %

Remarque / Observation

CEC=1, Fissures longitudinales le long des câbles de précontrainte (5+) cachées par PRFC

No photo:	20180611_[redacted]9483
No recommandation(s):	10091

Identification	
Section :	**Axe / Travée :**
5	15W-16W
Position :	
- -	
Groupe d'élément :	
Systèmes structuraux	
Élément :	
Renfort - TM 1.1 - P1	
Localisation :	
--	

Cote CEC		Cote CEM
3		A|B|C|D % 54|1|15|30 %

Remarque / Observation

Perte de contact de 50%, 90% et de 100% entre l'assise de la poutre et la poutre

No photo:	20180611_[redacted]9583
No recommandation(s):	15780

Axe : **Champlain**	Section : **5**	Structure : **Pont Champlain**

Identification		
Section :	**Axe / Travée :**	
5	15W-16W	
Position :		
- -		
Groupe d'élément :		
Systèmes structuraux		
Élément :		
Poutre P7		
Localisation :		
--		
Cote CEC		**Cote CEM**
1		A|B|C|D % 93|5|1|1 %
Remarque / Observation		
CEC=1, Fissuration longitudinale le long des câbles de précontrainte (5 ou +) cachées par PRFC.		

No photo:	20180611_[redacted]9603
No recommandation(s):	Auc.Rec.

Identification		
Section :	**Axe / Travée :**	
5	15W-16W	
Position :		
- -		
Groupe d'élément :		
Systèmes structuraux		
Élément :		
Poutre P7		
Localisation :		
--		
Cote CEC		**Cote CEM**
1		A|B|C|D % 93|5|1|1 %
Remarque / Observation		
CEC=1, Fissures verticales de retrait au centre de la poutre		

No photo:	20180611_[redacted]9534
No recommandation(s):	Auc.Rec.

Axe : **Champlain**	Section : **5**	Structure : **Pont Champlain**

Identification	
Section :	**Axe / Travée :**
5	15W-16W
Position :	
- -	
Groupe d'élément :	
Systèmes structuraux	
Élément :	
Renfort - PRFC - P7	
Localisation :	
--	

Cote CEC		Cote CEM
1		A|B|C|D % 89|0|8|3 %

Remarque / Observation

CEC=1 Décollement de la surface de béton supérieure à 16 000 mm2 sur trois (3) bandes consécutives

No photo:	20180611_[redacted]9615
No recommandation(s):	Auc.Rec.

Identification	
Section :	**Axe / Travée :**
5	15W-16W
Position :	
- -	
Groupe d'élément :	
Systèmes structuraux	
Élément :	
Renfort - TM 1.1 - P7	
Localisation :	
--	

Cote CEC		Cote CEM
4		A|B|C|D % 40|15|15|30 %

Remarque / Observation

Perte de contact de 50%, 90% et 100% entre l'assise de la poutre et la poutre aux extrémités.

No photo:	20180611_[redacted]9608
No recommandation(s):	15780

Axe : **Champlain**	Section : **5**	Structure : **Pont Champlain**

Identification	
Section :	**Axe / Travée :**
5	15W-16W
Position :	
- -	
Groupe d'élément :	
Systèmes structuraux	
Élément :	
Diaphragme 1	
Localisation :	
--	

Cote CEC		Cote CEM
1		A|B|C|D % 98|2|0|0 %

Remarque / Observation

CEC=1. Fissure longitudinale le long d'un câble précontraint (1) pour un diaphragme qui possède seulement un câble de précontrainte.

No photo:	20180611_[redacted]9670
No recommandation(s):	Auc.Rec.

Identification	
Section :	**Axe / Travée :**
5	15W-16W
Position :	
- -	
Groupe d'élément :	
Systèmes structuraux	
Élément :	
Diaphragme 2	
Localisation :	
--	

Cote CEC		Cote CEM
2		A|B|C|D % 99|1|0|0 %

Remarque / Observation

CEC=2, Fissures longitudinales les longs des câbles de précontrainte (2)

No photo:	20180611_[redacted]9610
No recommandation(s):	Auc.Rec.

Axe : **Champlain**	Section : **5**	Structure : **Pont Champlain**

Identification	
Section :	**Axe / Travée :**
5	15W-16W
Position :	
- -	
Groupe d'élément :	
Systèmes structuraux	
Élément :	
Diaphragme 3	
Localisation :	
--	

Cote CEC		Cote CEM
2		A|B|C|D % 98|1|1|0 %

Remarque / Observation

CEC=2, têtes d'ancrage de précontrainte internes visibles et corrodées

No photo:	20180611_[redacted]9490
No recommandation(s):	Auc.Rec.

Identification	
Section :	**Axe / Travée :**
5	15W-16W
Position :	
- -	
Groupe d'élément :	
Systèmes structuraux	
Élément :	
Diaphragme 3	
Localisation :	
--	

Cote CEC		Cote CEM
2		A|B|C|D % 98|1|1|0 %

Remarque / Observation

CEC=2, Fissures longitudinales les longs des câbles de précontrainte (2)

No photo:	20180611_[redacted]9542
No recommandation(s):	Auc.Rec.

Axe : **Champlain**	Section : **5**	Structure : **Pont Champlain**

Identification	
Section :	**Axe / Travée :**
5	15W-16W
Position :	
- -	
Groupe d'élément :	
Systèmes structuraux	
Élément :	
Diaphragme 4	
Localisation :	
--	

Cote CEC		Cote CEM
1		A|B|C|D % 97|2|1|0 %

Remarque / Observation

CEC=1, Fissure longitudinale le long d'un câble précontraint (1) pour un diaphragme qui possède seulement un câble de précontrainte.

No photo:	20180611_[redacted]9551
No recommandation(s):	Auc.Rec.

Identification	
Section :	**Axe / Travée :**
5	16W
Position :	
- -	
Groupe d'élément :	
Unité de fondation	
Élément :	
Fût	
Localisation :	
--	

Cote CEC		Cote CEM
3		A|B|C|D % 0|0|99|1 %

Remarque / Observation

Fissures polygonales moyennes à importantes généralisées

No photo:	20180611_[redacted]9599
No recommandation(s):	Auc.Rec.

Axe : **Champlain**	Section : **5**	Structure : **Pont Champlain**

Identification	
Section :	**Axe / Travée :**
5	16W
Position :	
- -	
Groupe d'élément :	
Unité de fondation	
Élément :	
Chevêtre	
Localisation :	
--	

Cote CEC		Cote CEM
2		A|B|C|D % 49|50|1|0 %

Remarque / Observation

Fissures potentiellement due aux efforts inférieure à 0,3 mm

No photo:	20180611_[redacted]9591
No recommandation(s):	17110

Identification	
Section :	**Axe / Travée :**
5	16W
Position :	
- -	
Groupe d'élément :	
Unité de fondation	
Élément :	
Chevêtre	
Localisation :	
--	

Cote CEC		Cote CEM
2		A|B|C|D % 49|50|1|0 %

Remarque / Observation

Fissures potentiellement due aux efforts inférieure à 0,3 mm

No photo:	20180611_[redacted]9592
No recommandation(s):	17110

Axe : **Champlain**	Section : **5**	Structure : **Pont Champlain**

Identification		
Section :	**Axe / Travée :**	
5	16W	
Position :		
- -		
Groupe d'élément :		
Unité de fondation		
Élément :		
Renfort - PTI - Chev.		
Localisation :		
--		
Cote CEC		**Cote CEM**
2		A|B|C|D % 98|0|2|0 %
Remarque / Observation		
Corrosion des barres de précontrainte sans perte de section.		

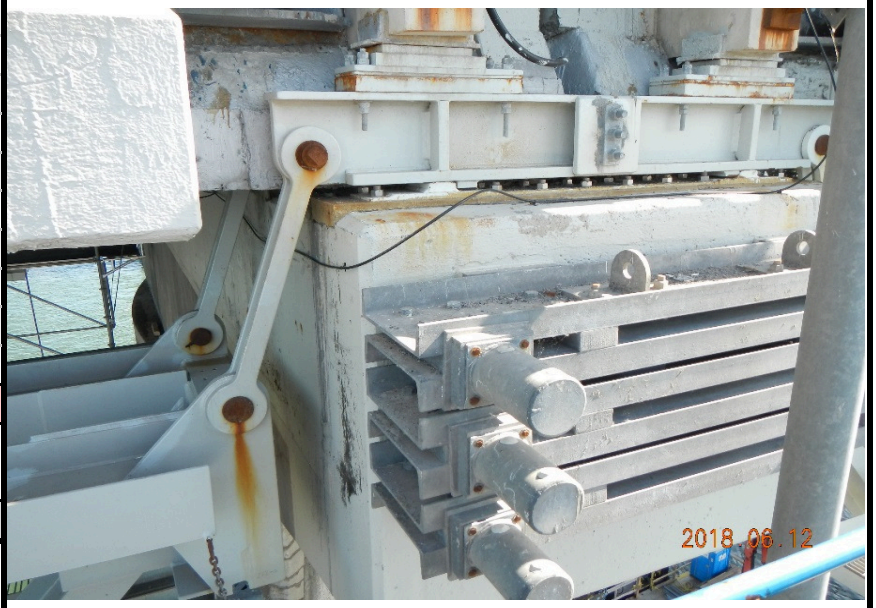

No photo:	**20180612_[redacted]9781**
No recommandation(s):	**16159**

Identification		
Section :	**Axe / Travée :**	
5	16W-17W	
Position :		
- -		
Groupe d'élément :		
Platelage		
Élément :		
Platelage		
Localisation :		
D1 @ D2		
Cote CEC		**Cote CEM**
1		A|B|C|D % 94|6|0|0 %
Remarque / Observation		
CEC=1, Extrémité Ouest, hypothèse anciennes zones d'éclatement avec torons visibles		

No photo:	**20180612_[redacted]9911**
No recommandation(s):	**Auc.Rec.**

Axe : **Champlain**	Section : **5**	Structure : **Pont Champlain**

Identification	
Section :	**Axe / Travée :**
5	16W-17W
Position :	
- -	
Groupe d'élément :	
Platelage	
Élément :	
Platelage	
Localisation :	
D3 @ D4	

Cote CEC		Cote CEM
4		A|B|C|D % 92|7|0|1 %

Remarque / Observation

Fissuration longitudinale jusqu'à 0,05mm le long des câbles de précontrainte des dalles intercalaires qui se prolonge dans la semelle supérieure de la poutre.

No photo:	20180612_[redacted]9723
No recommandation(s):	Auc.Rec.

Identification	
Section :	**Axe / Travée :**
5	16W-17W
Position :	
- -	
Groupe d'élément :	
Systèmes structuraux	
Élément :	
Poutre P1	
Localisation :	
--	

Cote CEC		Cote CEM
1		A|B|C|D % 92|5|2|1 %

Remarque / Observation

CEC=1, Fissures longitudinales le long des câbles de précontrainte (5+) cachées par PRFC

No photo:	20180612_[redacted]9801
No recommandation(s):	10093

Axe : **Champlain**	Section : **5**	Structure : **Pont Champlain**

Identification	
Section :	**Axe / Travée :**
5	16W-17W
Position :	
- -	
Groupe d'élément :	
Systèmes structuraux	
Élément :	
Poutre P1	
Localisation :	
--	

Cote CEC		Cote CEM
1		A|B|C|D % 92|5|2|1 %

Remarque / Observation

CEC=1, Fissures verticales de retrait au centre de la portée

No photo:	20180612_[redacted]9733
No recommandation(s):	10093

Identification	
Section :	**Axe / Travée :**
5	16W-17W
Position :	
- -	
Groupe d'élément :	
Systèmes structuraux	
Élément :	
Renfort - PRFC - P1	
Localisation :	
--	

Cote CEC		Cote CEM
1		A|B|C|D % 93|0|0|7 %

Remarque / Observation

Décollement de la surface de béton (délaminage du béton) > 16000 mm2 de la pire bande touchée

No photo:	20180612_[redacted]9706
No recommandation(s):	Auc.Rec.

Axe : **Champlain**	Section : **5**	Structure : **Pont Champlain**

Identification	
Section :	**Axe / Travée :**
5	16W-17W
Position :	
- -	
Groupe d'élément :	
Systèmes structuraux	
Élément :	
Renfort - PRFC - P1	
Localisation :	
--	

Cote CEC		Cote CEM
1		A|B|C|D % 93|0|0|7 %

Remarque / Observation

Déchirement des bandes causé par des plans de fissuration jusqu'à 0,05mm.

No photo:	20180612_[redacted]9708
No recommandation(s):	Auc.Rec.

Identification	
Section :	**Axe / Travée :**
5	16W-17W
Position :	
- -	
Groupe d'élément :	
Systèmes structuraux	
Élément :	
Poutre P4	
Localisation :	
--	

Cote CEC		Cote CEM
1		A|B|C|D % 89|10|1|0 %

Remarque / Observation

CEC=1, Fissures longitudinales le long des câbles de précontrainte (5+) cachées par PRFC

No photo:	20180612_[redacted]9903
No recommandation(s):	Auc.Rec.

Axe : **Champlain**	Section : **5**	Structure : **Pont Champlain**

Identification	
Section :	**Axe / Travée :**
5	16W-17W
Position :	
- -	
Groupe d'élément :	
Systèmes structuraux	
Élément :	
Poutre P7	
Localisation :	
--	

Cote CEC		Cote CEM
1		A|B|C|D % 86|12|1|1 %

Remarque / Observation

Fissures longitudinales le long des câbles de précontrainte (5+) cachées par PRFC et enduit.

No photo:	20180612_[redacted]9784
No recommandation(s):	Auc.Rec.

Identification	
Section :	**Axe / Travée :**
5	16W-17W
Position :	
- -	
Groupe d'élément :	
Systèmes structuraux	
Élément :	
Poutre P7	
Localisation :	
--	

Cote CEC		Cote CEM
1		A|B|C|D % 86|12|1|1 %

Remarque / Observation

CEC=1, Fissures verticales de retrait au centre de la portée

No photo:	20180612_[redacted]9751
No recommandation(s):	Auc.Rec.

Axe : **Champlain**	Section : **5**	Structure : **Pont Champlain**

Identification	
Section :	**Axe / Travée :**
5	16W-17W
Position :	
- -	
Groupe d'élément :	
Systèmes structuraux	
Élément :	
Renfort - PRFC - P7	
Localisation :	
--	

Cote CEC		Cote CEM
2		A|B|C|D % 98|0|1|1 %

Remarque / Observation

CEC=2, Décollement de la surface de béton >16 000mm² de la pire bande touchée

No photo:	20180612_[redacted]9786
No recommandation(s):	Auc.Rec.

Identification	
Section :	**Axe / Travée :**
5	16W-17W
Position :	
- -	
Groupe d'élément :	
Systèmes structuraux	
Élément :	
Renfort - PRFC - P7	
Localisation :	
--	

Cote CEC		Cote CEM
2		A|B|C|D % 98|0|1|1 %

Remarque / Observation

CEC=2, Fissuration de la résine jusqu'à 0,05mm

No photo:	20180612_[redacted]9916
No recommandation(s):	Auc.Rec.

Axe : **Champlain**	Section : **5**	Structure : **Pont Champlain**

Identification	
Section :	**Axe / Travée :**
5	16W-17W
Position :	
- -	
Groupe d'élément :	
Systèmes structuraux	
Élément :	
Diaphragme 1	
Localisation :	
--	

Cote CEC		Cote CEM
1		A|B|C|D % 95|5|0|0 %

Remarque / Observation

CEC=1, Fissuration longitudinale le long d'un câble de précontrainte (1) pour un diaphragme qui possède seulement un câble de précontrainte

No photo:	20180612_[redacted]9798
No recommandation(s):	Auc.Rec.

Identification	
Section :	**Axe / Travée :**
5	16W-17W
Position :	
- -	
Groupe d'élément :	
Systèmes structuraux	
Élément :	
Diaphragme 1	
Localisation :	
--	

Cote CEC		Cote CEM
1		A|B|C|D % 95|5|0|0 %

Remarque / Observation

CEC=1, Têtes d'ancrage de précontrainte internes exposées et corrodées.

No photo:	20180612_[redacted]9799
No recommandation(s):	Auc.Rec.

Axe : **Champlain**	Section : **5**	Structure : **Pont Champlain**

Identification	
Section :	**Axe / Travée :**
5	16W-17W
Position :	
- -	
Groupe d'élément :	
Systèmes structuraux	
Élément :	
Diaphragme 2	
Localisation :	
--	

Cote CEC		Cote CEM
1		A|B|C|D % 90|10|0|0 %

Remarque / Observation

CEC=1, Fissuration longitudinale le long des câbles de précontrainte (3)

No photo:	20180612_[redacted]9857
No recommandation(s):	Auc.Rec.

Identification	
Section :	**Axe / Travée :**
5	16W-17W
Position :	
- -	
Groupe d'élément :	
Systèmes structuraux	
Élément :	
Diaphragme 3	
Localisation :	
--	

Cote CEC		Cote CEM
2		A|B|C|D % 90|10|0|0 %

Remarque / Observation

CEC=2, Fissuration longitudinale le long des câbles de précontrainte (2)

No photo:	20180612_[redacted]9754
No recommandation(s):	Auc.Rec.

Axe : **Champlain**	Section : **5**	Structure : **Pont Champlain**

Identification	
Section :	**Axe / Travée :**
5	16W-17W
Position :	
- -	
Groupe d'élément :	
Systèmes structuraux	
Élément :	
Diaphragme 4	
Localisation :	
--	

Cote CEC		Cote CEM
1		A|B|C|D % 94|5|1|0 %

Remarque / Observation

CEC=1, Fissuration longitudinale le long d'un câble de précontrainte (1) pour un diaphragme qui possède seulement un câble de précontrainte

No photo:	20180612_[redacted]9761
No recommandation(s):	Auc.Rec.

Identification	
Section :	**Axe / Travée :**
5	17W
Position :	
- -	
Groupe d'élément :	
Unité de fondation	
Élément :	
Chevêtre	
Localisation :	
--	

Cote CEC		Cote CEM
1		A|B|C|D % 32|64|3|1 %

Remarque / Observation

CEC=1: fissure potentiellement due aux efforts dans la portion en porte-à-faux supérieure à 0,3 mm

No photo:	20180612_[redacted]9822
No recommandation(s):	17110

Axe : **Champlain**	Section : **5**	Structure : **Pont Champlain**

Identification	
Section :	**Axe / Travée :**
5	17W
Position :	
- -	
Groupe d'élément :	
Unité de fondation	
Élément :	
Chevêtre	
Localisation :	
--	

Cote CEC		Cote CEM
1		A|B|C|D % 32|64|3|1 %

Remarque / Observation

CEC=1: fissure potentiellement due aux efforts dans la portion en porte-à-faux supérieure à 0,3 mm

No photo:	**20180612_[redacted]9823**
No recommandation(s):	**17110**

Identification	
Section :	**Axe / Travée :**
5	17W-18W
Position :	
- -	
Groupe d'élément :	
Platelage	
Élément :	
Platelage	
Localisation :	
D1 @ D2	

Cote CEC		Cote CEM
1		A|B|C|D % 95|5|0|0 %

Remarque / Observation

CEC=1, Hypothèse d'une ancienne zone d'éclatement avec torons visibles corrodés réparée

No photo:	**20180613_[redacted]0129**
No recommandation(s):	**Auc.Rec.**

Axe : **Champlain**	Section : **5**	Structure : **Pont Champlain**

Identification		
Section :	**Axe / Travée :**	
5	17W-18W	
Position :		
- -		
Groupe d'élément :		
Platelage		
Élément :		
Platelage		
Localisation :		
D3 @ D4		
Cote CEC		**Cote CEM**
1		A|B|C|D % 94|5|1|0 %

Remarque / Observation

CEC=1, Hypothèse d'une ancienne zone d'éclatement avec torons visibles corrodés réparée

No photo:	20180613_[redacted]0002
No recommandation(s):	Auc.Rec.

Identification		
Section :	**Axe / Travée :**	
5	17W-18W	
Position :		
- -		
Groupe d'élément :		
Platelage		
Élément :		
Système de drainage		
Localisation :		
--		
Cote CEC		**Cote CEM**
1		A|B|C|D % --|--|--|-- %

Remarque / Observation

Drains en amont et en aval trop courts éclaboussant le treillis modulaire.

No photo:	20180613_[redacted]0147
No recommandation(s):	Auc.Rec.

Axe : **Champlain**	Section : **5**	Structure : **Pont Champlain**

Identification	
Section :	**Axe / Travée :**
5	17W-18W
Position :	
- -	
Groupe d'élément :	
Systèmes structuraux	
Élément :	
Poutre P1	
Localisation :	
--	

Cote CEC		Cote CEM
1		A|B|C|D % 93|6|0|1 %

Remarque / Observation

CEC=1. Fissures verticales de retrait au centre de la poutre

No photo:	20180613_[redacted]0012
No recommandation(s):	Auc.Rec.

Identification	
Section :	**Axe / Travée :**
5	17W-18W
Position :	
- -	
Groupe d'élément :	
Systèmes structuraux	
Élément :	
Renfort - PTE - P1	
Localisation :	
--	

Cote CEC		Cote CEM
2		A|B|C|D % 93|0|6|1 %

Remarque / Observation

Deux (2) ancrages manquants

No photo:	20180613_[redacted]9939
No recommandation(s):	Auc.Rec.

Axe : **Champlain**	Section : **5**	Structure : **Pont Champlain**

Identification	
Section :	**Axe / Travée :**
5	17W-18W
Position :	
- -	
Groupe d'élément :	
Systèmes structuraux	
Élément :	
Renfort - PTE - P1	
Localisation :	
--	

Cote CEC		Cote CEM
2		A|B|C|D % 93|0|6|1 %

Remarque / Observation

Perte de coussins de caoutchouc

No photo:	20180613_[redacted]9940
No recommandation(s):	Auc.Rec.

Identification	
Section :	**Axe / Travée :**
5	17W-18W
Position :	
- -	
Groupe d'élément :	
Systèmes structuraux	
Élément :	
Poutre P4	
Localisation :	
--	

Cote CEC		Cote CEM
1		A|B|C|D % 90|9|1|0 %

Remarque / Observation

CEC=1, Fissuration longitudinale le long des câbles de précontrainte (6)

No photo:	20180613_[redacted]9974
No recommandation(s):	10091,10093

Axe : **Champlain**	Section : **5**	Structure : **Pont Champlain**

Identification	
Section :	**Axe / Travée :**
5	17W-18W
Position :	
- -	
Groupe d'élément :	
Systèmes structuraux	
Élément :	
Poutre P7	
Localisation :	
--	

Cote CEC		Cote CEM
1		A|B|C|D % 83|16|0|1 %

Remarque / Observation

CEC=1, Fissuration longitudinale le long des câbles de précontrainte (11) (cachée par PRFC)

No photo:	20180613_[redacted]0052
No recommandation(s):	Auc.Rec.

Identification	
Section :	**Axe / Travée :**
5	17W-18W
Position :	
- -	
Groupe d'élément :	
Systèmes structuraux	
Élément :	
Poutre P7	
Localisation :	
--	

Cote CEC		Cote CEM
1		A|B|C|D % 83|16|0|1 %

Remarque / Observation

CEC=1, Fissures verticales de retrait au centre de la poutre

No photo:	20180613_[redacted]0045
No recommandation(s):	Auc.Rec.

Axe : **Champlain**	Section : **5**	Structure : **Pont Champlain**

Identification	
Section :	**Axe / Travée :**
5	17W-18W
Position :	
- -	
Groupe d'élément :	
Systèmes structuraux	
Élément :	
Renfort - PTE - P7	
Localisation :	
--	

Cote CEC		Cote CEM
4		A|B|C|D % 99|0|0|1 %

Remarque / Observation

Un (1) ancrage manquant dans le béton

No photo:	20180613_[redacted]0145
No recommandation(s):	Auc.Rec.

Identification	
Section :	**Axe / Travée :**
5	17W-18W
Position :	
- -	
Groupe d'élément :	
Systèmes structuraux	
Élément :	
Renfort - PRFC - P7	
Localisation :	
--	

Cote CEC		Cote CEM
2		A|B|C|D % 98|0|2|0 %

Remarque / Observation

CEC=2, Fissuration verticale dans la résine.

No photo:	20180613_[redacted]0062
No recommandation(s):	Auc.Rec.

Axe : **Champlain**	Section : **5**	Structure : **Pont Champlain**

Identification	
Section :	**Axe / Travée :**
5	17W-18W
Position :	
- -	
Groupe d'élément :	
Systèmes structuraux	
Élément :	
Renfort - PRFC - P7	
Localisation :	
--	

Cote CEC		Cote CEM
2		A|B|C|D % 98|0|2|0 %

Remarque / Observation

CEC=2, Décollement de la surface de béton >16 000mm² de la pire bande touchée.

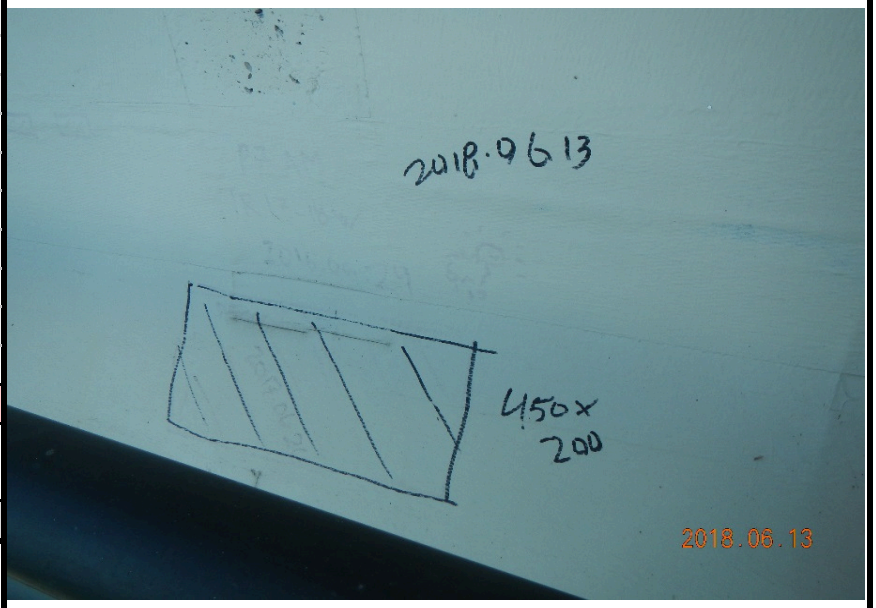

No photo:	20180613_[redacted]0065
No recommandation(s):	Auc.Rec.

Identification	
Section :	**Axe / Travée :**
5	17W-18W
Position :	
- -	
Groupe d'élément :	
Systèmes structuraux	
Élément :	
Renfort - TM 1.1 - P7	
Localisation :	
--	

Cote CEC		Cote CEM
3		A|B|C|D % 98|1|0|1 %

Remarque / Observation

Délaminage à la pince du contreventement

No photo:	20180613_[redacted]0148
No recommandation(s):	15783,15780

Axe : **Champlain**	Section : **5**	Structure : **Pont Champlain**

Identification	
Section :	**Axe / Travée :**
5	17W-18W
Position :	
- -	
Groupe d'élément :	
Systèmes structuraux	
Élément :	
Diaphragme 2	
Localisation :	
--	

Cote CEC		Cote CEM
2		A|B|C|D % 95|5|0|0 %

Remarque / Observation

CEC=2, Fissures le long de trois (3) câbles de précontrainte.

No photo:	20180613_[redacted]0050
No recommandation(s):	Auc.Rec.

Identification	
Section :	**Axe / Travée :**
5	17W-18W
Position :	
- -	
Groupe d'élément :	
Systèmes structuraux	
Élément :	
Diaphragme 3	
Localisation :	
--	

Cote CEC		Cote CEM
2		A|B|C|D % 95|5|0|0 %

Remarque / Observation

CEC=2, Fissures le long de deux (2) câbles de précontrainte.

No photo:	20180613_[redacted]0057
No recommandation(s):	Auc.Rec.

Axe : **Champlain** Section : **5** Structure : **Pont Champlain**

Identification	
Section :	**Axe / Travée :**
5	17W-18W
Position :	
- -	
Groupe d'élément :	
Systèmes structuraux	
Élément :	
Diaphragme 4	
Localisation :	
--	

Cote CEC		Cote CEM
2		A|B|C|D % 94|5|1|0 %

Remarque / Observation

CEC=2, Fissure longitudinale le long d'un câble de précontrainte (1) pour un diaphragme qui possède seulement un câble de précontrainte

No photo:	20180613_[redacted]9970
No recommandation(s):	Auc.Rec.

Identification	
Section :	**Axe / Travée :**
5	18W
Position :	
- -	
Groupe d'élément :	
Unité de fondation	
Élément :	
Fût	
Localisation :	
--	

Cote CEC		Cote CEM
4		A|B|C|D % 59|40|0|1 %

Remarque / Observation

Réparation locale en surface au béton projeté mal-adhérées

No photo:	20180613_[redacted]0127
No recommandation(s):	Auc.Rec.

Axe : **Champlain**	Section : **5**	Structure : **Pont Champlain**

Identification	
Section :	**Axe / Travée :**
5	18W
Position :	
- -	
Groupe d'élément :	
Unité de fondation	
Élément :	
Chevêtre	
Localisation :	
--	

Cote CEC		Cote CEM
1		A|B|C|D %
		10|70|19|1 %

Remarque / Observation

CEC=1: Fissures potentiellement due aux efforts dans la portion en porte à faux jusqu'à 0,35mm.

No photo:	20180613_[redacted]0154
No recommandation(s):	17110

Identification	
Section :	**Axe / Travée :**
5	18W
Position :	
- -	
Groupe d'élément :	
Unité de fondation	
Élément :	
Chevêtre	
Localisation :	
--	

Cote CEC		Cote CEM
1		A|B|C|D %
		10|70|19|1 %

Remarque / Observation

CEC=1: Fissures potentiellement due aux efforts dans la portion en porte à faux jusqu'à 0,35mm.

No photo:	20180613_[redacted]0135
No recommandation(s):	17110

Axe : **Champlain**	Section : **5**	Structure : **Pont Champlain**

Identification	
Section :	**Axe / Travée :**
5	18W
Position :	
- -	
Groupe d'élément :	
Unité de fondation	
Élément :	
Renfort - PTI - Chev.	
Localisation :	
--	

Cote CEC		Cote CEM
2		A|B|C|D % 99|0|1|0 %

Remarque / Observation

Corrosion des barres de précontrainte avec aucune perte de section.

No photo:	20180613_[redacted]0139
No recommandation(s):	16159

Identification	
Section :	**Axe / Travée :**
5	18W-19W
Position :	
D1@D2	
Groupe d'élément :	
Platelage	
Élément :	
Platelage	
Localisation :	
D1 @ D2	

Cote CEC		Cote CEM
1		A|B|C|D % 94|5|1|0 %

Remarque / Observation

Hypothèse d'une ancienne zone d'éclatement avec torons visibles corrodés réparée

No photo:	20180614_AM_6064
No recommandation(s):	Auc.Rec.

Axe : **Champlain**	Section : **5**	Structure : **Pont Champlain**

Identification	
Section :	**Axe / Travée :**
5	18W-19W
Position :	
D3@D4	
Groupe d'élément :	
Platelage	
Élément :	
Platelage	
Localisation :	
D3 @ D4	

Cote CEC		Cote CEM
1		A|B|C|D % 94|5|1|0 %

Remarque / Observation

Hypothèse d'une ancienne zone d'éclatement avec torons visibles corrodés réparée

No photo:	20180614_AM_6026
No recommandation(s):	Auc.Rec.

Identification	
Section :	**Axe / Travée :**
5	18W-19W
Position :	
- -	
Groupe d'élément :	
Platelage	
Élément :	
Système de drainage	
Localisation :	
--	

Cote CEC		Cote CEM
1		A|B|C|D % --|--|--|-- %

Remarque / Observation

Drains trop courts du côté amont.

[redacted]

No photo:	20180614_AM_6079
No recommandation(s):	Auc.Rec.

Axe : **Champlain**	Section : **5**	Structure : **Pont Champlain**

Identification	
Section :	**Axe / Travée :**
5	18W-19W
Position :	
- -	
Groupe d'élément :	
Systèmes structuraux	
Élément :	
Poutre P1	
Localisation :	
--	

Cote CEC		Cote CEM
1		A|B|C|D % 94|5|0|1 %

Remarque / Observation

CEC=1, minimum de huit (8) câbles affectés par la corrosion pouvant affecter la capacité à supporter les charges de façon très importante, caché par PRFC

No photo:	20180614_AM_6171
No recommandation(s):	Auc.Rec.

Identification	
Section :	**Axe / Travée :**
5	18W-19W
Position :	
- -	
Groupe d'élément :	
Systèmes structuraux	
Élément :	
Poutre P1	
Localisation :	
--	

Cote CEC		Cote CEM
1		A|B|C|D % 94|5|0|1 %

Remarque / Observation

Fissures de retrait au centre de la poutre

No photo:	20180614_AM_5975
No recommandation(s):	Auc.Rec.

Axe : **Champlain**	Section : **5**	Structure : **Pont Champlain**

Identification	
Section :	**Axe / Travée :**
5	18W-19W
Position :	
- -	
Groupe d'élément :	
Systèmes structuraux	
Élément :	
Poutre P1	
Localisation :	
--	

Cote CEC		Cote CEM
1		A|B|C|D % 94|5|0|1 %

Remarque / Observation

Fissures de retrait au centre de la poutre

No photo:	20180614_AM_5977
No recommandation(s):	Auc.Rec.

Identification	
Section :	**Axe / Travée :**
5	18W-19W
Position :	
- -	
Groupe d'élément :	
Systèmes structuraux	
Élément :	
Renfort - PTE ADD - P1	
Localisation :	
--	

Cote CEC		Cote CEM
2		A|B|C|D % 48|0|2|50 %

Remarque / Observation

Gaine vide (sans graisse).

No photo:	20180614_AM_6167
No recommandation(s):	Auc.Rec.

Axe : **Champlain**	Section : **5**	Structure : **Pont Champlain**

Identification	
Section :	**Axe / Travée :**
5	18W-19W
Position :	
- -	
Groupe d'élément :	
Systèmes structuraux	
Élément :	
Renfort - PTE ADD - P1	
Localisation :	
--	

Cote CEC		Cote CEM
2		A|B|C|D % 48|0|2|50 %

Remarque / Observation

Support fissuré et sectionné

No photo:	20180614_AM_6176
No recommandation(s):	Auc.Rec.

Identification	
Section :	**Axe / Travée :**
5	18W-19W
Position :	
- -	
Groupe d'élément :	
Systèmes structuraux	
Élément :	
Renfort - PTE ADD - P1	
Localisation :	
--	

Cote CEC		Cote CEM
2		A|B|C|D % 48|0|2|50 %

Remarque / Observation

Gaine non connectée au bloc d'ancrage

No photo:	20180614_AM_6166
No recommandation(s):	Auc.Rec.

Axe : **Champlain**	Section : **5**	Structure : **Pont Champlain**

Identification	
Section :	**Axe / Travée :**
5	18W-19W
Position :	
- -	
Groupe d'élément :	
Systèmes structuraux	
Élément :	
Renfort - TM 1.1 - P1	
Localisation :	
--	

Cote CEC		Cote CEM
3		A|B|C|D % 98|1|0|1 %

Remarque / Observation

Déformation de 140mm à la membrure horizontale inférieure du treillis

No photo:	20180613_[redacted]0174
No recommandation(s):	18105

Identification	
Section :	**Axe / Travée :**
5	18W-19W
Position :	
- -	
Groupe d'élément :	
Systèmes structuraux	
Élément :	
Renfort - TM 1.1 - P1	
Localisation :	
--	

Cote CEC		Cote CEM
3		A|B|C|D % 98|1|0|1 %

Remarque / Observation

Déformation de 140mm à la membrure horizontale inférieure du treillis

No photo:	20180613_[redacted]0175
No recommandation(s):	18105

Axe : **Champlain**	Section : **5**	Structure : **Pont Champlain**

Identification	
Section :	**Axe / Travée :**
5	18W-19W
Position :	
- -	
Groupe d'élément :	
Systèmes structuraux	
Élément :	
Poutre P3	
Localisation :	
--	

Cote CEC		Cote CEM
1		A|B|C|D % 94|5|1|0 %

Remarque / Observation

Fissures longitudinales le long des câbles de précontrainte (5)

No photo:	20180614_AM_5995
No recommandation(s):	10091,15753

Identification	
Section :	**Axe / Travée :**
5	18W-19W
Position :	
- -	
Groupe d'élément :	
Systèmes structuraux	
Élément :	
Poutre P4	
Localisation :	
--	

Cote CEC		Cote CEM
1		A|B|C|D % 83|16|1|0 %

Remarque / Observation

CEC=1, minimum de sept (7) câbles affectés par la corrosion pouvant affecter la capacité à supporter les charges de façon très importante (cachés par PRFC)

No photo:	20180614_AM_6138
No recommandation(s):	Auc.Rec

Axe : **Champlain**	Section : **5**	Structure : **Pont Champlain**

Identification		
Section :	**Axe / Travée :**	
5	18W-19W	
Position :		
- -		
Groupe d'élément :		
Systèmes structuraux		
Élément :		
Poutre P6		
Localisation :		
--		
Cote CEC		**Cote CEM**
2		A|B|C|D % 94|6|0|0 %

Remarque / Observation

Fissures longitudinales le long des câbles de précontrainte (4)

No photo:	20180614_AM_6011
No recommandation(s):	15753

Identification		
Section :	**Axe / Travée :**	
5	18W-19W	
Position :		
- -		
Groupe d'élément :		
Systèmes structuraux		
Élément :		
Poutre P6		
Localisation :		
--		
Cote CEC		**Cote CEM**
2		A|B|C|D % 94|6|0|0 %

Remarque / Observation

Fissures longitudinales le long des câbles de précontrainte (4)

No photo:	20180614_AM_6012
No recommandation(s):	15753

Axe : **Champlain**	Section : **5**	Structure : **Pont Champlain**

Identification	
Section :	**Axe / Travée :**
5	18W-19W
Position :	
- -	
Groupe d'élément :	
Systèmes structuraux	
Élément :	
Poutre P7	
Localisation :	
--	

Cote CEC		Cote CEM
1		A|B|C|D % 80|17|1|2 %

Remarque / Observation

Fissures verticales de retrait au centre de la poutre

No photo:	20180613_[redacted]0188
No recommandation(s):	Auc.Rec.TMinstallé

Identification	
Section :	**Axe / Travée :**
5	18W-19W
Position :	
- -	
Groupe d'élément :	
Systèmes structuraux	
Élément :	
Poutre P7	
Localisation :	
--	

Cote CEC		Cote CEM
1		A|B|C|D % 80|17|1|2 %

Remarque / Observation

Fissures verticales de retrait au centre de la poutre

No photo:	20180613_[redacted]0184
No recommandation(s):	Auc.Rec.TMinstallé

Axe : **Champlain**	Section : **5**	Structure : **Pont Champlain**

Identification	
Section :	**Axe / Travée :**
5	18W-19W
Position :	
- -	
Groupe d'élément :	
Systèmes structuraux	
Élément :	
Poutre P7	
Localisation :	
--	

Cote CEC		Cote CEM
1		A|B|C|D % 80|17|1|2 %

Remarque / Observation

CEC=1, minimum de dix (10) câbles affectés par la corrosion pouvant affecter la capacité à supporter les charges de façon très importante

No photo:	20180614_AM_6046
No recommandation(s):	Auc.Rec.

Identification	
Section :	**Axe / Travée :**
5	18W-19W
Position :	
- -	
Groupe d'élément :	
Systèmes structuraux	
Élément :	
Renfort - PTE - P7	
Localisation :	
--	

Cote CEC		Cote CEM
1		A|B|C|D % 99|0|0|1 %

Remarque / Observation

Déformation des câbles de précontrainte entre les supports intermédiaires de plus 1/2 du diamètre de la gaine.

No photo:	20180613_[redacted]0193
No recommandation(s):	Auc.Rec.

Axe : **Champlain**	Section : **5**	Structure : **Pont Champlain**

Identification	
Section :	**Axe / Travée :**
5	18W-19W
Position :	
- -	
Groupe d'élément :	
Systèmes structuraux	
Élément :	
Renfort - PTE - P7	
Localisation :	
--	

Cote CEC		Cote CEM
1		A|B|C|D % 99|0|0|1 %

Remarque / Observation

Déformation des câbles de précontrainte entre les supports intermédiaires de plus 1/2 du diamètre de la gaine.

No photo:	**20180613_[redacted]0194**
No recommandation(s):	**Auc.Rec.**

Axe : **Champlain**	Section : **5**	Structure : **Pont Champlain**

Identification	
Section :	**Axe / Travée :**
5	18W-19W
Position :	
- -	
Groupe d'élément :	
Systèmes structuraux	
Élément :	
Renfort - PRFC - P7	
Localisation :	
--	

Cote CEC		Cote CEM
2		A|B|C|D % 98|0|1|1 %

Remarque / Observation

CEC=2: Fissuration de la résine

No photo:	20180613_[redacted]0187
No recommandation(s):	Auc.Rec.

Identification	
Section :	**Axe / Travée :**
5	18W-19W
Position :	
- -	
Groupe d'élément :	
Systèmes structuraux	
Élément :	
Renfort - TM 1.1 - P7	
Localisation :	
--	

Cote CEC		Cote CEM
1		A|B|C|D % 97|2|0|1 %

Remarque / Observation

CEC=1, Défaut de matériaux dans l'acier dans l'aile aval de la face intérieure de la 3e diagonale de 320 mm de longueur et de 4.2mm de profondeur (validé par le laboratoire).

No photo:	20180614_AM_6154
No recommandation(s):	18103

Axe : **Champlain**	Section : **5**	Structure : **Pont Champlain**

Identification	
Section :	**Axe / Travée :**
5	18W-19W
Position :	
- -	
Groupe d'élément :	
Systèmes structuraux	
Élément :	
Renfort - TM 1.1 - P7	
Localisation :	
--	

Cote CEC		Cote CEM
1		A|B|C|D % 97|2|0|1 %

Remarque / Observation

CEC=1, Défaut de matériaux dans l'acier dans l'aile aval de la face intérieure de la 3e diagonale de 320 mm de longueur et de 4.2mm de profondeur (validé par le laboratoire).

No photo:	20180614_AM_6155
No recommandation(s):	18103

Identification	
Section :	**Axe / Travée :**
5	18W-19W
Position :	
- -	
Groupe d'élément :	
Systèmes structuraux	
Élément :	
Diaphragme 1	
Localisation :	
--	

Cote CEC		Cote CEM
2		A|B|C|D % 95|5|0|0 %

Remarque / Observation

Fissure longitudinale le long d'un câble précontraint (1) pour un diaphragme qui possède seulement un câble de précontrainte.

No photo:	20180614_AM_6073
No recommandation(s):	Auc.Rec.

Axe : **Champlain**	Section : **5**	Structure : **Pont Champlain**

Identification	
Section :	**Axe / Travée :**
5	18W-19W
Position :	
- -	
Groupe d'élément :	
Systèmes structuraux	
Élément :	
Diaphragme 2	
Localisation :	
--	

Cote CEC		Cote CEM
2		A|B|C|D % 95|5|0|0 %

Remarque / Observation

Fissuration le long de deux (2) câbles.

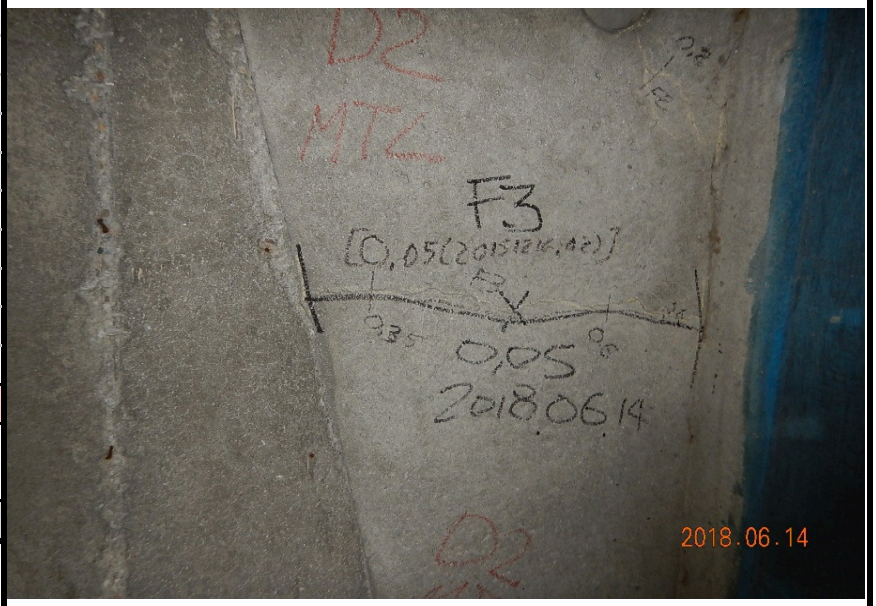

No photo:	20180614_AM_6080
No recommandation(s):	Auc.Rec.

Identification	
Section :	**Axe / Travée :**
5	18W-19W
Position :	
- -	
Groupe d'élément :	
Systèmes structuraux	
Élément :	
Diaphragme 3	
Localisation :	
--	

Cote CEC		Cote CEM
2		A|B|C|D % 95|5|0|0 %

Remarque / Observation

Fissuration le long de deux (2) câbles.

No photo:	20180614_AM_6039
No recommandation(s):	Auc.Rec.

Axe : **Champlain**	Section : **5**	Structure : **Pont Champlain**

Identification	
Section :	**Axe / Travée :**
5	18W-19W
Position :	
- -	
Groupe d'élément :	
Systèmes structuraux	
Élément :	
Diaphragme 4	
Localisation :	
--	

Cote CEC		Cote CEM
2		A|B|C|D % 94|5|1|0 %

Remarque / Observation

Fissure longitudinale le long d'un câble précontraint (1) pour un diaphragme qui possède seulement un câble de précontrainte

No photo:	20180614_AM_5957
No recommandation(s):	Auc.Rec.

Identification	
Section :	**Axe / Travée :**
5	18W-19W
Position :	
- -	
Groupe d'élément :	
Systèmes structuraux	
Élément :	
Diaphragme 4	
Localisation :	
--	

Cote CEC		Cote CEM
2		A|B|C|D % 94|5|1|0 %

Remarque / Observation

Fissure longitudinale le long d'un câble précontraint (1) pour un diaphragme qui possède seulement un câble de précontrainte

No photo:	20180614_AM_6134
No recommandation(s):	Auc.Rec.

Axe : **Champlain**	Section : **5**	Structure : **Pont Champlain**

Identification	
Section :	**Axe / Travée :**
5	19W
Position :	
- -	
Groupe d'élément :	
Unité de fondation	
Élément :	
Fût	
Localisation :	
--	

Cote CEC		Cote CEM
4		A|B|C|D % 71|25|2|2 %

Remarque / Observation

Délaminage et désagrégation très importante à la base du fût

No photo:	20180614_AM_6192
No recommandation(s):	7129

Identification	
Section :	**Axe / Travée :**
5	19W
Position :	
- -	
Groupe d'élément :	
Unité de fondation	
Élément :	
Chevêtre	
Localisation :	
--	

Cote CEC		Cote CEM
1		A|B|C|D % 48|50|1|1 %

Remarque / Observation

Fissures potentiellement due aux efforts supérieures à 0,3 mm

No photo:	20180614_AM_6182
No recommandation(s):	17110

Axe : **Champlain**	Section : **5**	Structure : **Pont Champlain**

Identification	
Section :	**Axe / Travée :**
5	19W
Position :	
- -	
Groupe d'élément :	
Unité de fondation	
Élément :	
Chevêtre	
Localisation :	
--	

Cote CEC		Cote CEM
1		A|B|C|D % 48|50|1|1 %

Remarque / Observation

Fissures potentiellement due aux efforts supérieures à 0,3 mm

No photo:	20180614_AM_6178
No recommandation(s):	17110

Identification	
Section :	**Axe / Travée :**
5	19W-20W
Position :	
- -	
Groupe d'élément :	
Platelage	
Élément :	
Platelage	
Localisation :	
D1 @ D2	

Cote CEC		Cote CEM
2		A|B|C|D % 89|9|1|1 %

Remarque / Observation

Fissuration longitudinale le long des câbles de précontrainte des dalles intercalaire qui se prolonge dans la semelle supérieure de la poutre.

No photo:	20180615_HB_6406
No recommandation(s):	Auc.Rec.

Axe : **Champlain**	Section : **5**	Structure : **Pont Champlain**

Identification		
Section :	**Axe / Travée :**	
5	19W-20W	
Position :		
- -		
Groupe d'élément :		
Platelage		
Élément :		
Platelage		
Localisation :		
D3 @ D4		
Cote CEC		**Cote CEM**
4		A|B|C|D % 88|10|1|1 %

Remarque / Observation

Fissuration longitudinale le long des câbles de précontrainte des dalles intercalaire qui se prolonge dans la semelle supérieure de la poutre.

No photo:	20180615_HB_6245
No recommandation(s):	Auc.Rec.

Identification		
Section :	**Axe / Travée :**	
5	19W-20W	
Position :		
- -		
Groupe d'élément :		
Platelage		
Élément :		
Système de drainage		
Localisation :		
--		
Cote CEC		**Cote CEM**
1		A|B|C|D % --|--|--|-- %

Remarque / Observation

Drains trop courts pouvant éclabousser le treillis modulaire.

No photo:	20180705_[redacted]1492
No recommandation(s):	Auc.Rec.

Axe : **Champlain**	Section : **5**	Structure : **Pont Champlain**

Identification		
Section :	**Axe / Travée :**	
5	19W-20W	
Position :		
- -		
Groupe d'élément :		
Systèmes structuraux		
Élément :		
Poutre P1		
Localisation :		
--		
Cote CEC		**Cote CEM**
1		A|B|C|D % 87|11|1|1 %
Remarque / Observation		
CEC=1, Fissures verticales de retrait au centre de la poutre		

No photo:	20180615_HB_6319
No recommandation(s):	Auc.Rec.TMinstallé

Identification		
Section :	**Axe / Travée :**	
5	19W-20W	
Position :		
- -		
Groupe d'élément :		
Systèmes structuraux		
Élément :		
Poutre P7		
Localisation :		
--		
Cote CEC		**Cote CEM**
1		A|B|C|D % 91|7|1|1 %
Remarque / Observation		
CEC=1, Fissures longidinales le long des câbles de précontrainte (5+) cachées par PRFC		

No photo:	20180615_HB_6327
No recommandation(s):	Auc.Rec.

Axe : **Champlain**	Section : **5**	Structure : **Pont Champlain**

Identification		
Section :	**Axe / Travée :**	
5	19W-20W	
Position :		
- -		
Groupe d'élément :		
Systèmes structuraux		
Élément :		
Poutre P7		
Localisation :		
--		
Cote CEC		**Cote CEM**
1		A|B|C|D % 91|7|1|1 %

Remarque / Observation

CEC=1, Fissures verticales de retrait au centre de la poutre

No photo:	20180615_HB_6288
No recommandation(s):	Auc.Rec.

Identification		
Section :	**Axe / Travée :**	
5	19W-20W	
Position :		
- -		
Groupe d'élément :		
Systèmes structuraux		
Élément :		
Diaphragme 1		
Localisation :		
--		
Cote CEC		**Cote CEM**
1		A|B|C|D % 96|3|1|0 %

Remarque / Observation

CEC=1, Fissure longitudinale le long d'un câble de précontrainte (1) pour un diaphragme qui possède seulement un câble de précontrainte

No photo:	20180615_HB_6402
No recommandation(s):	Auc.Rec.

Axe : **Champlain**	Section : **5**	Structure : **Pont Champlain**

Identification	
Section :	**Axe / Travée :**
5	19W-20W
Position :	
- -	
Groupe d'élément :	
Systèmes structuraux	
Élément :	
Renfort - PRFC - Diaphragme 2	
Localisation :	
--	

Cote CEC		Cote CEM
1		A|B|C|D % 96|1|1|2 %

Remarque / Observation

Présence de bulles d'air sur une surface supérieure à 16 000 mm2 et sur plus de trois (3) bandes consécutives.

No photo:	**20180615_HB_6410**
No recommandation(s):	**15794**

Identification	
Section :	**Axe / Travée :**
5	19W-20W
Position :	
- -	
Groupe d'élément :	
Systèmes structuraux	
Élément :	
Diaphragme 4	
Localisation :	
--	

Cote CEC		Cote CEM
1		A|B|C|D % 96|3|0|1 %

Remarque / Observation

CEC=1, Fissure longitudinale le long d'un câble de précontrainte (1) pour un diaphragme qui possède seulement un câble de précontrainte

No photo:	**20180615_HB_6243**
No recommandation(s):	**Auc.Rec.**

Axe : **Champlain**	Section : **5**	Structure : **Pont Champlain**

Identification	
Section :	**Axe / Travée :**
5	19W-20W
Position :	
- -	
Groupe d'élément :	
Systèmes structuraux	
Élément :	
Diaphragme 4	
Localisation :	
--	

Cote CEC		Cote CEM
1		A|B|C|D % 96|3|0|1 %

Remarque / Observation

CEC=1, Éclatement avec toron visible et corrodé.

No photo:	20180615_HB_6254
No recommandation(s):	Auc.Rec.

Identification	
Section :	**Axe / Travée :**
5	20W
Position :	
- -	
Groupe d'élément :	
Unité de fondation	
Élément :	
Fût	
Localisation :	
--	

Cote CEC		Cote CEM
4		A|B|C|D % 70|25|3|2 %

Remarque / Observation

Désagrégation très importante et délaminage à la base du fût

No photo:	20180615_HB_6428
No recommandation(s):	Auc.Rec.

Axe : **Champlain**	Section : **5**	Structure : **Pont Champlain**

Identification		
Section :	**Axe / Travée :**	
5	20W	
Position :		
- -		
Groupe d'élément :		
Unité de fondation		
Élément :		
Fût		
Localisation :		
--		
Cote CEC		**Cote CEM**
4		A|B|C|D % 70|25|3|2 %

Remarque / Observation

Désagrégation très importante et délaminage à la base du fût

No photo:	20180615_HB_6429
No recommandation(s):	Auc.Rec.

Identification		
Section :	**Axe / Travée :**	
5	20W	
Position :		
- -		
Groupe d'élément :		
Unité de fondation		
Élément :		
Chevêtre		
Localisation :		
--		
Cote CEC		**Cote CEM**
1		A|B|C|D % 38|60|1|1 %

Remarque / Observation

Fissures potentiellement due aux efforts supérieures à 0,3 mm

No photo:	20180615_HB_6383
No recommandation(s):	17110

Axe : **Champlain**	Section : **5**	Structure : **Pont Champlain**

Identification	
Section :	**Axe / Travée :**
5	20W
Position :	
- -	
Groupe d'élément :	
Unité de fondation	
Élément :	
Chevêtre	
Localisation :	
--	

Cote CEC		Cote CEM
1		A|B|C|D % 38|60|1|1 %

Remarque / Observation

Fissures potentiellement due aux efforts supérieures à 0,3 mm

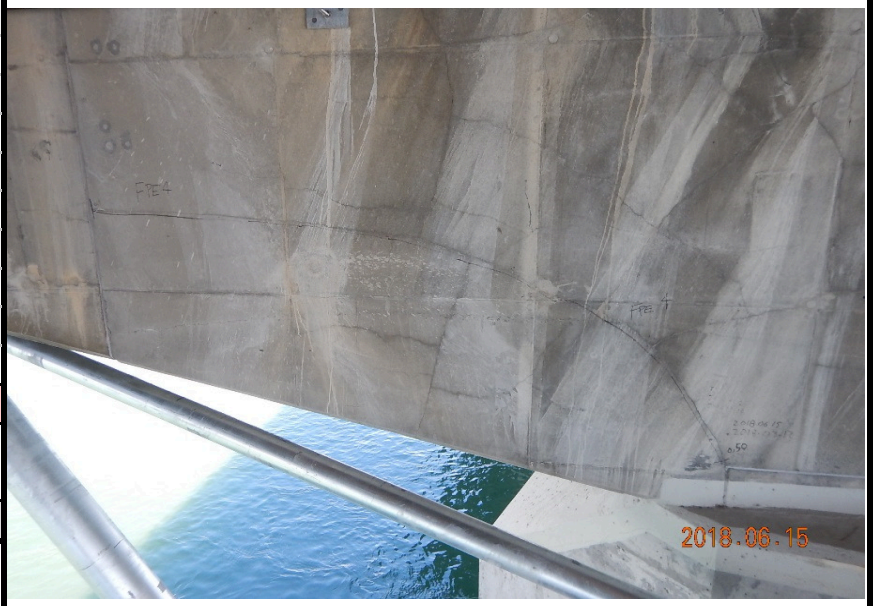

No photo:	20180615_HB_6433
No recommandation(s):	17110

Identification	
Section :	**Axe / Travée :**
5	20W-21W
Position :	
- -	
Groupe d'élément :	
Systèmes structuraux	
Élément :	
Poutre P1	
Localisation :	
--	

Cote CEC		Cote CEM
1		A|B|C|D % 97|2|0|1 %

Remarque / Observation

CEC=1, Fissures verticales de retrait au centre de la poutre cachées par enduit.

No photo:	20180618_[redacted]9704
No recommandation(s):	Auc.Rec.

Axe : **Champlain**	Section : **5**	Structure : **Pont Champlain**

Identification	
Section :	**Axe / Travée :**
5	20W-21W
Position :	
- -	
Groupe d'élément :	
Systèmes structuraux	
Élément :	
Renfort - PRFC - P1	
Localisation :	
--	

Cote CEC		Cote CEM
2		A|B|C|D % 99|0|1|0 %

Remarque / Observation

CEC=2, Bulles d'air supérieure à 16 000 mm² sur une bande.

No photo:	20180618_[redacted]9844
No recommandation(s):	Auc.Rec.

Identification	
Section :	**Axe / Travée :**
5	20W-21W
Position :	
- -	
Groupe d'élément :	
Systèmes structuraux	
Élément :	
Poutre P7	
Localisation :	
--	

Cote CEC		Cote CEM
1		A|B|C|D % 87|10|1|2 %

Remarque / Observation

CEC = 1, Fissures verticales de retrait au centre de la poutre

No photo:	20180618_[redacted]9754
No recommandation(s):	Auc.Rec

Axe : **Champlain**	Section : **5**	Structure : **Pont Champlain**

Identification	
Section :	**Axe / Travée :**
5	20W-21W
Position :	
- -	
Groupe d'élément :	
Systèmes structuraux	
Élément :	
Renfort - PTE - P7	
Localisation :	
--	

Cote CEC		Cote CEM
2		A|B|C|D % 93|1|5|1 %

Remarque / Observation

CEC=2, Gaine perforée et coulis exposé

No photo:	20180618_[redacted]9848
No recommandation(s):	Auc.Rec.

Identification	
Section :	**Axe / Travée :**
5	20W-21W
Position :	
- -	
Groupe d'élément :	
Systèmes structuraux	
Élément :	
Diaphragme 3	
Localisation :	
--	

Cote CEC		Cote CEM
2		A|B|C|D % 94|5|1|0 %

Remarque / Observation

CEC=2, Fissures longitudinales le long des câbles de précontrainte (2)

No photo:	20180618_[redacted]9749
No recommandation(s):	Auc.Rec.

Axe : **Champlain**	Section : **5**	Structure : **Pont Champlain**

Identification	
Section :	**Axe / Travée :**
5	21W
Position :	
- -	
Groupe d'élément :	
Unité de fondation	
Élément :	
Chevêtre	
Localisation :	
--	

Cote CEC		Cote CEM
1		A|B|C|D % 30|64|4|2 %

Remarque / Observation

CEC=1 Fissure potentiellement due aux efforts dans la portion en porte-à-faux jusqu'à 0,8 mm

No photo:	**20180619_[redacted]9853**
No recommandation(s):	**17110**

Identification	
Section :	**Axe / Travée :**
5	21W
Position :	
- -	
Groupe d'élément :	
Unité de fondation	
Élément :	
Chevêtre	
Localisation :	
--	

Cote CEC		Cote CEM
1		A|B|C|D % 30|64|4|2 %

Remarque / Observation

CEC=1 Fissure potentiellement due aux efforts dans la portion en porte-à-faux jusqu'à 0,8 mm

No photo:	**20180619_[redacted]9854**
No recommandation(s):	**17110**

Axe : **Champlain**	Section : **5**	Structure : **Pont Champlain**

Identification	
Section :	**Axe / Travée :**
5	21W
Position :	
- -	
Groupe d'élément :	
Unité de fondation	
Élément :	
Chevêtre	
Localisation :	
--	

Cote CEC		Cote CEM
1		A|B|C|D % 30|64|4|2 %

Remarque / Observation

CEC=1 Fissure potentiellement due aux efforts dans la portion en porte-à-faux jusqu'à 0,8 mm

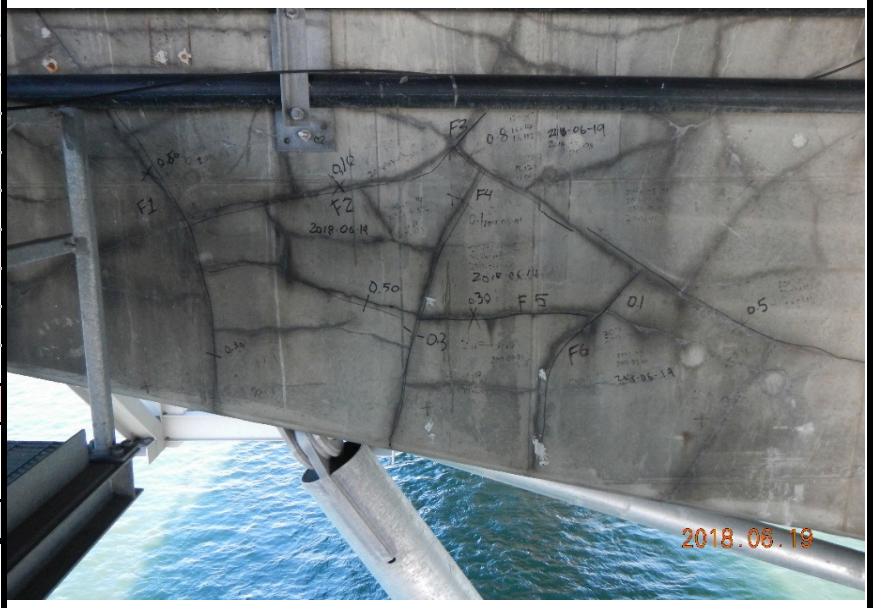

No photo:	20180619_[redacted]9851
No recommandation(s):	17110

Identification	
Section :	**Axe / Travée :**
5	21W
Position :	
- -	
Groupe d'élément :	
Unité de fondation	
Élément :	
Renfort - Super-Post - Chev.	
Localisation :	
--	

Cote CEC		Cote CEM
2		A|B|C|D % 75|0|25|0 %

Remarque / Observation

Mauvais allignement vertical de la tête de vérinage de 2,1%.

No photo:	20180619_[redacted]9862
No recommandation(s):	Auc.Rec.

Axe : **Champlain**	Section : **5**	Structure : **Pont Champlain**

Identification	
Section :	**Axe / Travée :**
5	21W-22W
Position :	
- -	
Groupe d'élément :	
Systèmes structuraux	
Élément :	
Poutre P1	
Localisation :	
--	

Cote CEC		Cote CEM
1		A|B|C|D % 93|5|1|1 %

Remarque / Observation

CEC=1, fissures de retrait au centre de la poutre

No photo:	20180619_[redacted]9908
No recommandation(s):	Auc.Rec.

Identification	
Section :	**Axe / Travée :**
5	21W-22W
Position :	
- -	
Groupe d'élément :	
Systèmes structuraux	
Élément :	
Poutre P7	
Localisation :	
--	

Cote CEC		Cote CEM
1		A|B|C|D % 83|15|1|1 %

Remarque / Observation

CEC=1, fissuration longitudinale le long des câbles de précontrainte (5 ou +)

No photo:	20180619_[redacted]9905
No recommandation(s):	10091,10093

Axe : **Champlain**	Section : **5**	Structure : **Pont Champlain**

Identification	
Section :	**Axe / Travée :**
5	21W-22W
Position :	
- -	
Groupe d'élément :	
Systèmes structuraux	
Élément :	
Poutre P7	
Localisation :	
--	

Cote CEC		Cote CEM
1		A|B|C|D % 83|15|1|1 %

Remarque / Observation

CEC=1, fissures de retrait au centre de la poutre

No photo:	20180619_[redacted]9938
No recommandation(s):	10091,10093

Identification	
Section :	**Axe / Travée :**
5	21W-22W
Position :	
- -	
Groupe d'élément :	
Systèmes structuraux	
Élément :	
Diaphragme 4	
Localisation :	
--	

Cote CEC		Cote CEM
2		A|B|C|D % 97|2|1|0 %

Remarque / Observation

CEC=2, fissures le long d'un (1) câble pour un diaphragme qui possède un seul câble de précontrainte.

No photo:	20180619_[redacted]9893
No recommandation(s):	Auc.Rec.

Axe : **Champlain**	Section : **5**	Structure : **Pont Champlain**

Identification	
Section :	**Axe / Travée :**
5	22W
Position :	
- -	
Groupe d'élément :	
Unité de fondation	
Élément :	
Chevêtre	
Localisation :	
--	

Cote CEC		Cote CEM
2		A|B|C|D % 34|65|1|0 %

Remarque / Observation

Fissures potentiellement dues aux efforts jusqu'à 0,15 mm

No photo:	20180619_[redacted]0003
No recommandation(s):	17110

Identification	
Section :	**Axe / Travée :**
5	22W
Position :	
- -	
Groupe d'élément :	
Unité de fondation	
Élément :	
Chevêtre	
Localisation :	
--	

Cote CEC		Cote CEM
2		A|B|C|D % 34|65|1|0 %

Remarque / Observation

Fissures potentiellement dues aux efforts jusqu'à 0,15 mm

No photo:	20180619_[redacted]0022
No recommandation(s):	17110

Axe : **Champlain**	Section : **5**	Structure : **Pont Champlain**

Identification	
Section :	**Axe / Travée :**
5	22W-23W
Position :	
- -	
Groupe d'élément :	
Systèmes structuraux	
Élément :	
Renfort - PRFC - P1	
Localisation :	
--	

Cote CEC		Cote CEM
2		A|B|C|D % 98|0|1|1 %

Remarque / Observation

CEC=2, Décollements de la surface de béton sur une surface supérieure à 16 000 mm2

No photo:	20180620_[redacted]9948
No recommandation(s):	Auc.Rec.

Identification	
Section :	**Axe / Travée :**
5	22W-23W
Position :	
- -	
Groupe d'élément :	
Systèmes structuraux	
Élément :	
Renfort - PRFC - P1	
Localisation :	
--	

Cote CEC		Cote CEM
2		A|B|C|D % 98|0|1|1 %

Remarque / Observation

CEC=2, Décollements de la surface de béton sur une surface supérieure à 16 000 mm2

No photo:	20180620_[redacted]9947
No recommandation(s):	Auc.Rec.

Axe : **Champlain**	Section : **5**	Structure : **Pont Champlain**

Identification	
Section :	**Axe / Travée :**
5	22W-23W
Position :	
- -	
Groupe d'élément :	
Systèmes structuraux	
Élément :	
Poutre P7	
Localisation :	
--	

Cote CEC		Cote CEM
1		A|B|C|D % 93|5|1|1 %

Remarque / Observation

CEC=1, Fissures de retrait au centre de la poutre

No photo:	20180620_[redacted]9916
No recommandation(s):	Auc.Rec.

Identification	
Section :	**Axe / Travée :**
5	22W-23W
Position :	
- -	
Groupe d'élément :	
Systèmes structuraux	
Élément :	
Poutre P7	
Localisation :	
--	

Cote CEC		Cote CEM
1		A|B|C|D % 93|5|1|1 %

Remarque / Observation

CEC=1, Fissures de retrait au centre de la poutre

No photo:	20180620_[redacted]9917
No recommandation(s):	Auc.Rec.

Axe : **Champlain**	Section : **5**	Structure : **Pont Champlain**

Identification	
Section :	**Axe / Travée :**
5	22W-23W
Position :	
- -	
Groupe d'élément :	
Systèmes structuraux	
Élément :	
Diaphragme 4	
Localisation :	
--	

Cote CEC		Cote CEM
1		A|B|C|D % 98|2|0|0 %

Remarque / Observation

Fissuration le long d'un (1) câble de précontrainte pour un diaphragme qui possède seulement un câble de précontrainte.

No photo:	**20180620_[redacted]9870**
No recommandation(s):	**Auc.Rec.**

Identification	
Section :	**Axe / Travée :**
5	23W
Position :	
- -	
Groupe d'élément :	
Unité de fondation	
Élément :	
Chevêtre	
Localisation :	
--	

Cote CEC		Cote CEM
2		A|B|C|D % 28|70|2|0 %

Remarque / Observation

Fissures potentiellement dues aux efforts jusqu'èa 0,3 mm

No photo:	**20180620_[redacted]9990**
No recommandation(s):	**17110**

Axe : **Champlain**	Section : **5**	Structure : **Pont Champlain**

Identification		
Section :	**Axe / Travée :**	
5	23W	
Position :		
- -		
Groupe d'élément :		
Unité de fondation		
Élément :		
Chevêtre		
Localisation :		
--		
Cote CEC		**Cote CEM**
2		A|B|C|D % 28|70|2|0 %

Remarque / Observation

Fissures potentiellement dues aux efforts jusqu'èa 0,3 mm

No photo:	**20180620_[redacted]9991**
No recommandation(s):	**17110**

Identification		
Section :	**Axe / Travée :**	
5	23W	
Position :		
- -		
Groupe d'élément :		
Joint de dilatation		
Élément :		
Profilé		
Localisation :		
--		
Cote CEC		**Cote CEM**
3		A|B|C|D % 89|10|0|1 %

Remarque / Observation

Fissuration dans le profilé

No photo:	**20180805_[redacted]8497**
No recommandation(s):	**Auc.Rec.**

Axe : **Champlain**	Section : **5**	Structure : **Pont Champlain**

Identification	
Section :	**Axe / Travée :**
5	23W-24W
Position :	
- -	
Groupe d'élément :	
Platelage	
Élément :	
Côté extérieur amont	
Localisation :	
--	

Cote CEC		Cote CEM
2		A|B|C|D % 60|40|0|0 %

Remarque / Observation

CEC=2 Anciennes zones d'éclatements exposant par endroits les ancrages de précontrainte de la dalle (3).

No photo:	20180621_[redacted]0129
No recommandation(s):	Auc.Rec.

Identification	
Section :	**Axe / Travée :**
5	23W-24W
Position :	
- -	
Groupe d'élément :	
Platelage	
Élément :	
Côté extérieur aval	
Localisation :	
--	

Cote CEC		Cote CEM
2		A|B|C|D % 60|40|0|0 %

Remarque / Observation

CEC=2 Anciennes zones d'éclatements exposant par endroits les ancrages de précontrainte de la dalle (6).

No photo:	20180621_[redacted]0022
No recommandation(s):	Auc.Rec.

Axe : **Champlain**	Section : **5**	Structure : **Pont Champlain**

Identification	
Section :	**Axe / Travée :**
5	23W-24W
Position :	
- -	
Groupe d'élément :	
Systèmes structuraux	
Élément :	
Poutre P1	
Localisation :	
--	

Cote CEC		Cote CEM
1		A|B|C|D % 85|12|2|1 %

Remarque / Observation

CEC = 1 : Ancienne zone de délaminage et d'éclatements avec armatures visibles corrodées et un câble de précontrainte visible corrodé et huit (8) fils de toron sectionnés (zone réparée)

No photo:	20180621_[redacted]0182
No recommandation(s):	10091,10093

Identification	
Section :	**Axe / Travée :**
5	23W-24W
Position :	
- -	
Groupe d'élément :	
Systèmes structuraux	
Élément :	
Renfort - TM 2.0 - P1	
Localisation :	
--	

Cote CEC		Cote CEM
3		A|B|C|D % 97|0|0|3 %

Remarque / Observation

Écrou manquant (1) sur la tige filetée

No photo:	20180621_[redacted]0070
No recommandation(s):	Auc.Rec.

Axe : **Champlain**	Section : **5**	Structure : **Pont Champlain**

Identification	
Section :	**Axe / Travée :**
5	23W-24W
Position :	
- -	
Groupe d'élément :	
Systèmes structuraux	
Élément :	
Poutre P2	
Localisation :	
--	

Cote CEC		Cote CEM
1		A|B|C|D % 93|7|0|0 %

Remarque / Observation

CEC = 1, minimum de huit (8) câbles affectés par la corrosion pouvant affecter la capacité à supporter les charges de façon très importante

No photo:	20180621_[redacted]0032
No recommandation(s):	Auc.Rec.

Identification	
Section :	**Axe / Travée :**
5	23W-24W
Position :	
- -	
Groupe d'élément :	
Systèmes structuraux	
Élément :	
Poutre P2	
Localisation :	
--	

Cote CEC		Cote CEM
1		A|B|C|D % 93|7|0|0 %

Remarque / Observation

CEC = 1, minimum de huit (8) câbles affectés par la corrosion pouvant affecter la capacité à supporter les charges de façon très importante

No photo:	20180621_[redacted]0029
No recommandation(s):	Auc.Rec.

Axe : **Champlain**	Section : **5**	Structure : **Pont Champlain**

Identification	
Section :	**Axe / Travée :**
5	23W-24W
Position :	
- -	
Groupe d'élément :	
Systèmes structuraux	
Élément :	
Renfort - PRFC - P2	
Localisation :	
--	

Cote CEC		Cote CEM
2		A|B|C|D % 99|0|1|0 %

Remarque / Observation

CEC=2 Décollement de la surface de béton 250 mm x 50 mm

No photo:	20180621_[redacted]0057
No recommandation(s):	10117

Identification	
Section :	**Axe / Travée :**
5	23W-24W
Position :	
- -	
Groupe d'élément :	
Systèmes structuraux	
Élément :	
Renfort - PRFC - P2	
Localisation :	
--	

Cote CEC		Cote CEM
2		A|B|C|D % 99|0|1|0 %

Remarque / Observation

CEC=2 Présence de bulles d'air sur plus de 16 000 mm2 de la pire bande touchée.

No photo:	20180621_[redacted]0056
No recommandation(s):	10117

Axe : **Champlain**	Section : **5**	Structure : **Pont Champlain**

Identification	
Section :	**Axe / Travée :**
5	23W-24W
Position :	
- -	
Groupe d'élément :	
Systèmes structuraux	
Élément :	
Poutre P7	
Localisation :	
--	

Cote CEC		Cote CEM
1		A|B|C|D % 87|11|1|1 %

Remarque / Observation

CEC = 1 : Fissures de retrait au centre de la poutre

No photo:	20180621_[redacted]0103
No recommandation(s):	10091

Identification	
Section :	**Axe / Travée :**
5	23W-24W
Position :	
- -	
Groupe d'élément :	
Systèmes structuraux	
Élément :	
Poutre P7	
Localisation :	
--	

Cote CEC		Cote CEM
1		A|B|C|D % 87|11|1|1 %

Remarque / Observation

CEC = 1 : Fissures de retrait au centre de la poutre

No photo:	20180621_[redacted]0105
No recommandation(s):	10091

Axe : **Champlain**	Section : **5**	Structure : **Pont Champlain**

Identification	
Section :	**Axe / Travée :**
5	23W-24W
Position :	
- -	
Groupe d'élément :	
Systèmes structuraux	
Élément :	
Diaphragme 1	
Localisation :	
--	

Cote CEC		Cote CEM
2		A|B|C|D % 95|5|0|0 %

Remarque / Observation

CEC=2 Fissure longitudinale le long d'un câble de précontrainte (1) pour un diaphragme qui possède seulement un câble de précontrainte

No photo:	20180621_[redacted]0199
No recommandation(s):	Auc.Rec.

Identification	
Section :	**Axe / Travée :**
5	23W-24W
Position :	
- -	
Groupe d'élément :	
Systèmes structuraux	
Élément :	
Diaphragme 2	
Localisation :	
--	

Cote CEC		Cote CEM
2		A|B|C|D % 97|2|1|0 %

Remarque / Observation

CEC=2 Fissures longitudinales le long de deux (2) câbles de précontrainte.

No photo:	20180621_[redacted]0166
No recommandation(s):	Auc.Rec.

Axe : **Champlain**	Section : **5**	Structure : **Pont Champlain**

Identification	
Section :	**Axe / Travée :**
5	23W-24W
Position :	
- -	
Groupe d'élément :	
Systèmes structuraux	
Élément :	
Diaphragme 2	
Localisation :	
--	

Cote CEC		Cote CEM
2		A|B|C|D % 97|2|1|0 %

Remarque / Observation

CEC=2 Fissures longitudinales le long de deux (2) câbles de précontrainte.

No photo:	20180621_[redacted]0157
No recommandation(s):	Auc.Rec.

Identification	
Section :	**Axe / Travée :**
5	23W-24W
Position :	
- -	
Groupe d'élément :	
Systèmes structuraux	
Élément :	
Diaphragme 3	
Localisation :	
--	

Cote CEC		Cote CEM
2		A|B|C|D % 97|2|1|0 %

Remarque / Observation

CEC=2 Fissures longitudinales le long de deux (2) câbles de précontrainte.

No photo:	20180621_[redacted]0068
No recommandation(s):	Auc.Rec.

Axe : **Champlain**	Section : **5**	Structure : **Pont Champlain**

Identification	
Section :	**Axe / Travée :**
5	23W-24W
Position :	
- -	
Groupe d'élément :	
Systèmes structuraux	
Élément :	
Diaphragme 3	
Localisation :	
--	

Cote CEC		Cote CEM
2		A|B|C|D % 97|2|1|0 %

Remarque / Observation

CEC=2 Fissures longitudinales le long de deux (2) câbles de précontrainte.

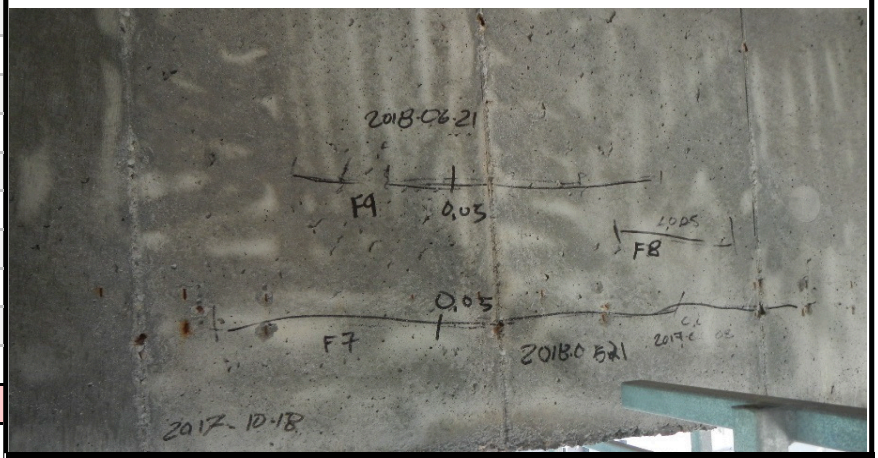

No photo:	20180621_[redacted]0149
No recommandation(s):	Auc.Rec.

Identification	
Section :	**Axe / Travée :**
5	23W-24W
Position :	
- -	
Groupe d'élément :	
Systèmes structuraux	
Élément :	
Diaphragme 3	
Localisation :	
--	

Cote CEC		Cote CEM
2		A|B|C|D % 97|2|1|0 %

Remarque / Observation

CEC=2 : Têtes d'ancrage de précontrainte exposées

No photo:	20180621_[redacted]0179
No recommandation(s):	Auc.Rec.

Axe : **Champlain**	Section : **5**	Structure : **Pont Champlain**

Identification	
Section :	**Axe / Travée :**
5	23W-24W
Position :	
- -	
Groupe d'élément :	
Systèmes structuraux	
Élément :	
Diaphragme 4	
Localisation :	
--	

Cote CEC		Cote CEM
2		A|B|C|D % 95|5|0|0 %

Remarque / Observation

CEC=2 Fissure longitudinale le long d'un câble de précontrainte (1) pour un diaphragme qui possède seulement un câble de précontrainte

No photo:	20180621_[redacted]0030
No recommandation(s):	Auc.Rec.

Identification	
Section :	**Axe / Travée :**
5	24W
Position :	
- -	
Groupe d'élément :	
Unité de fondation	
Élément :	
Fût	
Localisation :	
--	

Cote CEC		Cote CEM
4		A|B|C|D % 75|22|1|2 %

Remarque / Observation

Érosion par abrasion importante à très importante dans le bas du fût.

No photo:	20180621_[redacted]0257
No recommandation(s):	Auc.Rec.

Axe : **Champlain**	Section : **5**	Structure : **Pont Champlain**

Identification	
Section :	**Axe / Travée :**
5	24W
Position :	
- -	
Groupe d'élément :	
Unité de fondation	
Élément :	
Chevêtre	
Localisation :	
--	

Cote CEC		Cote CEM
2		A|B|C|D % 49|50|1|0 %

Remarque / Observation

Fissures potentiellement dues aux efforts jusqu'à 0,3 mm

No photo:	20180621_[redacted]0244
No recommandation(s):	17110

Identification	
Section :	**Axe / Travée :**
5	24W
Position :	
- -	
Groupe d'élément :	
Unité de fondation	
Élément :	
Chevêtre	
Localisation :	
--	

Cote CEC		Cote CEM
2		A|B|C|D % 49|50|1|0 %

Remarque / Observation

Fissures potentiellement dues aux efforts jusqu'à 0,3 mm

No photo:	20180621_[redacted]0246
No recommandation(s):	17110

Axe : **Champlain**	Section : **5**	Structure : **Pont Champlain**

Identification		
Section :	**Axe / Travée :**	
5	24W	
Position :		
- -		
Groupe d'élément :		
Unité de fondation		
Élément :		
Renfort - Super-Post - Chev.		
Localisation :		
--		
Cote CEC		**Cote CEM**
1		A|B|C|D % 24|50|25|1 %

Remarque / Observation

CEC=1, Corrosion sur les barres de précontrainte.

No photo:	20180621_[redacted]0220
No recommandation(s):	Auc.Rec.

Identification		
Section :	**Axe / Travée :**	
5	24W	
Position :		
- -		
Groupe d'élément :		
Unité de fondation		
Élément :		
Renfort - Super-Post - Chev.		
Localisation :		
--		
Cote CEC		**Cote CEM**
1		A|B|C|D % 24|50|25|1 %

Remarque / Observation

CEC=1, Corrosion sur les barres de précontrainte.

No photo:	20180621_[redacted]0222
No recommandation(s):	Auc.Rec.

Axe : **Champlain**	Section : **5**	Structure : **Pont Champlain**

Identification	
Section :	**Axe / Travée :**
5	24W
Position :	
- -	
Groupe d'élément :	
Unité de fondation	
Élément :	
Renfort - Super-Post - Chev.	
Localisation :	
--	

Cote CEC		Cote CEM
1		A|B|C|D %
		24|50|25|1 %

Remarque / Observation

CEC=1, Mauvais allignement vertical de la tête de vérinage allant jusqu'à 5% du côté de Montréal

No photo:	20180621_[redacted]0249
No recommandation(s):	Auc.Rec.

Identification	
Section :	**Axe / Travée :**
5	24W
Position :	
- -	
Groupe d'élément :	
Unité de fondation	
Élément :	
Renfort - Super-Post - Chev.	
Localisation :	
--	

Cote CEC		Cote CEM
1		A|B|C|D %
		24|50|25|1 %

Remarque / Observation

CEC=1, Mauvais allignement vertical de la tête de vérinage allant jusqu'à 5% du côté de Montréal

No photo:	20180621_[redacted]0251
No recommandation(s):	Auc.Rec.

Axe : **Champlain**	Section : **5**	Structure : **Pont Champlain**

Identification		
Section :	**Axe / Travée :**	
5	24W	
Position :		
- -		
Groupe d'élément :		
Joint de dilatation		
Élément :		
Profilé		
Localisation :		
--		
Cote CEC		**Cote CEM**
3		A|B|C|D % 94|5|0|1 %
Remarque / Observation		
Fissures dans la soudure du profilé		

No photo:	**20180805_[redacted]8481**
No recommandation(s):	**Auc.Rec.**

Identification		
Section :	**Axe / Travée :**	
5	24W	
Position :		
- -		
Groupe d'élément :		
Joint de dilatation		
Élément :		
Profilé		
Localisation :		
--		
Cote CEC		**Cote CEM**
3		A|B|C|D % 94|5|0|1 %
Remarque / Observation		
Fissures dans la soudure du profilé		

No photo:	**20180805_[redacted]8482**
No recommandation(s):	**Auc.Rec.**

Axe : **Champlain**	Section : **5**	Structure : **Pont Champlain**

Identification	
Section :	**Axe / Travée :**
5	24W-25W
Position :	
- -	
Groupe d'élément :	
Platelage	
Élément :	
Platelage	
Localisation :	
D1 @ D2	

Cote CEC		Cote CEM
2		A|B|C|D % 95|4|1|0 %

Remarque / Observation

CEC = 2, Fissuration parallèle aux poutres plus de 1 m de longueur inférieure à 0.3 mm d'ouv.

No photo:	20180622_[redacted]0385
No recommandation(s):	Auc.Rec.

Identification	
Section :	**Axe / Travée :**
5	24W-25W
Position :	
- -	
Groupe d'élément :	
Systèmes structuraux	
Élément :	
Poutre P1	
Localisation :	
--	

Cote CEC		Cote CEM
1		A|B|C|D % 95|3|1|1 %

Remarque / Observation

CEC=1, Fissures verticales de retrait au centre de la poutre

No photo:	20180622_[redacted]0339
No recommandation(s):	Auc.Rec.

Axe : **Champlain**	Section : **5**	Structure : **Pont Champlain**

Identification	
Section :	**Axe / Travée :**
5	24W-25W
Position :	
- -	
Groupe d'élément :	
Systèmes structuraux	
Élément :	
Poutre P4	
Localisation :	
--	

Cote CEC		Cote CEM
4		A|B|C|D % 93|5|1|1 %

Remarque / Observation

Délaminage et éclatement avec armature visible corrodée avec perte de section supérieure à 30% par endroits

No photo:	20180622_[redacted]0294
No recommandation(s):	10091

Identification	
Section :	**Axe / Travée :**
5	24W-25W
Position :	
- -	
Groupe d'élément :	
Systèmes structuraux	
Élément :	
Poutre P6	
Localisation :	
--	

Cote CEC		Cote CEM
2		A|B|C|D % 94|5|1|0 %

Remarque / Observation

CEC=2, Délaminage avec fissuration périphérique colmatée

No photo:	20180622_[redacted]0409
No recommandation(s):	15753,10091

Axe : **Champlain**	Section : **5**	Structure : **Pont Champlain**

Identification	
Section :	**Axe / Travée :**
5	24W-25W
Position :	
- -	
Groupe d'élément :	
Systèmes structuraux	
Élément :	
Poutre P7	
Localisation :	
--	

Cote CEC		Cote CEM
1		A|B|C|D % 94|5|1|0 %

Remarque / Observation

CEC=1, Fissures longitudinales le long des câbles de précontrainte (5 et +)

No photo:	20180622_[redacted]0410
No recommandation(s):	Auc.Rec.

Identification	
Section :	**Axe / Travée :**
5	24W-25W
Position :	
- -	
Groupe d'élément :	
Systèmes structuraux	
Élément :	
Renfort - PRFC - P7	
Localisation :	
--	

Cote CEC		Cote CEM
2		A|B|C|D % 99|0|1|0 %

Remarque / Observation

Décollement de la surface de béton sur plus 16000mm² sur une bande.

No photo:	20180622_[redacted]0353
No recommandation(s):	Auc.Rec.

Axe : **Champlain**	Section : **5**	Structure : **Pont Champlain**

Identification	
Section :	**Axe / Travée :**
5	24W-25W
Position :	
- -	
Groupe d'élément :	
Systèmes structuraux	
Élément :	
Diaphragme 2	
Localisation :	
--	

Cote CEC		Cote CEM
2		A|B|C|D % 98|1|1|0 %

Remarque / Observation

CEC=2 Fissuration longitudinale le long des câbles de précontrainte (2)

No photo:	20180622_[redacted]0413
No recommandation(s):	Auc.Rec.

Identification	
Section :	**Axe / Travée :**
5	25W
Position :	
- -	
Groupe d'élément :	
Unité de fondation	
Élément :	
Fût	
Localisation :	
--	

Cote CEC		Cote CEM
3		A|B|C|D % 56|40|3|1 %

Remarque / Observation

Délaminage sur 85% de la superficie totale avec taches de rouille et efflorescence

No photo:	20180622_[redacted]0450
No recommandation(s):	Auc.Rec.

Axe : **Champlain**	Section : **5**	Structure : **Pont Champlain**

Identification	
Section :	**Axe / Travée :**
5	25W
Position :	
- -	
Groupe d'élément :	
Unité de fondation	
Élément :	
Fût	
Localisation :	
--	

Cote CEC		Cote CEM
3		A|B|C|D % 56|40|3|1 %

Remarque / Observation

Désagrégation importante au niveau des fissures

No photo:	20180622_[redacted]0449
No recommandation(s):	Auc.Rec.

Identification	
Section :	**Axe / Travée :**
5	25W
Position :	
- -	
Groupe d'élément :	
Unité de fondation	
Élément :	
Chevêtre	
Localisation :	
--	

Cote CEC		Cote CEM
2		A|B|C|D % 59|40|1|0 %

Remarque / Observation

Fissures potentiellement dues aux efforts jusqu'à 0,3 mm

No photo:	20180622_[redacted]0444
No recommandation(s):	17110

Axe : **Champlain**	Section : **5**	Structure : **Pont Champlain**

Identification		
Section :	**Axe / Travée :**	
5	25W	
Position :		
- -		
Groupe d'élément :		
Joint de dilatation		
Élément :		
Garniture de joint		
Localisation :		
--		
Cote CEC		**Cote CEM**
4		A|B|C|D % 50|0|50|0 %
Remarque / Observation		
Dalot déchiré sur toute la longueur.		

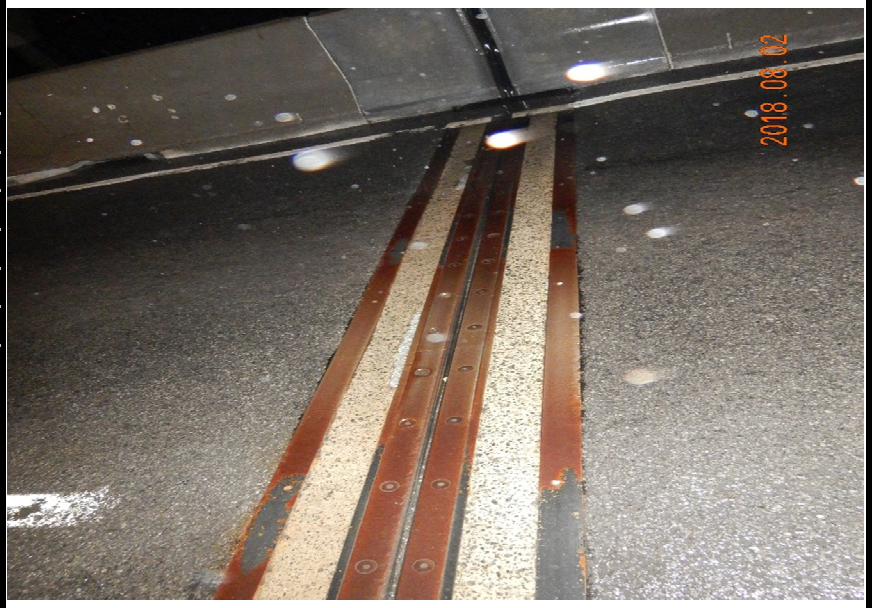

No photo:	20180801_[redacted]2027
No recommandation(s):	Auc.Rec.

Identification		
Section :	**Axe / Travée :**	
5	25W-26W	
Position :		
- -		
Groupe d'élément :		
Platelage		
Élément :		
Platelage		
Localisation :		
D1 @ D2		
Cote CEC		**Cote CEM**
1		A|B|C|D % 95|4|1|0 %
Remarque / Observation		
CEC =1, Hypothèse d'un ancien éclatement avec toron visible corrodé et sectionné		

No photo:	20180628_JV_0757
No recommandation(s):	Auc.Rec.

Axe : **Champlain**	Section : **5**	Structure : **Pont Champlain**

Identification		
Section :	**Axe / Travée :**	
5	25W-26W	
Position :		
- -		
Groupe d'élément :		
Platelage		
Élément :		
Platelage		
Localisation :		
D3 @ D4		
Cote CEC		**Cote CEM**
1		A|B|C|D % 97|2|1|0 %
Remarque / Observation		
CEC =1, Hypothèse d'un ancien éclatement avec toron visible corrodé et sectionné		

No photo:	20180627_[redacted]0639
No recommandation(s):	Auc.Rec.

Identification		
Section :	**Axe / Travée :**	
5	25W-26W	
Position :		
- -		
Groupe d'élément :		
Systèmes structuraux		
Élément :		
Poutre P1		
Localisation :		
--		
Cote CEC		**Cote CEM**
1		A|B|C|D % 94|5|0|1 %
Remarque / Observation		
Fissure de retrait au centre de la portée.		

No photo:	20180627_[redacted]0698
No recommandation(s):	Auc.Rec.

Axe : **Champlain**	Section : **5**	Structure : **Pont Champlain**

Identification	
Section :	**Axe / Travée :**
5	25W-26W
Position :	
- -	
Groupe d'élément :	
Systèmes structuraux	
Élément :	
Poutre P1	
Localisation :	
--	

Cote CEC		Cote CEM
1		A|B|C|D % 94|5|0|1 %

Remarque / Observation

Fissure de retrait au centre de la portée.

No photo:	20180627_[redacted]0694
No recommandation(s):	Auc.Rec.

Identification	
Section :	**Axe / Travée :**
5	25W-26W
Position :	
- -	
Groupe d'élément :	
Systèmes structuraux	
Élément :	
Poutre P7	
Localisation :	
--	

Cote CEC		Cote CEM
2		A|B|C|D % 89|10|1|0 %

Remarque / Observation

CEC = 2, minimum quatre (4) câbles affectés par la corrosion pouvant affecter sa capacité à supporter les charges de façon importante, caché par PRFC

No photo:	20180628_JV_0758
No recommandation(s):	Auc.Rec.

Axe : **Champlain**	Section : **5**	Structure : **Pont Champlain**

Identification	
Section :	**Axe / Travée :**
5	25W-26W
Position :	
- -	
Groupe d'élément :	
Systèmes structuraux	
Élément :	
Poutre P7	
Localisation :	
--	

Cote CEC		Cote CEM
2		A|B|C|D % 89|10|1|0 %

Remarque / Observation

CEC = 2, minimum quatre (4) câbles affectés par la corrosion pouvant affecter sa capacité à supporter les charges de façon importante, caché par PRFC

No photo:	20180627_[redacted]0708
No recommandation(s):	Auc.Rec.

Identification	
Section :	**Axe / Travée :**
5	25W-26W
Position :	
- -	
Groupe d'élément :	
Systèmes structuraux	
Élément :	
Diaphragme 3	
Localisation :	
--	

Cote CEC		Cote CEM
2		A|B|C|D % 99|1|0|0 %

Remarque / Observation

CEC=2, Fissures longitudinales le long des câbles de précontrainte (2).

No photo:	20180627_[redacted]0669
No recommandation(s):	Auc.Rec.

Axe : **Champlain**	Section : **5**	Structure : **Pont Champlain**

Identification	
Section :	**Axe / Travée :**
5	25W-26W
Position :	
- -	
Groupe d'élément :	
Systèmes structuraux	
Élément :	
Diaphragme 3	
Localisation :	
--	

Cote CEC		Cote CEM
2		A|B|C|D % 99|1|0|0 %

Remarque / Observation

CEC=2, Fissures longitudinales le long des câbles de précontrainte (2).

No photo:	20180627_[redacted]0670
No recommandation(s):	Auc.Rec.

Identification	
Section :	**Axe / Travée :**
5	25W-26W
Position :	
- -	
Groupe d'élément :	
Systèmes structuraux	
Élément :	
Diaphragme 4	
Localisation :	
--	

Cote CEC		Cote CEM
2		A|B|C|D % 99|1|0|0 %

Remarque / Observation

Fissures longitudinales le long d'un câble de précontrainte (1).

No photo:	20180627_[redacted]0652
No recommandation(s):	Auc.Rec.

Axe : **Champlain**	Section : **5**	Structure : **Pont Champlain**

Identification	
Section :	**Axe / Travée :**
5	25W-26W
Position :	
- -	
Groupe d'élément :	
Systèmes structuraux	
Élément :	
Diaphragme 4	
Localisation :	
--	

Cote CEC		Cote CEM
2		A|B|C|D % 99|1|0|0 %

Remarque / Observation

Fissures longitudinales le long d'un câble de précontrainte (1).

No photo:	20180627_[redacted]0653
No recommandation(s):	Auc.Rec.

Identification	
Section :	**Axe / Travée :**
5	26W
Position :	
- -	
Groupe d'élément :	
Unité de fondation	
Élément :	
Chevêtre	
Localisation :	
--	

Cote CEC		Cote CEM
2		A|B|C|D % 49|50|1|0 %

Remarque / Observation

Fissures potentiellement dues aux efforts jusqu'à 0,25 mm

No photo:	20180628_JV_0825
No recommandation(s):	17110

Axe : **Champlain**	Section : **5**	Structure : **Pont Champlain**

Identification		
Section :	**Axe / Travée :**	
5	26W-27W	
Position :		
- -		
Groupe d'élément :		
Platelage		
Élément :		
Platelage		
Localisation :		
D1 @ D2		
Cote CEC		**Cote CEM**
1		A|B|C|D % 98|1|1|0 %
Remarque / Observation		
CEC = 1, Hypothèse d'un ancien éclatement avec torons visibles corrodés et sectionnés		

No photo:	20180706_[redacted]1532
No recommandation(s):	Auc.Rec.

Identification		
Section :	**Axe / Travée :**	
5	26W-27W	
Position :		
- -		
Groupe d'élément :		
Systèmes structuraux		
Élément :		
Poutre P1		
Localisation :		
--		
Cote CEC		**Cote CEM**
1		A|B|C|D % 93|5|1|1 %
Remarque / Observation		
Fissures de retrait au centre de la poutre		

No photo:	20180628_JV_0784
No recommandation(s):	10091

Axe : **Champlain**	Section : **5**	Structure : **Pont Champlain**

Identification	
Section :	**Axe / Travée :**
5	26W-27W
Position :	
- -	
Groupe d'élément :	
Systèmes structuraux	
Élément :	
Renfort - PTE - P1	
Localisation :	
--	

Cote CEC		Cote CEM
2		A|B|C|D % 94|0|6|0 %

Remarque / Observation

Perte d'un (1) coussinet de caoutchouc sous la gaine.

No photo:	20180628_JV_0779
No recommandation(s):	Auc.Rec.

Identification	
Section :	**Axe / Travée :**
5	26W-27W
Position :	
- -	
Groupe d'élément :	
Systèmes structuraux	
Élément :	
Renfort - QP1.0 - P1	
Localisation :	
--	

Cote CEC		Cote CEM
2		A|B|C|D % 94|5|1|0 %

Remarque / Observation

CEC=2, Vibration perceptible de la barre de précontrainte ± 40 mm

No photo:	20180628_JV_0882
No recommandation(s):	Auc.Rec.

Axe : **Champlain**	Section : **5**	Structure : **Pont Champlain**

Identification	
Section :	**Axe / Travée :**
5	26W-27W
Position :	
- -	
Groupe d'élément :	
Systèmes structuraux	
Élément :	
Poutre P4	
Localisation :	
--	

Cote CEC		Cote CEM
1		A|B|C|D % 94|5|1|0 %

Remarque / Observation

Fissures longitudinales le long des câbles de précontrainte
(5)

No photo:	20180628_JV_0828
No recommandation(s):	15753,10091

Identification	
Section :	**Axe / Travée :**
5	26W-27W
Position :	
- -	
Groupe d'élément :	
Systèmes structuraux	
Élément :	
Poutre P4	
Localisation :	
--	

Cote CEC		Cote CEM
1		A|B|C|D % 94|5|1|0 %

Remarque / Observation

Fissures longitudinales le long des câbles de précontrainte
(5)

No photo:	20180628_JV_0829
No recommandation(s):	15753,10091

Axe : **Champlain**	Section : **5**	Structure : **Pont Champlain**

Identification	
Section :	**Axe / Travée :**
5	26W-27W
Position :	
- -	
Groupe d'élément :	
Systèmes structuraux	
Élément :	
Poutre P7	
Localisation :	
--	

Cote CEC		Cote CEM
1		A|B|C|D % 91|7|1|1 %

Remarque / Observation

CEC = 1, basé sur l'historique fourni des interventions : six (6) câbles affectés par la corrosion pouvant affecter sa capacité de façon très importante

No photo:	**20180706_[redacted]1622**
No recommandation(s):	**Auc.Rec.**

Identification	
Section :	**Axe / Travée :**
5	26W-27W
Position :	
- -	
Groupe d'élément :	
Systèmes structuraux	
Élément :	
Poutre P7	
Localisation :	
--	

Cote CEC		Cote CEM
1		A|B|C|D % 91|7|1|1 %

Remarque / Observation

Fissures verticales de retrait au centre de la portée

No photo:	**20180628_JV_0835**
No recommandation(s):	**Auc.Rec.**

Identification	
Section :	**Axe / Travée :**
5	26W-27W

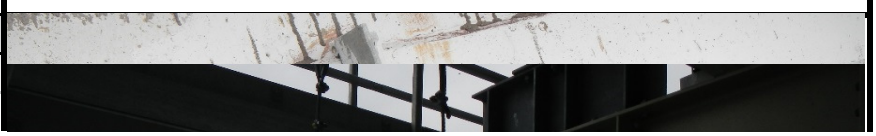

Axe : **Champlain**	Section : **5**	Structure : **Pont Champlain**

Position :
- -
Groupe d'élément :
Systèmes structuraux
Élément :
Renfort - QP1.0 - P7
Localisation :
--

Cote CEC		**Cote CEM**
4		A|B|C|D %
		93|5|1|1 %

Remarque / Observation
Suspentes lâches

No photo:	**20180628_JV_0881**
No recommandation(s):	**Auc.Rec.**

Axe : **Champlain**	Section : **5**	Structure : **Pont Champlain**

Identification		
Section :	**Axe / Travée :**	
5	26W-27W	
Position :		
- -		
Groupe d'élément :		
Systèmes structuraux		
Élément :		
Diaphragme 1		
Localisation :		
--		
Cote CEC		**Cote CEM**
1		A|B|C|D % 98|0|1|1 %
Remarque / Observation		
Éclatement du béton avec toron visible.		

No photo:	20180706_[redacted]1551
No recommandation(s):	Auc.Rec.

Identification		
Section :	**Axe / Travée :**	
5	26W-27W	
Position :		
- -		
Groupe d'élément :		
Systèmes structuraux		
Élément :		
Diaphragme 1		
Localisation :		
--		
Cote CEC		**Cote CEM**
1		A|B|C|D % 98|0|1|1 %
Remarque / Observation		
Éclatement du béton avec toron visible.		

No photo:	20180706_[redacted]1552
No recommandation(s):	Auc.Rec.

Axe : **Champlain**	Section : **5**	Structure : **Pont Champlain**

Identification		
Section :	**Axe / Travée :**	
5	26W-27W	
Position :		
- -		
Groupe d'élément :		
Systèmes structuraux		
Élément :		
Renfort - PTE - Diaphragme 3		
Localisation :		
--		
Cote CEC		**Cote CEM**
2		A|B|C|D % 98|1|0|1 %
Remarque / Observation		
Fissuration de la gaine avec fuite de graisse et toron visible		

No photo:	**20180628_JV_0869**
No recommandation(s):	**Auc.Rec.**

Identification		
Section :	**Axe / Travée :**	
5	26W-27W	
Position :		
- -		
Groupe d'élément :		
Systèmes structuraux		
Élément :		
Renfort - PTE - Diaphragme 3		
Localisation :		
--		
Cote CEC		**Cote CEM**
2		A|B|C|D % 98|1|0|1 %
Remarque / Observation		
Fissuration de la gaine avec fuite de graisse et toron visible		

No photo:	**20180628_JV_0870**
No recommandation(s):	**Auc.Rec.**

Axe : **Champlain**	Section : **5**	Structure : **Pont Champlain**

Identification	
Section :	**Axe / Travée :**
5	27W
Position :	
- -	
Groupe d'élément :	
Unité de fondation	
Élément :	
Fût	
Localisation :	
--	

Cote CEC		Cote CEM
4		A|B|C|D % 74|24|1|1 %

Remarque / Observation

Désagrégation très importante et éclatement avec armatures visibles corrodées dans la zone de marnage.

No photo:	**20180704_[redacted]1453**
No recommandation(s):	**Auc.Rec.**

Axe : **Champlain**	Section : **5**	Structure : **Pont Champlain**

Identification	
Section :	**Axe / Travée :**
5	27W-28W
Position :	
- -	
Groupe d'élément :	
Platelage	
Élément :	
Côté extérieur aval	
Localisation :	
--	

Cote CEC		Cote CEM
3		A|B|C|D % 30|40|30|0 %

Remarque / Observation

Délaminage et éclatement avec armatures visibles corrodées

No photo:	20180626_[redacted]0460
No recommandation(s):	Auc.Rec.

Identification	
Section :	**Axe / Travée :**
5	27W-28W
Position :	
- -	
Groupe d'élément :	
Platelage	
Élément :	
Platelage	
Localisation :	
D1 @ D2	

Cote CEC		Cote CEM
1		A|B|C|D % 95|5|0|0 %

Remarque / Observation

CEC=1, Hypothèse d'une ancienne zone d'éclatement avec torons visibles corrodés

No photo:	20180627_[redacted]0585
No recommandation(s):	Auc.Rec.

Axe : **Champlain**	Section : **5**	Structure : **Pont Champlain**

Identification	
Section :	**Axe / Travée :**
5	27W-28W
Position :	
- -	
Groupe d'élément :	
Platelage	
Élément :	
Platelage	
Localisation :	
D2 @ D3	

Cote CEC		Cote CEM
3		A|B|C|D % 93|5|1|1 %

Remarque / Observation

Tête d'ancrage d'un câble de précontrainte visible et corrodée avec perte de section de 30%.

No photo:	20180627_[redacted]0622
No recommandation(s):	Auc.Rec.

Identification	
Section :	**Axe / Travée :**
5	27W-28W
Position :	
- -	
Groupe d'élément :	
Systèmes structuraux	
Élément :	
Poutre P1	
Localisation :	
--	

Cote CEC		Cote CEM
1		A|B|C|D % 88|10|1|1 %

Remarque / Observation

CEC=1. Fissures verticales de retrait au centre de la poutre

No photo:	20180626_[redacted]0561
No recommandation(s):	10093,10091

Axe : **Champlain**	Section : **5**	Structure : **Pont Champlain**

Identification	
Section :	**Axe / Travée :**
5	27W-28W
Position :	
- -	
Groupe d'élément :	
Systèmes structuraux	
Élément :	
Renfort - PTE - P1	
Localisation :	
--	

Cote CEC		Cote CEM
4		A|B|C|D % 50|0|50|0 %

Remarque / Observation

Perte des coussins de caoutchouc

No photo:	20180626_[redacted]0456
No recommandation(s):	Auc.Rec.

Identification	
Section :	**Axe / Travée :**
5	27W-28W
Position :	
- -	
Groupe d'élément :	
Systèmes structuraux	
Élément :	
Poutre P7	
Localisation :	
--	

Cote CEC		Cote CEM
1		A|B|C|D % 87|10|2|1 %

Remarque / Observation

CEC=1, Fissures longitudinales le long des câbles de précontrainte (5)

No photo:	20180627_[redacted]0608
No recommandation(s):	10093,10091

Axe : **Champlain**	Section : **5**	Structure : **Pont Champlain**

Identification	
Section :	**Axe / Travée :**
5	27W-28W
Position :	
- -	
Groupe d'élément :	
Systèmes structuraux	
Élément :	
Poutre P7	
Localisation :	
--	

Cote CEC		Cote CEM
1		A|B|C|D % 87|10|2|1 %

Remarque / Observation

CEC=1, Fissures verticales de retrait au centre de la travée

No photo:	20180626_[redacted]0522
No recommandation(s):	10093,10091

Identification	
Section :	**Axe / Travée :**
5	27W-28W
Position :	
- -	
Groupe d'élément :	
Systèmes structuraux	
Élément :	
Renfort - PTE - P7	
Localisation :	
--	

Cote CEC		Cote CEM
2		A|B|C|D % 79|0|20|1 %

Remarque / Observation

CEC=2, Fissuration de la gaine avec exposition du coulis

No photo:	20180627_[redacted]0611
No recommandation(s):	Auc.Rec.

Axe : **Champlain**	Section : **5**	Structure : **Pont Champlain**

Identification	
Section :	**Axe / Travée :**
5	27W-28W
Position :	
- -	
Groupe d'élément :	
Systèmes structuraux	
Élément :	
Renfort - PRFC - P7	
Localisation :	
--	

Cote CEC		Cote CEM
1		A|B|C|D % 96|1|0|3 %

Remarque / Observation

Bulles d'air sur trois (3) bandes consécutives et sur plus de 16000 mm2

No photo:	20180627_[redacted]0604
No recommandation(s):	Auc.Rec.

Identification	
Section :	**Axe / Travée :**
5	27W-28W
Position :	
- -	
Groupe d'élément :	
Systèmes structuraux	
Élément :	
Diaphragme 2	
Localisation :	
--	

Cote CEC		Cote CEM
2		A|B|C|D % 98|2|0|0 %

Remarque / Observation

CEC=2, fissure le long d'un (1) câble de précontrainte.

No photo:	20180626_[redacted]0507
No recommandation(s):	Auc.Rec.

Axe : **Champlain**	Section : **5**	Structure : **Pont Champlain**

Identification	
Section :	**Axe / Travée :**
5	27W-28W
Position :	
- -	
Groupe d'élément :	
Systèmes structuraux	
Élément :	
Renfort - PTE - Diaphragme 2	
Localisation :	
--	

Cote CEC		Cote CEM
2		A|B|C|D % 99|0|0|1 %

Remarque / Observation

CEC=2, Fissure de la gaine avec fuite de graisse.

No photo:	20180626_[redacted]0550
No recommandation(s):	Auc.Rec.

Identification	
Section :	**Axe / Travée :**
5	27W-28W
Position :	
- -	
Groupe d'élément :	
Systèmes structuraux	
Élément :	
Diaphragme 4	
Localisation :	
--	

Cote CEC		Cote CEM
2		A|B|C|D % 97|2|1|0 %

Remarque / Observation

CEC=2, tête d'ancrage de précontrainte exposée.

No photo:	20180626_[redacted]0509
No recommandation(s):	Auc.Rec.

Axe : **Champlain**	Section : **5**	Structure : **Pont Champlain**

Identification		
Section :	**Axe / Travée :**	
5	28W	
Position :		
- -		
Groupe d'élément :		
Unité de fondation		
Élément :		
Fût		
Localisation :		
--		
Cote CEC		**Cote CEM**
3		A|B|C|D % 0|86|13|1 %

Remarque / Observation

Fissures polygonales généralisées jusqu'à 2,5 mm d'ouverture

No photo:	**20180704_[redacted]1445**
No recommandation(s):	**Auc.Rec.**

Identification		
Section :	**Axe / Travée :**	
5	28W	
Position :		
- -		
Groupe d'élément :		
Unité de fondation		
Élément :		
Renfort - PTI - Chev.		
Localisation :		
--		
Cote CEC		**Cote CEM**
2		A|B|C|D % 99|0|1|0 %

Remarque / Observation

Corrosion des barres de précontrainte avec aucune perte de section.

No photo:	**20180704_[redacted]1409**
No recommandation(s):	**16159**

Axe : **Champlain**	Section : **5**	Structure : **Pont Champlain**

Identification	
Section :	**Axe / Travée :**
5	28W
Position :	
- -	
Groupe d'élément :	
Unité de fondation	
Élément :	
Renfort - PTI - Chev.	
Localisation :	
--	

Cote CEC		Cote CEM
2		A|B|C|D % 99|0|1|0 %

Remarque / Observation

Corrosion des barres de précontrainte avec aucune perte de section.

No photo:	20180704_[redacted]1410
No recommandation(s):	16159

Identification	
Section :	**Axe / Travée :**
5	28W
Position :	
- -	
Groupe d'élément :	
Unité de fondation	
Élément :	
Renfort - Super-Post - Chev.	
Localisation :	
--	

Cote CEC		Cote CEM
1		A|B|C|D % 98|0|0|2 %

Remarque / Observation

Déviation jusqu'à 5% de l'aplomb des barres bretelles.

No photo:	20180704_[redacted]1443
No recommandation(s):	Auc.Rec.

Axe : **Champlain**	Section : **5**	Structure : **Pont Champlain**

Identification		
Section :	**Axe / Travée :**	
5	28W	
Position :		
- -		
Groupe d'élément :		
Unité de fondation		
Élément :		
Renfort - Super-Post - Chev.		
Localisation :		
--		
Cote CEC		**Cote CEM**
1		A|B|C|D % 98|0|0|2 %

Remarque / Observation

Déviation jusqu'à 5% de l'aplomb des barres bretelles.

No photo:	20180704_[redacted]1399
No recommandation(s):	Auc.Rec.

Identification		
Section :	**Axe / Travée :**	
5	28W	
Position :		
- -		
Groupe d'élément :		
Unité de fondation		
Élément :		
Renfort - Super-Post - Chev.		
Localisation :		
--		
Cote CEC		**Cote CEM**
1		A|B|C|D % 98|0|0|2 %

Remarque / Observation

Rotation de 5% en plan de la tête de vérinage par rapport aux barres de précontrainte

No photo:	20180704_[redacted]1438
No recommandation(s):	Auc.Rec.

Axe : **Champlain**	Section : **5**	Structure : **Pont Champlain**

Identification	
Section :	**Axe / Travée :**
5	28W
Position :	
- -	
Groupe d'élément :	
Unité de fondation	
Élément :	
Renfort - Super-Post - Chev.	
Localisation :	
--	

Cote CEC		Cote CEM
1		A|B|C|D % 98|0|0|2 %

Remarque / Observation

Rotation de 5% en plan de la tête de vérinage par rapport aux barres de précontrainte

No photo:	20180704_[redacted]1439
No recommandation(s):	Auc.Rec.

Identification	
Section :	**Axe / Travée :**
5	28W
Position :	
- -	
Groupe d'élément :	
Unité de fondation	
Élément :	
Renfort - Super-Post - Chev.	
Localisation :	
--	

Cote CEC		Cote CEM
1		A|B|C|D % 98|0|0|2 %

Remarque / Observation

Corrosion sur les barres de précontrainte sur les deux faces du renfort

No photo:	20180704_[redacted]1436
No recommandation(s):	Auc.Rec.

Axe : **Champlain**	Section : **5**	Structure : **Pont Champlain**

Identification		
Section :	**Axe / Travée :**	
5	28W	
Position :		
- -		
Groupe d'élément :		
Unité de fondation		
Élément :		
Renfort - Super-Post - Chev.		
Localisation :		
--		
Cote CEC		**Cote CEM**
1		A|B|C|D % 98|0|0|2 %
Remarque / Observation		
Corrosion sur les barres de précontrainte sur les deux faces du renfort		

No photo:	20180704_[redacted]1437
No recommandation(s):	Auc.Rec.

Identification		
Section :	**Axe / Travée :**	
5	28W	
Position :		
- -		
Groupe d'élément :		
Joint de dilatation		
Élément :		
Garniture de joint		
Localisation :		
--		
Cote CEC		**Cote CEM**
4		A|B|C|D % 50|0|50|0 %
Remarque / Observation		
Dalot déchiré sur toute la longueur.		

No photo:	20180801_[redacted]2056
No recommandation(s):	Auc.Rec.

Axe : **Champlain**	Section : **5**	Structure : **Pont Champlain**

Identification	
Section :	**Axe / Travée :**
5	28W
Position :	
- -	
Groupe d'élément :	
Joint de dilatation	
Élément :	
Profilé	
Localisation :	
--	

Cote CEC		Cote CEM
3		A|B|C|D % 97|2|0|1 %

Remarque / Observation

Bruit lors du passage des véhicules

No photo:	20180801_[redacted]2058
No recommandation(s):	Auc.Rec.

Identification	
Section :	**Axe / Travée :**
5	28W-29W
Position :	
- -	
Groupe d'élément :	
Platelage	
Élément :	
Côté extérieur amont	
Localisation :	
--	

Cote CEC		Cote CEM
3		A|B|C|D % 32|20|48|0 %

Remarque / Observation

Délaminage et éclatement avec armatures visibles corrodées.

[redacted]

No photo:	20180704_[redacted]1418
No recommandation(s):	Auc.Rec.

Axe : **Champlain**	Section : **5**	Structure : **Pont Champlain**

Identification	
Section :	**Axe / Travée :**
5	28W-29W
Position :	
- -	
Groupe d'élément :	
Platelage	
Élément :	
Côté extérieur amont	
Localisation :	
--	

Cote CEC		Cote CEM
3		A|B|C|D % 32|20|48|0 %

Remarque / Observation

Délaminage et éclatement avec armatures visibles corrodées.

No photo:	20180703_[redacted]1299
No recommandation(s):	Auc.Rec.

Identification	
Section :	**Axe / Travée :**
5	28W-29W
Position :	
- -	
Groupe d'élément :	
Platelage	
Élément :	
Platelage	
Localisation :	
D1 @ D2	

Cote CEC		Cote CEM
2		A|B|C|D % 94|5|1|0 %

Remarque / Observation

CEC=2, délaminage avec fissuration périphérique

No photo:	20180703_[redacted]1221
No recommandation(s):	Auc.Rec.

Axe : **Champlain**	Section : **5**	Structure : **Pont Champlain**

Identification		
Section :	**Axe / Travée :**	
5	28W-29W	
Position :		
- -		
Groupe d'élément :		
Platelage		
Élément :		
Renfort - PTE - Dalle		
Localisation :		
D3 @ D4		
Cote CEC		**Cote CEM**
2		A|B|C|D % 99|0|0|1 %

Remarque / Observation

CEC=2, Fissure de la gaine avec fuite de graisse.

No photo:	20180704_[redacted]1349
No recommandation(s):	Auc.Rec.

Identification		
Section :	**Axe / Travée :**	
5	28W-29W	
Position :		
- -		
Groupe d'élément :		
Platelage		
Élément :		
Renfort - PTE - Dalle		
Localisation :		
D3 @ D4		
Cote CEC		**Cote CEM**
2		A|B|C|D % 99|0|0|1 %

Remarque / Observation

CEC=2, Fissure de la gaine avec fuite de graisse.

No photo:	20180704_[redacted]1350
No recommandation(s):	Auc.Rec.

Axe : **Champlain**	Section : **5**	Structure : **Pont Champlain**

Identification	
Section :	**Axe / Travée :**
5	28W-29W
Position :	
- -	
Groupe d'élément :	
Platelage	
Élément :	
Système de drainage	
Localisation :	
--	

Cote CEC		Cote CEM
1		A|B|C|D % --|--|--|-- %

Remarque / Observation

Drains trop courts du côté amont, pouvant causer des dommages très importants au TM

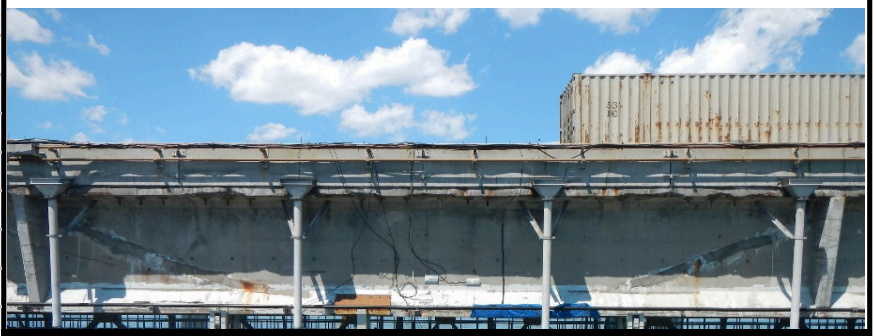

No photo:	20180703_[redacted]1311
No recommandation(s):	Auc.Rec.

Identification	
Section :	**Axe / Travée :**
5	28W-29W
Position :	
- -	
Groupe d'élément :	
Platelage	
Élément :	
Système de drainage	
Localisation :	
--	

Cote CEC		Cote CEM
1		A|B|C|D % --|--|--|-- %

Remarque / Observation

Attaches manquantes du côté amont près de 28W.

[redacted]

No photo:	20180704_[redacted]1412
No recommandation(s):	Auc.Rec.

Axe : **Champlain**	Section : **5**	Structure : **Pont Champlain**

Identification	
Section :	**Axe / Travée :**
5	28W-29W
Position :	
- -	
Groupe d'élément :	
Systèmes structuraux	
Élément :	
Renfort - PRFC - P1	
Localisation :	
--	

Cote CEC		Cote CEM
1		A|B|C|D % 98|0|0|2 %

Remarque / Observation

CEC=1, décollements de la surface en béton sur cinq (5) bandes consécutives et plus de 16000mm2

No photo:	20180704_[redacted]1323
No recommandation(s):	Auc.Rec.

Identification	
Section :	**Axe / Travée :**
5	28W-29W
Position :	
- -	
Groupe d'élément :	
Systèmes structuraux	
Élément :	
Renfort - PRFC - P1	
Localisation :	
--	

Cote CEC		Cote CEM
1		A|B|C|D % 98|0|0|2 %

Remarque / Observation

CEC=1, décollements de la surface en béton sur cinq (5) bandes consécutives et plus de 16000mm2

No photo:	20180704_[redacted]1321
No recommandation(s):	Auc.Rec.

Axe : **Champlain**	Section : **5**	Structure : **Pont Champlain**

Identification	
Section :	**Axe / Travée :**
5	28W-29W
Position :	
- -	
Groupe d'élément :	
Systèmes structuraux	
Élément :	
Poutre P7	
Localisation :	
--	

Cote CEC		Cote CEM
1		A|B|C|D % 75|15|5|5 %

Remarque / Observation

CEC=1, fissures longitudinales le long des câbles de précontrainte (5 ou+)

No photo:	20180704_[redacted]1378
No recommandation(s):	10091,10093

Identification	
Section :	**Axe / Travée :**
5	28W-29W
Position :	
- -	
Groupe d'élément :	
Systèmes structuraux	
Élément :	
Poutre P7	
Localisation :	
--	

Cote CEC		Cote CEM
1		A|B|C|D % 75|15|5|5 %

Remarque / Observation

CEC=1, fissures longitudinales le long des câbles de précontrainte (5 ou+)

No photo:	20180703_[redacted]1247
No recommandation(s):	10091,10093

Axe : **Champlain**	Section : **5**	Structure : **Pont Champlain**

Identification	
Section :	**Axe / Travée :**
5	28W-29W
Position :	
- -	
Groupe d'élément :	
Systèmes structuraux	
Élément :	
Poutre P7	
Localisation :	
--	

Cote CEC		Cote CEM
1		A|B|C|D % 75|15|5|5 %

Remarque / Observation

CEC=1, Fissures verticales de flexion de chaque côté de l'âme au centre de la poutre

No photo:	20180703_[redacted]1307
No recommandation(s):	10091,10093

Identification	
Section :	**Axe / Travée :**
5	28W-29W
Position :	
- -	
Groupe d'élément :	
Systèmes structuraux	
Élément :	
Poutre P7	
Localisation :	
--	

Cote CEC		Cote CEM
1		A|B|C|D % 75|15|5|5 %

Remarque / Observation

CEC=1, Fissures verticales de flexion de chaque côté de l'âme au centre de la poutre

No photo:	20180703_[redacted]1237
No recommandation(s):	10091,10093

Axe : **Champlain**	Section : **5**	Structure : **Pont Champlain**

Identification		
Section :	**Axe / Travée :**	
5	28W-29W	
Position :		
- -		
Groupe d'élément :		
Systèmes structuraux		
Élément :		
Renfort - PTE - P7		
Localisation :		
--		
Cote CEC		**Cote CEM**
2		A|B|C|D % 37|1|61|1 %

Remarque / Observation

CEC=2, Perte des coussinetsde caoutchouc sous la gaine

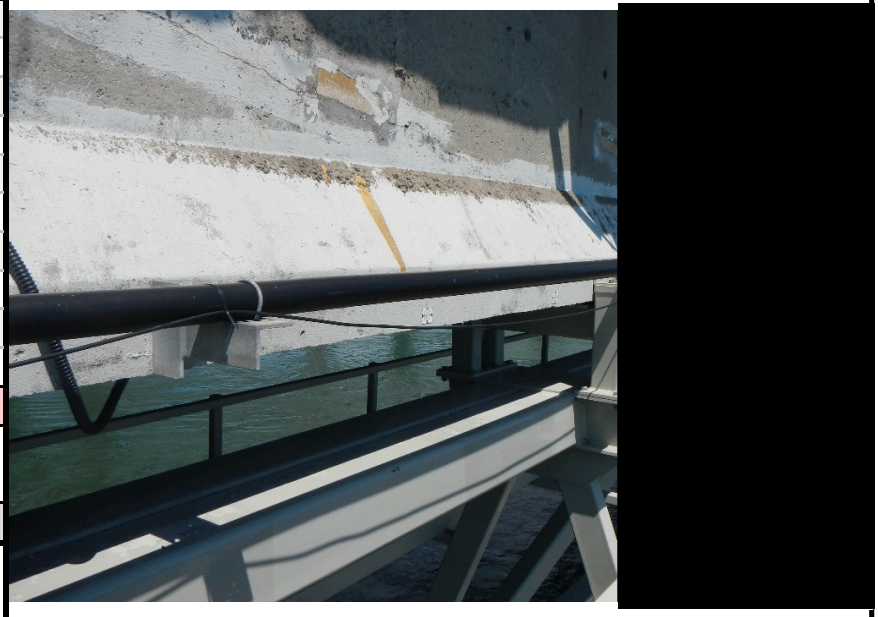

No photo:	20180703_[redacted]1297
No recommandation(s):	Auc.Rec.

Identification		
Section :	**Axe / Travée :**	
5	28W-29W	
Position :		
- -		
Groupe d'élément :		
Systèmes structuraux		
Élément :		
Renfort - PTE - P7		
Localisation :		
--		
Cote CEC		**Cote CEM**
2		A|B|C|D % 37|1|61|1 %

Remarque / Observation

CEC=2, Fissuration de la gaine HDPE

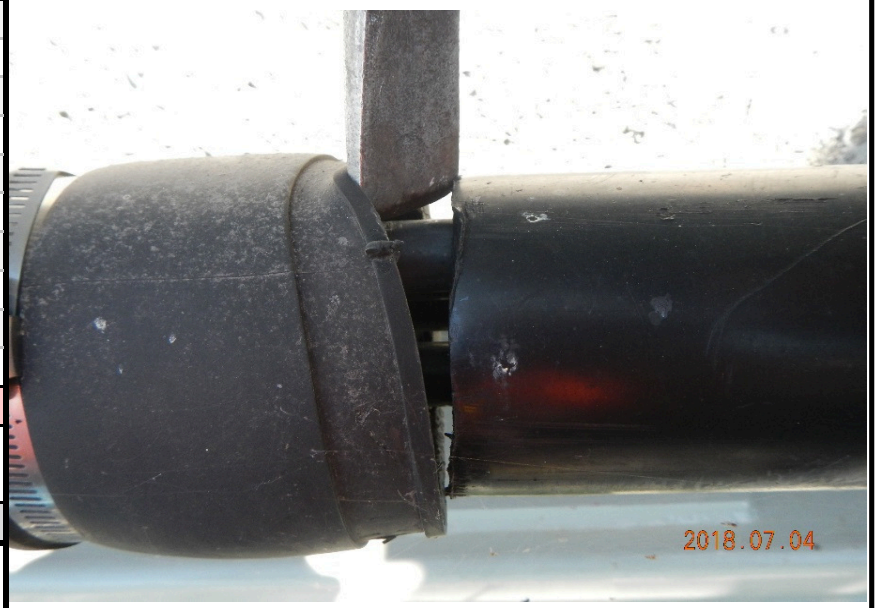

No photo:	20180704_[redacted]1413
No recommandation(s):	Auc.Rec.

Axe : **Champlain**	Section : **5**	Structure : **Pont Champlain**

Identification	
Section :	**Axe / Travée :**
5	28W-29W
Position :	
- -	
Groupe d'élément :	
Systèmes structuraux	
Élément :	
Renfort - PTE - P7	
Localisation :	
--	

Cote CEC		Cote CEM
2		A|B|C|D % 37|1|61|1 %

Remarque / Observation

CEC=2, Fissures de 1,5 mm au point de sortie dans le bloc d'ancrage

No photo:	20180704_[redacted]1415
No recommandation(s):	Auc.Rec.

Identification	
Section :	**Axe / Travée :**
5	28W-29W
Position :	
- -	
Groupe d'élément :	
Systèmes structuraux	
Élément :	
Renfort - PRFC - Diaphragme 3	
Localisation :	
--	

Cote CEC		Cote CEM
1		A|B|C|D % 99|0|0|1 %

Remarque / Observation

CEC=1, Décollement entre les bandes horizontales et verticales causant une perte d'ancrage

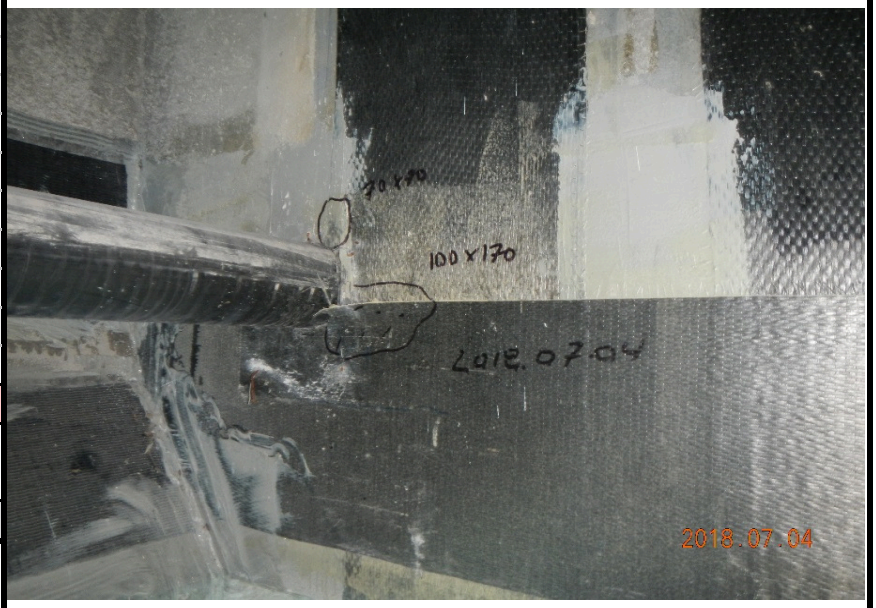

No photo:	20180704_[redacted]1389
No recommandation(s):	15794

Axe : **Champlain**	Section : **5**	Structure : **Pont Champlain**

Identification	
Section :	**Axe / Travée :**
5	28W-29W
Position :	
- -	
Groupe d'élément :	
Systèmes structuraux	
Élément :	
Diaphragme 4	
Localisation :	
--	

Cote CEC		Cote CEM
1		A|B|C|D % 98|2|0|0 %

Remarque / Observation

CEC =1, Fissure longitudinale le long d'uncâble de précontrainte (1) pour un diaphragme qui possède seulement un câble de précontrainte.

No photo:	20180704_[redacted]1336
No recommandation(s):	Auc.Rec.

Identification	
Section :	**Axe / Travée :**
5	29W
Position :	
- -	
Groupe d'élément :	
Unité de fondation	
Élément :	
Fût	
Localisation :	
--	

Cote CEC		Cote CEM
3		A|B|C|D % 0|93|5|2 %

Remarque / Observation

Érosion par abrasion très importante dans le bas du fût.

No photo:	20180703_[redacted]1117
No recommandation(s):	Auc.Rec.

Axe : **Champlain**	Section : **5**	Structure : **Pont Champlain**

Identification		
Section :	**Axe / Travée :**	
5	29W	
Position :		
- -		
Groupe d'élément :		
Unité de fondation		
Élément :		
Chevêtre		
Localisation :		
--		
Cote CEC		**Cote CEM**
1		A|B|C|D % 49|49|1|1 %
Remarque / Observation		
Fissures potentiellement dues aux efforts dans la portion en porte-à-faux jusqu'à 0,35 mm		

No photo:	**20180703_[redacted]1230**
No recommandation(s):	**17110**

Identification		
Section :	**Axe / Travée :**	
5	29W	
Position :		
- -		
Groupe d'élément :		
Unité de fondation		
Élément :		
Chevêtre		
Localisation :		
--		
Cote CEC		**Cote CEM**
1		A|B|C|D % 49|49|1|1 %
Remarque / Observation		
Fissures potentiellement dues aux efforts dans la portion en porte-à-faux jusqu'à 0,35 mm		

No photo:	**20180703_[redacted]1225**
No recommandation(s):	**17110**

Axe : **Champlain**	Section : **5**	Structure : **Pont Champlain**

Identification	
Section :	**Axe / Travée :**
5	29W
Position :	
- -	
Groupe d'élément :	
Joint de dilatation	
Élément :	
Profilé	
Localisation :	
--	

Cote CEC		Cote CEM
3		A|B|C|D % 93|5|0|2 %

Remarque / Observation

Fissuration du profilé

No photo:	20180805_[redacted]8407
No recommandation(s):	Auc.Rec.

Identification	
Section :	**Axe / Travée :**
5	29W-30W
Position :	
- -	
Groupe d'élément :	
Platelage	
Élément :	
Platelage	
Localisation :	
D3 @ D4	

Cote CEC		Cote CEM
1		A|B|C|D % 98|1|1|0 %

Remarque / Observation

CEC=1: Hypothèse ancienne zone d'éclatement avec toron visible

No photo:	20180703_[redacted]1082
No recommandation(s):	Auc.Rec.

Axe : **Champlain**	Section : **5**	Structure : **Pont Champlain**

Identification		
Section :	**Axe / Travée :**	
5	29W-30W	
Position :		
- -		
Groupe d'élément :		
Systèmes structuraux		
Élément :		
Poutre P1		
Localisation :		
--		
Cote CEC		**Cote CEM**
1		A|B|C|D % 81|15|2|2 %
Remarque / Observation		
CEC=1, Éclatement avec toron visible corrodé et câblessectionnés		

No photo:	20180629_JV_0892
No recommandation(s):	10091,10093

Identification		
Section :	**Axe / Travée :**	
5	29W-30W	
Position :		
- -		
Groupe d'élément :		
Systèmes structuraux		
Élément :		
Poutre P1		
Localisation :		
--		
Cote CEC		**Cote CEM**
1		A|B|C|D % 81|15|2|2 %
Remarque / Observation		
CEC=1, Fissures de retrait au centre de la poutre		

No photo:	20180629_JV_1013
No recommandation(s):	10091,10093

Axe : **Champlain**	Section : **5**	Structure : **Pont Champlain**

Identification	
Section :	**Axe / Travée :**
5	29W-30W
Position :	
- -	
Groupe d'élément :	
Systèmes structuraux	
Élément :	
Poutre P4	
Localisation :	
--	

Cote CEC		Cote CEM
2		A|B|C|D % 95|5|0|0 %

Remarque / Observation

CEC=2, minimum de quatre (4) câbles affectés par la corrosion pouvant affecter la capacité à supporter les charges de façon importante (caché par PRFC)

No photo:	20180629_JV_1053
No recommandation(s):	Auc.Rec.

Identification	
Section :	**Axe / Travée :**
5	29W-30W
Position :	
- -	
Groupe d'élément :	
Systèmes structuraux	
Élément :	
Poutre P7	
Localisation :	
--	

Cote CEC		Cote CEM
1		A|B|C|D % 71|17|11|1 %

Remarque / Observation

CEC=1, minimum de cinq (5) câbles affectés par la corrosion pouvant affecter la capacité à supporter les charges de façon très importante

No photo:	20180703_[redacted]1134
No recommandation(s):	10091,10093

Axe : **Champlain**	Section : **5**	Structure : **Pont Champlain**

Identification	
Section :	**Axe / Travée :**
5	29W-30W
Position :	
- -	
Groupe d'élément :	
Systèmes structuraux	
Élément :	
Poutre P7	
Localisation :	
--	

Cote CEC		Cote CEM
1		A|B|C|D % 71|17|11|1 %

Remarque / Observation

CEC=1, Éclatement avec toron corrodé visible et fils sectionnés

No photo:	20180703_[redacted]1130
No recommandation(s):	10091,10093

Identification	
Section :	**Axe / Travée :**
5	29W-30W
Position :	
- -	
Groupe d'élément :	
Systèmes structuraux	
Élément :	
Poutre P7	
Localisation :	
--	

Cote CEC		Cote CEM
1		A|B|C|D % 71|17|11|1 %

Remarque / Observation

CEC=1, Éclatement avec toron corrodé visible et fils sectionnés

No photo:	20180703_[redacted]1131
No recommandation(s):	10091,10093

Axe : **Champlain**	Section : **5**	Structure : **Pont Champlain**

Identification	
Section :	**Axe / Travée :**
5	29W-30W
Position :	
- -	
Groupe d'élément :	
Systèmes structuraux	
Élément :	
Renfort - PTE - P7	
Localisation :	
--	

Cote CEC		Cote CEM
4		A|B|C|D % 89|0|5|6 %

Remarque / Observation

Pertes des coussinets de caoutchouc sous la gaine

No photo:	20180703_[redacted]1111
No recommandation(s):	Auc.Rec.

Identification	
Section :	**Axe / Travée :**
5	29W-30W
Position :	
- -	
Groupe d'élément :	
Systèmes structuraux	
Élément :	
Renfort - PTE - P7	
Localisation :	
--	

Cote CEC		Cote CEM
4		A|B|C|D % 89|0|5|6 %

Remarque / Observation

Ancrages manquants

[redacted]

No photo:	20180703_[redacted]1112
No recommandation(s):	Auc.Rec.

Axe : **Champlain**	Section : **5**	Structure : **Pont Champlain**

Identification	
Section :	**Axe / Travée :**
5	29W-30W
Position :	
- -	
Groupe d'élément :	
Systèmes structuraux	
Élément :	
Diaphragme 1	
Localisation :	
--	

Cote CEC		Cote CEM
2		A|B|C|D % 98|1|1|0 %

Remarque / Observation

CEC=2, tête d'ancrage de précontrainte interne exposée et corrodée

No photo:	20180629_JV_0918
No recommandation(s):	Auc.Rec.

Identification	
Section :	**Axe / Travée :**
5	29W-30W
Position :	
- -	
Groupe d'élément :	
Systèmes structuraux	
Élément :	
Diaphragme 1	
Localisation :	
--	

Cote CEC		Cote CEM
2		A|B|C|D % 98|1|1|0 %

Remarque / Observation

CEC=2, tête d'ancrage de précontrainte interne exposée et corrodée

No photo:	20180629_JV_0917
No recommandation(s):	Auc.Rec.

Axe : **Champlain**	Section : **5**	Structure : **Pont Champlain**

Identification	
Section :	**Axe / Travée :**
5	29W-30W
Position :	
- -	
Groupe d'élément :	
Systèmes structuraux	
Élément :	
Diaphragme 3	
Localisation :	
--	

Cote CEC		Cote CEM
2		A|B|C|D % 94|5|1|0 %

Remarque / Observation

CEC=2, têtes d'ancrage de précontrainte internes exposées et corrodées

No photo:	20180629_JV_0893
No recommandation(s):	Auc.Rec.

Identification	
Section :	**Axe / Travée :**
5	29W-30W
Position :	
- -	
Groupe d'élément :	
Systèmes structuraux	
Élément :	
Diaphragme 3	
Localisation :	
--	

Cote CEC		Cote CEM
2		A|B|C|D % 94|5|1|0 %

Remarque / Observation

CEC=2, têtes d'ancrage de précontrainte internes exposées et corrodées

No photo:	20180629_JV_0894
No recommandation(s):	Auc.Rec.

Axe : **Champlain**	Section : **5**	Structure : **Pont Champlain**

Identification	
Section :	**Axe / Travée :**
5	29W-30W
Position :	
- -	
Groupe d'élément :	
Systèmes structuraux	
Élément :	
Diaphragme 4	
Localisation :	
--	

Cote CEC		Cote CEM
2		A|B|C|D % 99|1|0|0 %

Remarque / Observation

Fissuration longitudinale le long d'un câble précontraint (1) pour un diaphragme qui possède seulement un câble de précontrainte

No photo:	20180703_[redacted]1068
No recommandation(s):	Auc.Rec.

Identification	
Section :	**Axe / Travée :**
5	30W
Position :	
- -	
Groupe d'élément :	
Unité de fondation	
Élément :	
Chevêtre	
Localisation :	
--	

Cote CEC		Cote CEM
1		A|B|C|D % 30|68|1|1 %

Remarque / Observation

Fissures potentiellement dues aux efforts dans les portions en porte-à-faux jusqu'à 0,8 mm.

No photo:	20180605_[redacted]1298
No recommandation(s):	17110

Axe : **Champlain**	Section : **5**	Structure : **Pont Champlain**

Identification	
Section :	**Axe / Travée :**
5	30W
Position :	
- -	
Groupe d'élément :	
Unité de fondation	
Élément :	
Chevêtre	
Localisation :	
--	

Cote CEC		Cote CEM
1		A|B|C|D % 30|68|1|1 %

Remarque / Observation

Fissures potentiellement dues aux efforts dans les portions en porte-à-faux jusqu'à 0,8 mm.

No photo:	20180629_JV_0950
No recommandation(s):	17110

Identification	
Section :	**Axe / Travée :**
5	30W-31W
Position :	
- -	
Groupe d'élément :	
Platelage	
Élément :	
Platelage	
Localisation :	
D3 @ D4	

Cote CEC		Cote CEM
2		A|B|C|D % 94|5|1|0 %

Remarque / Observation

CEC=2 hypothèse ancienne zone de délaminage avec fissuration périphérique

No photo:	20180605_[redacted]1264
No recommandation(s):	Auc.Rec.

Axe : **Champlain**	Section : **5**	Structure : **Pont Champlain**

Identification	
Section :	**Axe / Travée :**
5	30W-31W
Position :	
- -	
Groupe d'élément :	
Systèmes structuraux	
Élément :	
Poutre P1	
Localisation :	
--	

Cote CEC		Cote CEM
1		A|B|C|D % 23|75|0|2 %

Remarque / Observation

•CEC=1, fissures longitudinales le long des câbles de précontrainte (5) (cachées par PRFC)

No photo:	20180605_[redacted]1249
No recommandation(s):	Auc.Rec.

Identification	
Section :	**Axe / Travée :**
5	30W-31W
Position :	
- -	
Groupe d'élément :	
Systèmes structuraux	
Élément :	
Poutre P1	
Localisation :	
--	

Cote CEC		Cote CEM
1		A|B|C|D % 23|75|0|2 %

Remarque / Observation

•CEC=1, fissures de retrait au centre de la poutre

No photo:	20180605_[redacted]1250
No recommandation(s):	Auc.Rec.

Axe : **Champlain**	Section : **5**	Structure : **Pont Champlain**

Identification	
Section :	**Axe / Travée :**
5	30W-31W
Position :	
- -	
Groupe d'élément :	
Systèmes structuraux	
Élément :	
Renfort - TM 1.1 - P1	
Localisation :	
--	

Cote CEC		Cote CEM
2		A|B|C|D % 54|16|30|0 %

Remarque / Observation

•CEC =2, perte de contact de 80% à une assise centrale de poutre

No photo:	20180605_[redacted]1263
No recommandation(s):	15780

Identification	
Section :	**Axe / Travée :**
5	30W-31W
Position :	
- -	
Groupe d'élément :	
Systèmes structuraux	
Élément :	
Poutre P4	
Localisation :	
--	

Cote CEC		Cote CEM
1		A|B|C|D % 90|9|1|0 %

Remarque / Observation

Fissures longitudinales le long des câbles de précontrainte (6) (cachées par PRFC)

No photo:	20180605_[redacted]1287
No recommandation(s):	Auc.Rec.

Axe : **Champlain**	Section : **5**	Structure : **Pont Champlain**

Identification	
Section :	**Axe / Travée :**
5	30W-31W
Position :	
- -	
Groupe d'élément :	
Systèmes structuraux	
Élément :	
Poutre P4	
Localisation :	
--	

Cote CEC		Cote CEM
1		A|B|C|D % 90|9|1|0 %

Remarque / Observation

Fissures longitudinales le long des câbles de précontrainte (6) (cachées par PRFC)

No photo:	20180605_[redacted]1281
No recommandation(s):	Auc.Rec.

Identification	
Section :	**Axe / Travée :**
5	30W-31W
Position :	
- -	
Groupe d'élément :	
Systèmes structuraux	
Élément :	
Poutre P5	
Localisation :	
--	

Cote CEC		Cote CEM
1		A|B|C|D % 46|53|1|0 %

Remarque / Observation

No photo:	20180605_[redacted]1275
No recommandation(s):	10091,10093

Axe : **Champlain**	Section : **5**	Structure : **Pont Champlain**

Identification	
Section :	**Axe / Travée :**
5	30W-31W
Position :	
- -	
Groupe d'élément :	
Systèmes structuraux	
Élément :	
Poutre P5	
Localisation :	
--	

Cote CEC		Cote CEM
1		A|B|C|D % 46|53|1|0 %

Remarque / Observation

No photo:	20180605_[redacted]1282
No recommandation(s):	10091,10093

Identification	
Section :	**Axe / Travée :**
5	30W-31W
Position :	
- -	
Groupe d'élément :	
Systèmes structuraux	
Élément :	
Poutre P7	
Localisation :	
--	

Cote CEC		Cote CEM
1		A|B|C|D % 82|17|0|1 %

Remarque / Observation

CEC=1, fissures de retrait au centre de la poutre

No photo:	20180605_[redacted]1362
No recommandation(s):	Auc.Rec.

Axe : **Champlain**	Section : **5**	Structure : **Pont Champlain**

Identification	
Section :	**Axe / Travée :**
5	30W-31W
Position :	
- -	
Groupe d'élément :	
Systèmes structuraux	
Élément :	
Poutre P7	
Localisation :	
--	

Cote CEC		Cote CEM
1		A|B|C|D % 82|17|0|1 %

Remarque / Observation

CEC=1, fissures de retrait au centre de la poutre

No photo:	20180605_[redacted]1313
No recommandation(s):	Auc.Rec.

Identification	
Section :	**Axe / Travée :**
5	30W-31W
Position :	
- -	
Groupe d'élément :	
Systèmes structuraux	
Élément :	
Renfort - PTE - P7	
Localisation :	
--	

Cote CEC		Cote CEM
4		A|B|C|D % 78|1|21|0 %

Remarque / Observation

Perte des coussinets de caoutchouc sous la gaine (100%)

No photo:	20180605_[redacted]1273
No recommandation(s):	Auc.Rec.

Axe : **Champlain**	Section : **5**	Structure : **Pont Champlain**

Identification	
Section :	**Axe / Travée :**
5	30W-31W
Position :	
- -	
Groupe d'élément :	
Systèmes structuraux	
Élément :	
Renfort - TM 1.1 - P7	
Localisation :	
--	

Cote CEC		Cote CEM
3		A|B|C|D % 34|16|50|0 %

Remarque / Observation

Perte de contact jusqu'à 90% entre l'assise de la poutre et la poutre aux extrémités et jusqu'à 40% au milieu

No photo:	20180605_[redacted]1317
No recommandation(s):	15780

Identification	
Section :	**Axe / Travée :**
5	30W-31W
Position :	
- -	
Groupe d'élément :	
Systèmes structuraux	
Élément :	
Diaphragme 1	
Localisation :	
--	

Cote CEC		Cote CEM
1		A|B|C|D % 93|5|1|1 %

Remarque / Observation

CEC=1, Éclatement avec toron sectionné

No photo:	20180605_[redacted]1391
No recommandation(s):	Auc.Rec.

Axe : **Champlain**	Section : **5**	Structure : **Pont Champlain**

Identification	
Section :	**Axe / Travée :**
5	30W-31W
Position :	
- -	
Groupe d'élément :	
Systèmes structuraux	
Élément :	
Diaphragme 1	
Localisation :	
--	

Cote CEC		Cote CEM
1		A|B|C|D % 93|5|1|1 %

Remarque / Observation

CEC=1, Éclatement avec toron sectionné

No photo:	20180605_[redacted]1393
No recommandation(s):	Auc.Rec.

Identification	
Section :	**Axe / Travée :**
5	30W-31W
Position :	
- -	
Groupe d'élément :	
Systèmes structuraux	
Élément :	
Diaphragme 2	
Localisation :	
--	

Cote CEC		Cote CEM
1		A|B|C|D % 95|5|0|0 %

Remarque / Observation

CEC=1, Fissures longitudinales inférieures à 0,8mm le long de (3) câbles de précontrainte (cachées par PRFC)

No photo:	20180605_[redacted]1385
No recommandation(s):	Auc.Rec.

Axe : **Champlain**	Section : **5**	Structure : **Pont Champlain**

Identification	
Section :	**Axe / Travée :**
5	30W-31W
Position :	
- -	
Groupe d'élément :	
Systèmes structuraux	
Élément :	
Diaphragme 2	
Localisation :	
--	

Cote CEC		Cote CEM
1		A|B|C|D % 95|5|0|0 %

Remarque / Observation

CEC=1, Fissures longitudinales inférieures à 0,8mm le long de (3) câbles de précontrainte (cachées par PRFC)

No photo:	20180605_[redacted]1352
No recommandation(s):	Auc.Rec.

Identification	
Section :	**Axe / Travée :**
5	30W-31W
Position :	
- -	
Groupe d'élément :	
Systèmes structuraux	
Élément :	
Diaphragme 3	
Localisation :	
--	

Cote CEC		Cote CEM
1		A|B|C|D % 95|5|0|0 %

Remarque / Observation

Fissures longitudinales le long des câbles de précontrainte (3) (cachées par PRFC)

No photo:	20180605_[redacted]1351
No recommandation(s):	Auc.Rec.

Axe : **Champlain**	Section : **5**	Structure : **Pont Champlain**

Identification		
Section :	**Axe / Travée :**	
5	30W-31W	
Position :		
- -		
Groupe d'élément :		
Systèmes structuraux		
Élément :		
Diaphragme 3		
Localisation :		
--		
Cote CEC		**Cote CEM**
1		A|B|C|D % 95|5|0|0 %
Remarque / Observation		
Fissures longitudinales le long des câbles de précontrainte (3) (cachées par PRFC)		

No photo:	20180605_[redacted]1256
No recommandation(s):	Auc.Rec.

Identification		
Section :	**Axe / Travée :**	
5	30W-31W	
Position :		
- -		
Groupe d'élément :		
Systèmes structuraux		
Élément :		
Diaphragme 4		
Localisation :		
--		
Cote CEC		**Cote CEM**
2		A|B|C|D % 95|5|0|0 %
Remarque / Observation		
CEC = 2, Fissures longitudinales le long d'un (1) câble précontraint pour un diaphragme qui possède seulement un câble de précontrainte		

No photo:	20180605_[redacted]1288
No recommandation(s):	Auc.Rec.

Axe : **Champlain**	Section : **5**	Structure : **Pont Champlain**

Identification		
Section :	**Axe / Travée :**	
5	30W-31W	
Position :		
- -		
Groupe d'élément :		
Systèmes structuraux		
Élément :		
Diaphragme 4		
Localisation :		
--		
Cote CEC		**Cote CEM**
2		A|B|C|D % 95|5|0|0 %
Remarque / Observation		
CEC = 2, Fissures longitudinales le long d'un (1) câble précontraint pour un diaphragme qui possède seulement un câble de précontrainte		

No photo:	20180605_[redacted]1278
No recommandation(s):	Auc.Rec.

Identification		
Section :	**Axe / Travée :**	
5	31W	
Position :		
- -		
Groupe d'élément :		
Unité de fondation		
Élément :		
Chevêtre		
Localisation :		
--		
Cote CEC		**Cote CEM**
1		A|B|C|D % 37|60|2|1 %
Remarque / Observation		
Fissure potentiellement due aux efforts dans la portion en porte-à-faux jusqu'à 0,6 mm		

No photo:	20180605_[redacted]1386
No recommandation(s):	17110

Axe : **Champlain**	Section : **5**	Structure : **Pont Champlain**

Identification	
Section :	**Axe / Travée :**
5	31W
Position :	
- -	
Groupe d'élément :	
Unité de fondation	
Élément :	
Chevêtre	
Localisation :	
--	

Cote CEC		Cote CEM
1		A|B|C|D % 37|60|2|1 %

Remarque / Observation

Fissure potentiellement due aux efforts dans la portion en porte-à-faux jusqu'à 0,6 mm

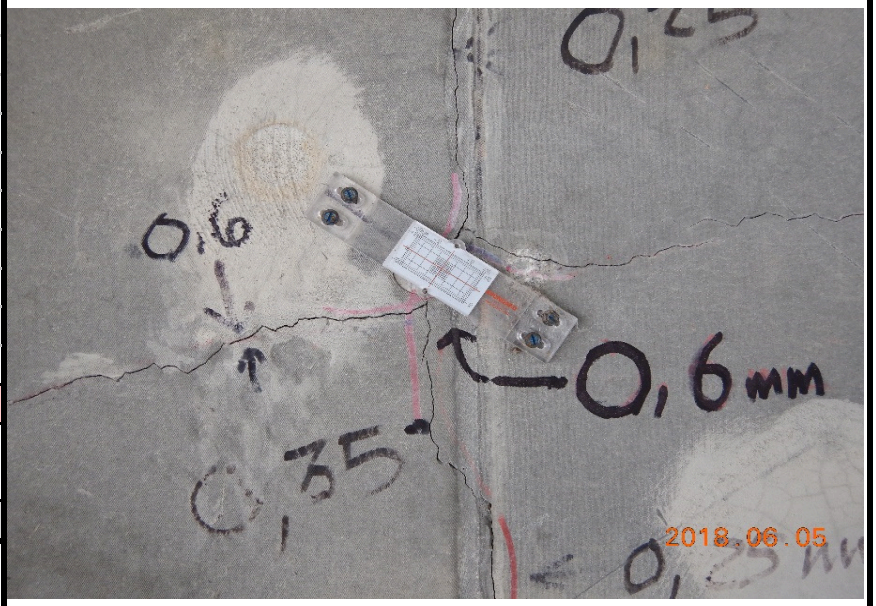

No photo:	20180605_[redacted]1387
No recommandation(s):	17110

Identification	
Section :	**Axe / Travée :**
5	31W
Position :	
- -	
Groupe d'élément :	
Unité de fondation	
Élément :	
Chevêtre	
Localisation :	
--	

Cote CEC		Cote CEM
1		A|B|C|D % 37|60|2|1 %

Remarque / Observation

Fissure potentiellement due aux efforts dans la portion en porte-à-faux jusqu'à 0,6 mm

No photo:	20180727_[redacted]8124
No recommandation(s):	17110

Axe : **Champlain**	Section : **5**	Structure : **Pont Champlain**

Identification	
Section :	**Axe / Travée :**
5	31W
Position :	
- -	
Groupe d'élément :	
Unité de fondation	
Élément :	
Renfort - Super-Post - Chev.	
Localisation :	
--	

Cote CEC		Cote CEM
1		A|B|C|D % 99|0|0|1 %

Remarque / Observation

CEC=1, Signes de corrosion sur les barres de précontrainte

No photo:	20180727_[redacted]8131
No recommandation(s):	Auc.Rec.

Identification	
Section :	**Axe / Travée :**
5	31W
Position :	
- -	
Groupe d'élément :	
Unité de fondation	
Élément :	
Renfort - Super-Post - Chev.	
Localisation :	
--	

Cote CEC		Cote CEM
1		A|B|C|D % 99|0|0|1 %

Remarque / Observation

CEC=1, Signes de corrosion sur les barres de précontrainte

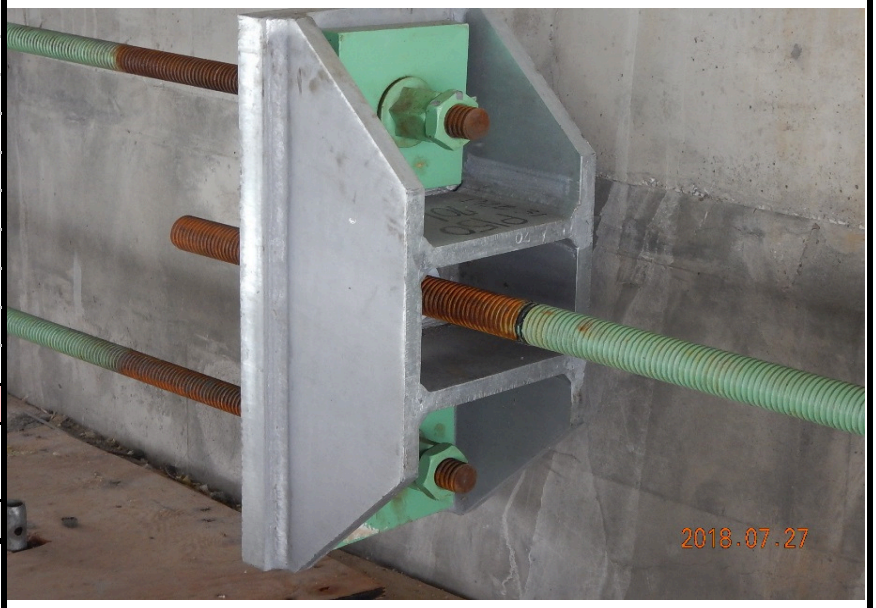

No photo:	20180727_[redacted]8130
No recommandation(s):	Auc.Rec.

Axe : **Champlain**	Section : **5**	Structure : **Pont Champlain**

Identification	
Section :	**Axe / Travée :**
5	31W-32W
Position :	
- -	
Groupe d'élément :	
Platelage	
Élément :	
Côté extérieur amont	
Localisation :	
--	

Cote CEC		Cote CEM
3		A|B|C|D % 35|40|25|0 %

Remarque / Observation

Délaminage et désagrégation moyenne à importante

No photo:	20180727_[redacted]7892
No recommandation(s):	Auc.Rec.

Identification	
Section :	**Axe / Travée :**
5	31W-32W
Position :	
- -	
Groupe d'élément :	
Platelage	
Élément :	
Côté extérieur aval	
Localisation :	
--	

Cote CEC		Cote CEM
1		A|B|C|D % 0|50|50|0 %

Remarque / Observation

Délaminage et éclatement exposant par endroits les ancrages de précontrainte de la dalle

No photo:	20180727_[redacted]8161
No recommandation(s):	Auc.Rec.

Axe : **Champlain**	Section : **5**	Structure : **Pont Champlain**

Identification		
Section :	**Axe / Travée :**	
5	31W-32W	
Position :		
- -		
Groupe d'élément :		
Platelage		
Élément :		
Platelage		
Localisation :		
D1 @ D2		
Cote CEC		**Cote CEM**
1		A|B|C|D % 97|2|1|0 %

Remarque / Observation

Ancienne zone d'éclatement du béton avec câble visible, torons sectionnés

No photo:	20180727_[redacted]7942
No recommandation(s):	Auc.Rec.

Identification		
Section :	**Axe / Travée :**	
5	31W-32W	
Position :		
- -		
Groupe d'élément :		
Systèmes structuraux		
Élément :		
Poutre P1		
Localisation :		
--		
Cote CEC		**Cote CEM**
1		A|B|C|D % 92|5|2|1 %

Remarque / Observation

Éclatement du béton avec torons visibles corrodés

No photo:	20180727_[redacted]8173
No recommandation(s):	10091

Axe : **Champlain**	Section : **5**	Structure : **Pont Champlain**

Identification	
Section :	**Axe / Travée :**
5	31W-32W
Position :	
- -	
Groupe d'élément :	
Systèmes structuraux	
Élément :	
Poutre P1	
Localisation :	
--	

Cote CEC		Cote CEM
1		A|B|C|D % 92|5|2|1 %

Remarque / Observation

Éclatement du béton avec torons visibles corrodés

No photo:	20180727_[redacted]8174
No recommandation(s):	10091

Identification	
Section :	**Axe / Travée :**
5	31W-32W
Position :	
- -	
Groupe d'élément :	
Systèmes structuraux	
Élément :	
Poutre P4	
Localisation :	
--	

Cote CEC		Cote CEM
1		A|B|C|D % 91|9|0|0 %

Remarque / Observation

CEC=1, minimum six (6) câbles affectés par la corrosion pouvant affecter sa capacité à supporter les charges de façon très importante (cachés par PRFC)

No photo:	20180727_[redacted]8114
No recommandation(s):	Auc.Rec.

Axe : **Champlain** Section : **5** Structure : **Pont Champlain**

Identification	
Section :	**Axe / Travée :**
5	31W-32W
Position :	
- -	
Groupe d'élément :	
Systèmes structuraux	
Élément :	
Poutre P7	
Localisation :	
--	

Cote CEC		Cote CEM
1		A|B|C|D % 78|16|6|0 %

Remarque / Observation

CEC = 1, minimum de six (6) câbles affectés par la corrosion pouvant affecter sa capacité à supporter les charges de façon très importante

No photo:	**20180727_[redacted]7906**
No recommandation(s):	**10091,10093**

Identification	
Section :	**Axe / Travée :**
5	31W-32W
Position :	
- -	
Groupe d'élément :	
Systèmes structuraux	
Élément :	
Renfort - TM 2.0 - P7	
Localisation :	
--	

Cote CEC		Cote CEM
3		A|B|C|D % 40|30|30|0 %

Remarque / Observation

Pertes de contact jusqu'à 80% aux assises d'extrémité de poutre

No photo:	**20180727_[redacted]7886**
No recommandation(s):	**Auc.Rec.**

Axe : **Champlain**	Section : **5**	Structure : **Pont Champlain**

Identification	
Section :	**Axe / Travée :**
5	31W-32W
Position :	
- -	
Groupe d'élément :	
Systèmes structuraux	
Élément :	
Renfort - CCV - P7	
Localisation :	
--	

Cote CEC		Cote CEM
1		A|B|C|D % 75|0|5|20 %

Remarque / Observation

Plusieurs décollements totalisant environ 4000x500mm = 2000000 mm² pouvant affecter la capacité de façon très importante. (CCV = ciment à renfort en fibres de verre (GRFC)) (inspection visuelle de la face aval).

No photo:	20180727_[redacted]8046
No recommandation(s):	Auc.Rec.

Identification	
Section :	**Axe / Travée :**
5	31W-32W
Position :	
- -	
Groupe d'élément :	
Systèmes structuraux	
Élément :	
Diaphragme 2	
Localisation :	
--	

Cote CEC		Cote CEM
2		A|B|C|D % 98|1|1|0 %

Remarque / Observation

Fissures longitudinales le long des câbles de précontrainte (2)

No photo:	20180727_[redacted]7894
No recommandation(s):	Auc.Rec.

Axe : **Champlain**	Section : **5**	Structure : **Pont Champlain**

Identification	
Section :	**Axe / Travée :**
5	31W-32W
Position :	
- -	
Groupe d'élément :	
Systèmes structuraux	
Élément :	
Diaphragme 3	
Localisation :	
--	

Cote CEC		Cote CEM
2		A|B|C|D % 97|2|1|0 %

Remarque / Observation

Fissures longitudinales le long des câbles de précontrainte (2)

No photo:	20180727_[redacted]8059
No recommandation(s):	Auc.Rec.

Identification	
Section :	**Axe / Travée :**
5	31W-32W
Position :	
- -	
Groupe d'élément :	
Systèmes structuraux	
Élément :	
Diaphragme 4	
Localisation :	
--	

Cote CEC		Cote CEM
1		A|B|C|D % 98|1|1|0 %

Remarque / Observation

Fissures longitudinales le long d'un (1) câble de précontrainte pour un diaphragme qui possède seulement un câble de précontrainte

No photo:	20180727_[redacted]8069
No recommandation(s):	Auc.Rec.

Axe : **Champlain**	Section : **5**	Structure : **Pont Champlain**

Identification	
Section :	**Axe / Travée :**
5	31W-32W
Position :	
- -	
Groupe d'élément :	
Systèmes structuraux	
Élément :	
Diaphragme 4	
Localisation :	
--	

Cote CEC		Cote CEM
1		A|B|C|D % 98|1|1|0 %

Remarque / Observation

Fissures longitudinales le long d'un (1) câble de précontrainte pour un diaphragme qui possède seulement un câble de précontrainte

No photo:	**20180727_[redacted]8097**
No recommandation(s):	**Auc.Rec.**

Identification	
Section :	**Axe / Travée :**
5	32W
Position :	
- -	
Groupe d'élément :	
Unité de fondation	
Élément :	
Fût	
Localisation :	
--	

Cote CEC		Cote CEM
2		A|B|C|D % 10|20|60|10 %

Remarque / Observation

Présence de fissures étroites à larges par endroits (0,8 à 1,25 mm)

No photo:	**20180725_[redacted]7587**
No recommandation(s):	**Auc.Rec.**

Axe : **Champlain**	Section : **5**	Structure : **Pont Champlain**

Identification	
Section :	**Axe / Travée :**
5	32W
Position :	
- -	
Groupe d'élément :	
Unité de fondation	
Élément :	
Fût	
Localisation :	
--	

Cote CEC		Cote CEM
2		A|B|C|D % 10|20|60|10 %

Remarque / Observation

Éclatement avec armatures visibles corrodées avec perte de section de 30%

No photo:	20180727_[redacted]7970
No recommandation(s):	Auc.Rec.

Identification	
Section :	**Axe / Travée :**
5	32W
Position :	
- -	
Groupe d'élément :	
Unité de fondation	
Élément :	
Fût	
Localisation :	
--	

Cote CEC		Cote CEM
2		A|B|C|D % 10|20|60|10 %

Remarque / Observation

Éclatement avec armatures visibles corrodées avec perte de section de 30%

No photo:	20180727_[redacted]7971
No recommandation(s):	Auc.Rec.

Axe : **Champlain**	Section : **5**	Structure : **Pont Champlain**

Identification	
Section :	**Axe / Travée :**
5	32W
Position :	
- -	
Groupe d'élément :	
Unité de fondation	
Élément :	
Chevêtre	
Localisation :	
--	

Cote CEC		Cote CEM
1		A|B|C|D % 58|40|1|1 %

Remarque / Observation

Fissures potentiellement dues aux efforts dans la portion en porte-à-faux jusqu'à 0,35 mm

No photo:	**20180725_[redacted]7571**
No recommandation(s):	**17110**

Identification	
Section :	**Axe / Travée :**
5	32W
Position :	
- -	
Groupe d'élément :	
Unité de fondation	
Élément :	
Chevêtre	
Localisation :	
--	

Cote CEC		Cote CEM
1		A|B|C|D % 58|40|1|1 %

Remarque / Observation

Fissures potentiellement dues aux efforts dans la portion en porte-à-faux jusqu'à 0,35 mm

No photo:	**20180727_[redacted]7959**
No recommandation(s):	**17110**

Axe : **Champlain**	Section : **5**	Structure : **Pont Champlain**

Identification	
Section :	**Axe / Travée :**
5	32W
Position :	
- -	
Groupe d'élément :	
Unité de fondation	
Élément :	
Renfort - Super-Post - Chev.	
Localisation :	
--	

Cote CEC		Cote CEM
1		A|B|C|D % 98|0|0|2 %

Remarque / Observation

CEC=1, Signes de corrosion sur les barres de précontrainte.

No photo:	20180725_[redacted]7580
No recommandation(s):	18106

Identification	
Section :	**Axe / Travée :**
5	32W-33W
Position :	
- -	
Groupe d'élément :	
Platelage	
Élément :	
Platelage	
Localisation :	
D3 @ D4	

Cote CEC		Cote CEM
1		A|B|C|D % 100|0|0|0 %

Remarque / Observation

Ancienne zones d'éclatement du béton avec câble visible, torons sectionnés

No photo:	20180725_[redacted]7570
No recommandation(s):	Auc.Rec.

Axe : **Champlain**	Section : **5**	Structure : **Pont Champlain**

Identification	
Section :	**Axe / Travée :**
5	32W-33W
Position :	
- -	
Groupe d'élément :	
Dispositif de retenue	
Élément :	
Glissière médiane	
Localisation :	
--	

Cote CEC		Cote CEM
1		A|B|C|D % 89|10|1|0 %

Remarque / Observation

CEC=1: plaque couvre-joint: décalage de 50mm faisant saillie

No photo:	20180807_[redacted]8987
No recommandation(s):	15792

Identification	
Section :	**Axe / Travée :**
5	32W-33W
Position :	
- -	
Groupe d'élément :	
Accessoires	
Élément :	
Écran anti-éblouissement	
Localisation :	
--	

Cote CEC		Cote CEM
4		A|B|C|D % 99|0|0|1 %

Remarque / Observation

Écran déchiré et déversé

No photo:	20180807_[redacted]8995
No recommandation(s):	Auc.Rec.

Axe : **Champlain**	Section : **5**	Structure : **Pont Champlain**

Identification	
Section :	**Axe / Travée :**
5	32W-33W
Position :	
- -	
Groupe d'élément :	
Systèmes structuraux	
Élément :	
Poutre P1	
Localisation :	
--	

Cote CEC		Cote CEM
1		A|B|C|D % 92|6|1|1 %

Remarque / Observation

Fissures de retrait au centre de la poutre

No photo:	20180725_[redacted]7467
No recommandation(s):	10091

Identification	
Section :	**Axe / Travée :**
5	32W-33W
Position :	
- -	
Groupe d'élément :	
Systèmes structuraux	
Élément :	
Poutre P1	
Localisation :	
--	

Cote CEC		Cote CEM
1		A|B|C|D % 92|6|1|1 %

Remarque / Observation

Fissures de retrait au centre de la poutre

No photo:	20180725_[redacted]7468
No recommandation(s):	10091

Axe : **Champlain**	Section : **5**	Structure : **Pont Champlain**

Identification	
Section :	**Axe / Travée :**
5	32W-33W
Position :	
- -	
Groupe d'élément :	
Systèmes structuraux	
Élément :	
Renfort - PRFC - P1	
Localisation :	
--	

Cote CEC		Cote CEM
1		A|B|C|D % 97|1|1|1 %

Remarque / Observation

CEC= 1, Présence de bulles d'air entre les bandes >16000 mm² sur plus de 3 bandes consécutives

No photo:	20180725_[redacted]7520
No recommandation(s):	Auc.Rec.

Identification	
Section :	**Axe / Travée :**
5	32W-33W
Position :	
- -	
Groupe d'élément :	
Systèmes structuraux	
Élément :	
Poutre P4	
Localisation :	
--	

Cote CEC		Cote CEM
2		A|B|C|D % 94|5|1|0 %

Remarque / Observation

CEC=2, minimum quatre (4) câbles affectés par la corrosion pouvant affecter sa capacité à supporter les charges de façon importante (cachés par PRFC)

No photo:	20180725_[redacted]7483
No recommandation(s):	Auc.Rec.

Axe : **Champlain**	Section : **5**	Structure : **Pont Champlain**

Identification	
Section :	**Axe / Travée :**
5	32W-33W
Position :	
- -	
Groupe d'élément :	
Systèmes structuraux	
Élément :	
Poutre P4	
Localisation :	
--	

Cote CEC		Cote CEM
2		A|B|C|D % 94|5|1|0 %

Remarque / Observation

Délaminage avec fissuration périphérique (vis-à-vis un câble de précontrainte)

No photo:	20180725_[redacted]7459
No recommandation(s):	Auc.Rec.

Identification	
Section :	**Axe / Travée :**
5	32W-33W
Position :	
- -	
Groupe d'élément :	
Systèmes structuraux	
Élément :	
Poutre P7	
Localisation :	
--	

Cote CEC		Cote CEM
1		A|B|C|D % 92|6|1|1 %

Remarque / Observation

Fissures de retrait au centre de la poutre

No photo:	20180725_[redacted]7382
No recommandation(s):	10091

Axe : **Champlain**	Section : **5**	Structure : **Pont Champlain**

Identification		
Section :	**Axe / Travée :**	
5	32W-33W	
Position :		
- -		
Groupe d'élément :		
Systèmes structuraux		
Élément :		
Poutre P7		
Localisation :		
--		
Cote CEC		**Cote CEM**
1		A|B|C|D % 92|6|1|1 %

Remarque / Observation

Fissures de retrait au centre de la poutre

No photo:	20180725_[redacted]7501
No recommandation(s):	10091

Identification		
Section :	**Axe / Travée :**	
5	32W-33W	
Position :		
- -		
Groupe d'élément :		
Systèmes structuraux		
Élément :		
Renfort - PTE - P7		
Localisation :		
--		
Cote CEC		**Cote CEM**
2		A|B|C|D % 55|5|40|0 %

Remarque / Observation

Perte de 80% des coussinets de caoutchouc sous la gaine

No photo:	20180725_[redacted]7504
No recommandation(s):	Auc.Rec.

Axe : **Champlain**	Section : **5**	Structure : **Pont Champlain**

Identification		
Section :	**Axe / Travée :**	
5	32W-33W	
Position :		
- -		
Groupe d'élément :		
Systèmes structuraux		
Élément :		
Renfort - PTE - P7		
Localisation :		
--		
Cote CEC		**Cote CEM**
2		A|B|C|D % 55|5|40|0 %
Remarque / Observation		
Multiples fissures dans la gaine de post tension extérieure (sans trace de corrosion) sur 80% de la longueur de la gaine		

No photo:	20180725_[redacted]7393
No recommandation(s):	Auc.Rec.

Identification		
Section :	**Axe / Travée :**	
5	32W-33W	
Position :		
- -		
Groupe d'élément :		
Systèmes structuraux		
Élément :		
Renfort - PTE - P7		
Localisation :		
--		
Cote CEC		**Cote CEM**
2		A|B|C|D % 55|5|40|0 %
Remarque / Observation		
Multiples fissures dans la gaine de post tension extérieure (sans trace de corrosion) sur 80% de la longueur de la gaine		

No photo:	20180725_[redacted]7374
No recommandation(s):	Auc.Rec.

Axe : **Champlain**	Section : **5**	Structure : **Pont Champlain**

Identification	
Section :	**Axe / Travée :**
5	32W-33W
Position :	
- -	
Groupe d'élément :	
Systèmes structuraux	
Élément :	
Renfort - PTE - P7	
Localisation :	
--	

Cote CEC		Cote CEM
2		A|B|C|D % 55|5|40|0 %

Remarque / Observation

Perte de 80% des coussinets de caoutchouc sous la gaine

No photo:	20180725_[redacted]7377
No recommandation(s):	Auc.Rec.

Identification	
Section :	**Axe / Travée :**
5	32W-33W
Position :	
- -	
Groupe d'élément :	
Systèmes structuraux	
Élément :	
Renfort - PRFC - P7	
Localisation :	
--	

Cote CEC		Cote CEM
1		A|B|C|D % 90|0|0|10 %

Remarque / Observation

CEC= 1, Présence de bulles d'air entre les bandes >16000 mm² sur plus de 3 bandes consécutives

No photo:	20180725_[redacted]7563
No recommandation(s):	Auc.Rec.

Axe : **Champlain**	Section : **5**	Structure : **Pont Champlain**

Identification	
Section :	**Axe / Travée :**
5	32W-33W
Position :	
- -	
Groupe d'élément :	
Systèmes structuraux	
Élément :	
Diaphragme 1	
Localisation :	
--	

Cote CEC		Cote CEM
2		A|B|C|D % 99|1|0|0 %

Remarque / Observation

Fissure longitudinale le long d'un câble de précontrainte (1) pour un diaphragme qui possède seulement un câble de précontrainte.

No photo:	20180725_[redacted]7419
No recommandation(s):	Auc.Rec.

Identification	
Section :	**Axe / Travée :**
5	33W
Position :	
- -	
Groupe d'élément :	
Unité de fondation	
Élément :	
Chevêtre	
Localisation :	
--	

Cote CEC		Cote CEM
2		A|B|C|D % 49|50|1|0 %

Remarque / Observation

Fissures potentiellement dues aux efforts dans la portion en porte-à-faux jusqu'à 0,3 mm

No photo:	20180724_[redacted]7343
No recommandation(s):	17110

Axe : **Champlain**	Section : **5**	Structure : **Pont Champlain**

Identification	
Section :	**Axe / Travée :**
5	33W
Position :	
- -	
Groupe d'élément :	
Unité de fondation	
Élément :	
Chevêtre	
Localisation :	
--	

Cote CEC		Cote CEM
2		A|B|C|D % 49|50|1|0 %

Remarque / Observation

Fissures potentiellement dues aux efforts dans la portion en porte-à-faux jusqu'à 0,3 mm

No photo:	20180725_[redacted]7440
No recommandation(s):	17110

Identification	
Section :	**Axe / Travée :**
5	33W
Position :	
- -	
Groupe d'élément :	
Unité de fondation	
Élément :	
Renfort - PTI - Chev.	
Localisation :	
--	

Cote CEC		Cote CEM
2		A|B|C|D % 98|0|2|0 %

Remarque / Observation

Signes de corrosion des parties exposées des barres de précontrainte.

No photo:	20180724_[redacted]7364
No recommandation(s):	16159

Axe : **Champlain**	Section : **5**	Structure : **Pont Champlain**

Identification	
Section :	**Axe / Travée :**
5	33W
Position :	
- -	
Groupe d'élément :	
Unité de fondation	
Élément :	
Renfort - Super-Post - Chev.	
Localisation :	
--	

Cote CEC		Cote CEM
1		A|B|C|D % 99|0|0|1 %

Remarque / Observation

CEC=1, Signes de corrosion sur les barres de précontrainte

No photo:	20180725_[redacted]7451
No recommandation(s):	18106

Identification	
Section :	**Axe / Travée :**
5	33W-34W
Position :	
- -	
Groupe d'élément :	
Platelage	
Élément :	
Côté extérieur amont	
Localisation :	
--	

Cote CEC		Cote CEM
3		A|B|C|D % 35|40|25|0 %

Remarque / Observation

Délaminage et éclatement avec armatures visibles corrodées et une extrémité de toron visible corrodé.

No photo:	20180724_[redacted]7082
No recommandation(s):	Auc.Rec.

Axe : **Champlain**	Section : **5**	Structure : **Pont Champlain**

Identification		
Section :	**Axe / Travée :**	
5	33W-34W	
Position :		
- -		
Groupe d'élément :		
Platelage		
Élément :		
Platelage		
Localisation :		
D3 @ D4		
Cote CEC		**Cote CEM**
1		A|B|C|D % 94|5|1|0 %

Remarque / Observation

CEC=1, Extrémités Est et Ouest, hypothèse de plus de 1,5 câbles perdus dans un intervalle de 6 m. Défauts affectant la capacité de la dalle à supporter les charges de façon très importante

No photo:	20180724_[redacted]7328
No recommandation(s):	Auc.Rec.

Identification		
Section :	**Axe / Travée :**	
5	33W-34W	
Position :		
- -		
Groupe d'élément :		
Accessoires		
Élément :		
Écran anti-éblouissement		
Localisation :		
--		
Cote CEC		**Cote CEM**
1		A|B|C|D % 100|0|0|0 %

Remarque / Observation

Section manquante d'une longueur de 3500 mm.

No photo:	20180807_[redacted]8981
No recommandation(s):	Auc.Rec.

Axe : **Champlain**	Section : **5**	Structure : **Pont Champlain**

Identification	
Section :	**Axe / Travée :**
5	33W-34W
Position :	
- -	
Groupe d'élément :	
Systèmes structuraux	
Élément :	
Poutre P1	
Localisation :	
--	

Cote CEC		Cote CEM
1		A|B|C|D % 93|6|1|0 %

Remarque / Observation

Fissures longitudinales le long des câbles de précontrainte (5 +)

No photo:	20180724_[redacted]7346
No recommandation(s):	10091,10093

Identification	
Section :	**Axe / Travée :**
5	33W-34W
Position :	
- -	
Groupe d'élément :	
Systèmes structuraux	
Élément :	
Poutre P1	
Localisation :	
--	

Cote CEC		Cote CEM
1		A|B|C|D % 93|6|1|0 %

Remarque / Observation

Fissures longitudinales le long des câbles de précontrainte (5 +)

No photo:	20180724_[redacted]7308
No recommandation(s):	10091,10093

Axe : **Champlain**	Section : **5**	Structure : **Pont Champlain**

Identification		
Section :	**Axe / Travée :**	
5	33W-34W	
Position :		
- -		
Groupe d'élément :		
Systèmes structuraux		
Élément :		
Poutre P4		
Localisation :		
--		
Cote CEC		**Cote CEM**
1		A|B|C|D % 95|5|0|0 %

Remarque / Observation

CEC=1, délaminage et éclatement avec torons visibles corrodés avec perte de section supérieure à 30% avec fissuration périphérique (réparé)

No photo:	20180724_[redacted]7214
No recommandation(s):	Auc.Rec.

Identification		
Section :	**Axe / Travée :**	
5	33W-34W	
Position :		
- -		
Groupe d'élément :		
Systèmes structuraux		
Élément :		
Poutre P7		
Localisation :		
--		
Cote CEC		**Cote CEM**
1		A|B|C|D % 85|12|2|1 %

Remarque / Observation

Fissures de retrait au centre de la poutre

No photo:	20180724_[redacted]7261
No recommandation(s):	10091

Axe : **Champlain**	Section : **5**	Structure : **Pont Champlain**

Identification		
Section :	**Axe / Travée :**	
5	33W-34W	
Position :		
- -		
Groupe d'élément :		
Systèmes structuraux		
Élément :		
Poutre P7		
Localisation :		
--		
Cote CEC		**Cote CEM**
1		A|B|C|D % 85|12|2|1 %

Remarque / Observation

Fissures longitudinales le long des câbles de précontrainte (5+)

No photo:	20180724_[redacted]7094
No recommandation(s):	10091

Identification		
Section :	**Axe / Travée :**	
5	33W-34W	
Position :		
- -		
Groupe d'élément :		
Systèmes structuraux		
Élément :		
Poutre P7		
Localisation :		
--		
Cote CEC		**Cote CEM**
1		A|B|C|D % 85|12|2|1 %

Remarque / Observation

Fissures longitudinales le long des câbles de précontrainte (5+)

No photo:	20180724_[redacted]7089
No recommandation(s):	10091

Axe : **Champlain**	Section : **5**	Structure : **Pont Champlain**

Identification	
Section :	**Axe / Travée :**
5	33W-34W
Position :	
- -	
Groupe d'élément :	
Systèmes structuraux	
Élément :	
Diaphragme 1	
Localisation :	
--	

Cote CEC		Cote CEM
1		A|B|C|D % 93|5|1|1 %

Remarque / Observation

Éclatement avec torons visibles corrodés

No photo:	20180724_[redacted]7157
No recommandation(s):	Auc.Rec.

Identification	
Section :	**Axe / Travée :**
5	33W-34W
Position :	
- -	
Groupe d'élément :	
Systèmes structuraux	
Élément :	
Diaphragme 1	
Localisation :	
--	

Cote CEC		Cote CEM
1		A|B|C|D % 93|5|1|1 %

Remarque / Observation

Éclatement avec torons visibles corrodés

No photo:	20180724_[redacted]7156
No recommandation(s):	Auc.Rec.

Axe : **Champlain**	Section : **5**	Structure : **Pont Champlain**

Identification	
Section :	**Axe / Travée :**
5	33W-34W
Position :	
- -	
Groupe d'élément :	
Systèmes structuraux	
Élément :	
Diaphragme 2	
Localisation :	
--	

Cote CEC		Cote CEM
2		A|B|C|D % 94|5|1|0 %

Remarque / Observation

Fissuration le long d'un (1) câble avec têtes d'ancrage de précontrainte internes exposées

No photo:	20180724_[redacted]7087
No recommandation(s):	Auc.Rec.

Identification	
Section :	**Axe / Travée :**
5	33W-34W
Position :	
- -	
Groupe d'élément :	
Systèmes structuraux	
Élément :	
Diaphragme 2	
Localisation :	
--	

Cote CEC		Cote CEM
2		A|B|C|D % 94|5|1|0 %

Remarque / Observation

Délaminage et éclatement avec armatures visibles corrodées et têtes d'ancrage de précontrainte internes exposées.

No photo:	20180724_[redacted]7093
No recommandation(s):	Auc.Rec.

Axe : **Champlain**	Section : **5**	Structure : **Pont Champlain**

Identification	
Section :	**Axe / Travée :**
5	33W-34W
Position :	
- -	
Groupe d'élément :	
Systèmes structuraux	
Élément :	
Diaphragme 3	
Localisation :	
--	

Cote CEC		Cote CEM
2		A|B|C|D % 94|5|1|0 %

Remarque / Observation

Tête d'ancrage de précontrainte exposée

No photo:	20180724_[redacted]7114
No recommandation(s):	Auc.Rec.

Identification	
Section :	**Axe / Travée :**
5	33W-34W
Position :	
- -	
Groupe d'élément :	
Systèmes structuraux	
Élément :	
Diaphragme 3	
Localisation :	
--	

Cote CEC		Cote CEM
2		A|B|C|D % 94|5|1|0 %

Remarque / Observation

Fissure longitudinale le long des câbles (1).

No photo:	20180724_[redacted]7303
No recommandation(s):	Auc.Rec.

Axe : **Champlain**	Section : **5**	Structure : **Pont Champlain**

Identification	
Section :	**Axe / Travée :**
5	34W
Position :	
- -	
Groupe d'élément :	
Unité de fondation	
Élément :	
Chevêtre	
Localisation :	
--	

Cote CEC		Cote CEM
1		A|B|C|D % 38|60|1|1 %

Remarque / Observation

CEC =1: fissures potentiellement dues aux efforts dans la portion en porte-à-faux allant jusqu'à 0,5 mm

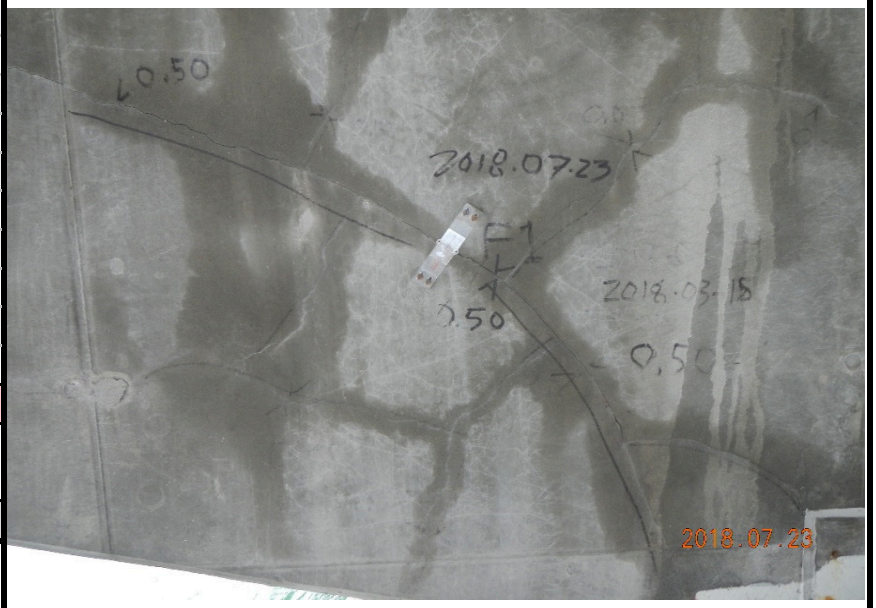

No photo:	20180723_[redacted]2804
No recommandation(s):	17110

Identification	
Section :	**Axe / Travée :**
5	34W
Position :	
- -	
Groupe d'élément :	
Unité de fondation	
Élément :	
Renfort - PTI - Chev.	
Localisation :	
--	

Cote CEC		Cote CEM
2		A|B|C|D % 99|0|1|0 %

Remarque / Observation

CEC=2: corrosion des parties exposées des barres de précontrainte sans perte de section.

No photo:	20180723_[redacted]2610
No recommandation(s):	16159

Axe : **Champlain**	Section : **5**	Structure : **Pont Champlain**

Identification		
Section :	**Axe / Travée :**	
5	34W	
Position :		
- -		
Groupe d'élément :		
Unité de fondation		
Élément :		
Renfort - Super-Post - Chev.		
Localisation :		
--		
Cote CEC		**Cote CEM**
2		A|B|C|D % 98|0|1|1 %
Remarque / Observation		
CEC=2 : déviation de l'aplomb des barres bretelles des cadres d'articulation allant jusqu'à 7,4 degrés.		

No photo:	20180724_[redacted]7137
No recommandation(s):	Auc.Rec.

Identification		
Section :	**Axe / Travée :**	
5	34W	
Position :		
- -		
Groupe d'élément :		
Joint de dilatation		
Élément :		
Profilé		
Localisation :		
--		
Cote CEC		**Cote CEM**
2		A|B|C|D % 95|0|0|5 %
Remarque / Observation		
Fissuration dans le profilé		

No photo:	20180807_[redacted]8971
No recommandation(s):	Auc.Rec.

Axe : **Champlain**	Section : **5**	Structure : **Pont Champlain**

Identification	
Section :	**Axe / Travée :**
5	34W
Position :	
- -	
Groupe d'élément :	
Joint de dilatation	
Élément :	
Profilé	
Localisation :	
--	

Cote CEC		Cote CEM
2		A|B|C|D % 95|0|0|5 %

Remarque / Observation

Fissuration dans le profilé

No photo:	20180807_[redacted]8972
No recommandation(s):	Auc.Rec.

Identification	
Section :	**Axe / Travée :**
5	34W
Position :	
- -	
Groupe d'élément :	
Joint de dilatation	
Élément :	
Profilé	
Localisation :	
--	

Cote CEC		Cote CEM
2		A|B|C|D % 95|0|0|5 %

Remarque / Observation

Fissuration dans le profilé

No photo:	20180805_[redacted]8335
No recommandation(s):	Auc.Rec.

Axe : **Champlain**	Section : **5**	Structure : **Pont Champlain**

Identification	
Section :	**Axe / Travée :**
5	34W-35W
Position :	
- -	
Groupe d'élément :	
Platelage	
Élément :	
Côté extérieur amont	
Localisation :	
--	

Cote CEC		Cote CEM
3		A|B|C|D % 19|50|30|1 %

Remarque / Observation

Délaminage et éclatement avec armatures visibles corrodées sur plus de 30% de la surface.

[redacted]

No photo:	20180723_[redacted]2819
No recommandation(s):	Auc.Rec.

Identification	
Section :	**Axe / Travée :**
5	34W-35W
Position :	
- -	
Groupe d'élément :	
Platelage	
Élément :	
Côté extérieur amont	
Localisation :	
--	

Cote CEC		Cote CEM
3		A|B|C|D % 19|50|30|1 %

Remarque / Observation

Délaminage et éclatement avec armatures visibles corrodées sur plus de 30% de la surface.

No photo:	20180723_[redacted]2820
No recommandation(s):	Auc.Rec.

Axe : **Champlain**	Section : **5**	Structure : **Pont Champlain**

Identification		
Section :	**Axe / Travée :**	
5	34W-35W	
Position :		
- -		
Groupe d'élément :		
Platelage		
Élément :		
Côté extérieur aval		
Localisation :		
--		
Cote CEC		**Cote CEM**
3		A|B|C|D % 30|40|30|0 %

Remarque / Observation

Délaminage et éclatement avec armatures visibles corrodées.

No photo:	20180723_[redacted]2593
No recommandation(s):	Auc.Rec.

Identification		
Section :	**Axe / Travée :**	
5	34W-35W	
Position :		
- -		
Groupe d'élément :		
Platelage		
Élément :		
Platelage		
Localisation :		
D3 @ D4		
Cote CEC		**Cote CEM**
1		A|B|C|D % 98|0|1|1 %

Remarque / Observation

Éclatement du béton avec câble visible et fils sectionnés (réparé)

No photo:	20180723_[redacted]2781
No recommandation(s):	Auc.Rec.

Axe : **Champlain**	Section : **5**	Structure : **Pont Champlain**

Identification		
Section :	**Axe / Travée :**	
5	34W-35W	
Position :		
- -		
Groupe d'élément :		
Platelage		
Élément :		
Platelage		
Localisation :		
D3 @ D4		
Cote CEC		**Cote CEM**
1		A|B|C|D % 98|0|1|1 %

Remarque / Observation

Éclatement du béton avec câble visible et fils sectionnés (réparé)

No photo:	20180723_[redacted]2782
No recommandation(s):	Auc.Rec.

Identification		
Section :	**Axe / Travée :**	
5	34W-35W	
Position :		
- -		
Groupe d'élément :		
Systèmes structuraux		
Élément :		
Poutre P1		
Localisation :		
--		
Cote CEC		**Cote CEM**
1		A|B|C|D % 92|5|2|1 %

Remarque / Observation

Éclatement du béton avec toron visible

No photo:	20180723_[redacted]2595
No recommandation(s):	10091,10093

Axe : **Champlain**	Section : **5**	Structure : **Pont Champlain**

Identification	
Section :	**Axe / Travée :**
5	34W-35W
Position :	
- -	
Groupe d'élément :	
Systèmes structuraux	
Élément :	
Poutre P1	
Localisation :	
--	

Cote CEC		Cote CEM
1		A|B|C|D % 92|5|2|1 %

Remarque / Observation

Éclatement du béton avec toron visible

No photo:	20180723_[redacted]2596
No recommandation(s):	10091,10093

Identification	
Section :	**Axe / Travée :**
5	34W-35W
Position :	
- -	
Groupe d'élément :	
Systèmes structuraux	
Élément :	
Poutre P1	
Localisation :	
--	

Cote CEC		Cote CEM
1		A|B|C|D % 92|5|2|1 %

Remarque / Observation

CEC=2, délaminage avec fissuration périphérique

No photo:	20180723_[redacted]2682
No recommandation(s):	10091,10093

Axe : **Champlain**	Section : **5**	Structure : **Pont Champlain**

Identification	
Section :	**Axe / Travée :**
5	34W-35W
Position :	
- -	
Groupe d'élément :	
Systèmes structuraux	
Élément :	
Poutre P7	
Localisation :	
--	

Cote CEC		Cote CEM
1		A|B|C|D % 80|15|3|2 %

Remarque / Observation

No photo:	20180723_[redacted]2742
No recommandation(s):	10091,10093

Identification	
Section :	**Axe / Travée :**
5	34W-35W
Position :	
- -	
Groupe d'élément :	
Systèmes structuraux	
Élément :	
Poutre P7	
Localisation :	
--	

Cote CEC		Cote CEM
1		A|B|C|D % 80|15|3|2 %

Remarque / Observation

No photo:	20180723_[redacted]2743
No recommandation(s):	10091,10093

Axe : **Champlain**	Section : **5**	Structure : **Pont Champlain**

Identification	
Section :	**Axe / Travée :**
5	34W-35W
Position :	
- -	
Groupe d'élément :	
Systèmes structuraux	
Élément :	
Diaphragme 1	
Localisation :	
--	

Cote CEC		Cote CEM
2		A|B|C|D % 99|1|0|0 %

Remarque / Observation

Fissure longitudinale le long d'un câble de précontrainte (1) pour un diaphragme qui possède seulement un câble de précontrainte

No photo:	20180723_[redacted]2667
No recommandation(s):	Auc.Rec.

Identification	
Section :	**Axe / Travée :**
5	34W-35W
Position :	
- -	
Groupe d'élément :	
Systèmes structuraux	
Élément :	
Diaphragme 2	
Localisation :	
--	

Cote CEC		Cote CEM
2		A|B|C|D % 98|1|1|0 %

Remarque / Observation

Fissures longitudinales le long des câbles de précontrainte (1).

No photo:	20180723_[redacted]2598
No recommandation(s):	Auc.Rec.

Axe : **Champlain**	Section : **5**	Structure : **Pont Champlain**

Identification	
Section :	**Axe / Travée :**
5	34W-35W
Position :	
- -	
Groupe d'élément :	
Systèmes structuraux	
Élément :	
Diaphragme 3	
Localisation :	
--	

Cote CEC		Cote CEM
2		A|B|C|D % 98|1|1|0 %

Remarque / Observation

No photo:	20180723_[redacted]2847
No recommandation(s):	Auc.Rec.

Identification	
Section :	**Axe / Travée :**
5	34W-35W
Position :	
- -	
Groupe d'élément :	
Systèmes structuraux	
Élément :	
Diaphragme 4	
Localisation :	
--	

Cote CEC		Cote CEM
2		A|B|C|D % 98|1|1|0 %

Remarque / Observation

Fissure longitudinale le long d'un câble de précontrainte (1) pour un diaphragme qui possède seulement un câble de précontrainte

No photo:	20180723_[redacted]2768
No recommandation(s):	Auc.Rec.

Axe : **Champlain**	Section : **5**	Structure : **Pont Champlain**

Identification	
Section :	**Axe / Travée :**
5	35W
Position :	
- -	
Groupe d'élément :	
Unité de fondation	
Élément :	
Chevêtre	
Localisation :	
--	

Cote CEC		Cote CEM
2		A|B|C|D % 50|49|1|0 %

Remarque / Observation

Fissure potentiellement due aux efforts dans la portion en porte-à-faux jusqu'à 0,3mm

No photo:	20180723_[redacted]2670
No recommandation(s):	17110

Identification	
Section :	**Axe / Travée :**
5	35W-36W
Position :	
- -	
Groupe d'élément :	
Systèmes structuraux	
Élément :	
Platelage	
Localisation :	
D1 @ D2	

Cote CEC		Cote CEM
2		A|B|C|D % 95|5|0|0 %

Remarque / Observation

Hypothèse: ancienne zone de délaminage périphérique

No photo:	20180726_[redacted]7637
No recommandation(s):	Auc.Rec.

Axe : **Champlain**	Section : **5**	Structure : **Pont Champlain**

Identification	
Section :	**Axe / Travée :**
5	35W-36W
Position :	
- -	
Groupe d'élément :	
Systèmes structuraux	
Élément :	
Système de drainage	
Localisation :	
--	

Cote CEC		Cote CEM
1		A|B|C|D %
		--|--|--|-- %

Remarque / Observation

Drains coupés pour permettre l'installation du TM. L'eau s'écoule sur le TM.

No photo:	20180726_[redacted]7863
No recommandation(s):	Auc.Rec.

Identification	
Section :	**Axe / Travée :**
5	35W-36W
Position :	
- -	
Groupe d'élément :	
Accessoires	
Élément :	
Écran anti-éblouissement	
Localisation :	
--	

Cote CEC		Cote CEM
1		A|B|C|D %
		100|0|0|0 %

Remarque / Observation

CEC=1: une section de 1200 mm enlevée près du joint 35W

No photo:	20180807_[redacted]8946
No recommandation(s):	Auc.Rec.

Axe : **Champlain**	Section : **5**	Structure : **Pont Champlain**

Identification	
Section :	**Axe / Travée :**
5	35W-36W
Position :	
- -	
Groupe d'élément :	
Systèmes structuraux	
Élément :	
Poutre P1	
Localisation :	
--	

Cote CEC		Cote CEM
1		A|B|C|D % 97|2|0|1 %

Remarque / Observation

Fissures verticales de retrait au centre de la portée

No photo:	20180726_[redacted]7788
No recommandation(s):	Auc.Rec.

Identification	
Section :	**Axe / Travée :**
5	35W-36W
Position :	
- -	
Groupe d'élément :	
Systèmes structuraux	
Élément :	
Poutre P7	
Localisation :	
--	

Cote CEC		Cote CEM
1		A|B|C|D % 93|5|1|1 %

Remarque / Observation

Fissures verticales de retrait au centre de la poutre

No photo:	20180726_[redacted]7676
No recommandation(s):	Auc.Rec.

Axe : **Champlain**	Section : **5**	Structure : **Pont Champlain**

Identification	
Section :	**Axe / Travée :**
5	35W-36W
Position :	
- -	
Groupe d'élément :	
systèmes structuraux	
Élément :	
Diaphragme 3	
Localisation :	
--	

Cote CEC		Cote CEM
2		A|B|C|D % 99|1|0|0 %

Remarque / Observation

Fissuration le long de deux (2) câbles de précontrainte

No photo:	20180726_[redacted]7770
No recommandation(s):	Auc.Rec.

Identification	
Section :	**Axe / Travée :**
5	35W-36W
Position :	
- -	
Groupe d'élément :	
systèmes structuraux	
Élément :	
Diaphragme 4	
Localisation :	
--	

Cote CEC		Cote CEM
1		A|B|C|D % 98|1|1|0 %

Remarque / Observation

Éclatement avec armatures et torons visibles corrodés

No photo:	20180726_[redacted]7823
No recommandation(s):	Auc.Rec.

Axe : **Champlain**	Section : **5**	Structure : **Pont Champlain**

Identification	
Section :	**Axe / Travée :**
5	36W
Position :	
- -	
Groupe d'élément :	
Unité de fondation	
Élément :	
Fût	
Localisation :	
--	

Cote CEC		Cote CEM
2		A|B|C|D % 0|8|91|1 %

Remarque / Observation

Éclatement avec armature corrodée visible, perte de section supérieure à 30%

No photo:	20180726_[redacted]7692
No recommandation(s):	Auc.Rec.

Identification	
Section :	**Axe / Travée :**
5	36W
Position :	
- -	
Groupe d'élément :	
Unité de fondation	
Élément :	
Fût	
Localisation :	
--	

Cote CEC		Cote CEM
2		A|B|C|D % 0|8|91|1 %

Remarque / Observation

Érosion par abrasion dans le bas du fût.

No photo:	20180627_HB_6478
No recommandation(s):	Auc.Rec.

Axe : **Champlain**	Section : **5**	Structure : **Pont Champlain**

Identification	
Section :	**Axe / Travée :**
5	36W
Position :	
- -	
Groupe d'élément :	
Unité de fondation	
Élément :	
Chevêtre	
Localisation :	
--	

Cote CEC		Cote CEM
2		A|B|C|D % 49|50|1|0 %

Remarque / Observation

Fissures potentiellement dues aux efforts dans la portion en porte-à-faux jusqu'à 0,25 mm

No photo:	20180627_HB_6527
No recommandation(s):	17110

Identification	
Section :	**Axe / Travée :**
5	36W
Position :	
- -	
Groupe d'élément :	
Unité de fondation	
Élément :	
Chevêtre	
Localisation :	
--	

Cote CEC		Cote CEM
2		A|B|C|D % 49|50|1|0 %

Remarque / Observation

Fissures potentiellement dues aux efforts dans la portion en porte-à-faux jusqu'à 0,25 mm

No photo:	20180627_HB_6528
No recommandation(s):	17110

Axe : **Champlain**	Section : **5**	Structure : **Pont Champlain**

Identification		
Section :	**Axe / Travée :**	
5	36W-37W	
Position :		
- -		
Groupe d'élément :		
Platelage		
Élément :		
Platelage		
Localisation :		
D2 @ D3		
Cote CEC		**Cote CEM**
2		A|B|C|D % 93|6|1|0 %

Remarque / Observation

CEC=2 Délaminage avec fissuration périphérique 1500 mm x 500mm

No photo:	20180627_HB_6546
No recommandation(s):	Auc.Rec.

Identification		
Section :	**Axe / Travée :**	
5	36W-37W	
Position :		
- -		
Groupe d'élément :		
Platelage		
Élément :		
Platelage		
Localisation :		
D3 @ D4		
Cote CEC		**Cote CEM**
2		A|B|C|D % 94|5|1|0 %

Remarque / Observation

CEC=2 Délaminage avec fissuration périphérique 300 mm x 300mm

No photo:	20180627_HB_6541
No recommandation(s):	Auc.Rec.

Axe : **Champlain**	Section : **5**	Structure : **Pont Champlain**

Identification	
Section :	**Axe / Travée :**
5	36W-37W
Position :	
- -	
Groupe d'élément :	
Systèmes structuraux	
Élément :	
Poutre P1	
Localisation :	
--	

Cote CEC		Cote CEM
1		A|B|C|D % 95|4|0|1 %

Remarque / Observation

CEC=1: Fissures verticales de retrait au centre de la portée

No photo:	20180627_HB_6589
No recommandation(s):	Auc.Rec.

Identification	
Section :	**Axe / Travée :**
5	36W-37W
Position :	
- -	
Groupe d'élément :	
Systèmes structuraux	
Élément :	
Renfort - PRFC - P1	
Localisation :	
--	

Cote CEC		Cote CEM
1		A|B|C|D % 98|0|1|1 %

Remarque / Observation

CEC=1: Dégradation de l'enduit de protection UV sur plus de 15% de la surface de la pire bande touchée.

No photo:	20180627_HB_6459
No recommandation(s):	Auc.Rec.

Axe : **Champlain**	Section : **5**	Structure : **Pont Champlain**

Identification	
Section :	**Axe / Travée :**
5	36W-37W
Position :	
- -	
Groupe d'élément :	
Systèmes structuraux	
Élément :	
Poutre P7	
Localisation :	
--	

Cote CEC		Cote CEM
1		A|B|C|D % 93|5|1|1 %

Remarque / Observation

CEC=1: Fissures de retrait au centre de la poutre

No photo:	20180627_HB_6549
No recommandation(s):	10091

Identification	
Section :	**Axe / Travée :**
5	37W
Position :	
- -	
Groupe d'élément :	
Unité de fondation	
Élément :	
Fût	
Localisation :	
--	

Cote CEC		Cote CEM
2		A|B|C|D % 8|30|60|2 %

Remarque / Observation

Éclatement avec armature corrodée visible sur 2% de la surface, perte de section supérieure à 30%

No photo:	20180628_AM_6650
No recommandation(s):	Auc.Rec.

Axe : **Champlain**	Section : **5**	Structure : **Pont Champlain**

Identification	
Section :	**Axe / Travée :**
5	37W
Position :	
- -	
Groupe d'élément :	
Unité de fondation	
Élément :	
Fût	
Localisation :	
--	

Cote CEC		Cote CEM
2		A|B|C|D % 8|30|60|2 %

Remarque / Observation

Défauts de matériaux pouvant affecter la capacité à supporter les charges de façon importante

[redacted]

No photo:	**20180628_AM_6667**
No recommandation(s):	**Auc.Rec.**

Identification	
Section :	**Axe / Travée :**
5	37W
Position :	
- -	
Groupe d'élément :	
Unité de fondation	
Élément :	
Chevêtre	
Localisation :	
--	

Cote CEC		Cote CEM
1		A|B|C|D % 48|50|1|1 %

Remarque / Observation

Fissures potentiellement dues aux efforts dans la portion en porte-à-faux jusqu'à 0,60 mm

No photo:	**20180628_AM_6770**
No recommandation(s):	**17110**

Axe : **Champlain**	Section : **5**	Structure : **Pont Champlain**

Identification	
Section :	**Axe / Travée :**
5	37W
Position :	
- -	
Groupe d'élément :	
Unité de fondation	
Élément :	
Chevêtre	
Localisation :	
--	

Cote CEC		Cote CEM
1		A|B|C|D % 48|50|1|1 %

Remarque / Observation

Fissures potentiellement dues aux efforts dans la portion en porte-à-faux jusqu'à 0,60 mm

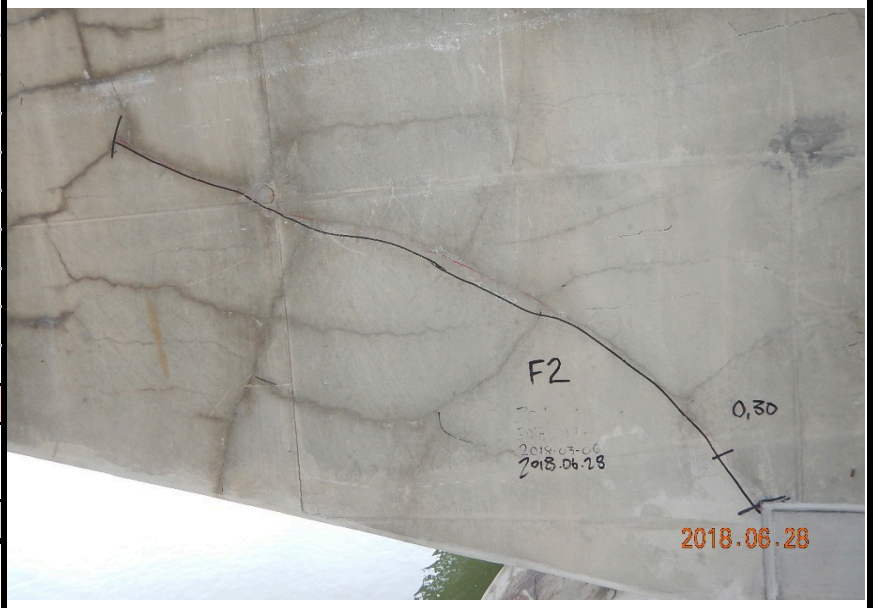

No photo:	20180628_AM_6647
No recommandation(s):	17110

Identification	
Section :	**Axe / Travée :**
5	37W-38W
Position :	
- -	
Groupe d'élément :	
Platelage	
Élément :	
Platelage	
Localisation :	
D1 @ D2	

Cote CEC		Cote CEM
1		A|B|C|D % 96|4|0|0 %

Remarque / Observation

CEC=1. hypothèse anciennes zones d'éclatement avec torons visibles

No photo:	20180629_AM_6969
No recommandation(s):	Auc.Rec.

Axe : **Champlain**	Section : **5**	Structure : **Pont Champlain**

Identification		
Section :	**Axe / Travée :**	
5	37W-38W	
Position :		
- -		
Groupe d'élément :		
Platelage		
Élément :		
Platelage		
Localisation :		
D3 @ D4		
Cote CEC		**Cote CEM**
1		A|B|C|D % 96|4|0|0 %

Remarque / Observation

CEC=1. hypothèse anciennes zones d'éclatement avec torons visibles

No photo:	20180628_AM_6721
No recommandation(s):	Auc.Rec.

Identification		
Section :	**Axe / Travée :**	
5	37W-38W	
Position :		
- -		
Groupe d'élément :		
Systèmes structuraux		
Élément :		
Poutre P1		
Localisation :		
--		
Cote CEC		**Cote CEM**
1		A|B|C|D % 88|10|1|1 %

Remarque / Observation

CEC = 1 , fissures longitudinales le long des câbles de précontrainte (5 ou +) (cachées par PRFC)

No photo:	20180629_AM_6977
No recommandation(s):	Auc.Rec

Axe : **Champlain**	Section : **5**	Structure : **Pont Champlain**

Identification		
Section :	**Axe / Travée :**	
5	37W-38W	
Position :		
- -		
Groupe d'élément :		
Systèmes structuraux		
Élément :		
Poutre P1		
Localisation :		
--		
Cote CEC		**Cote CEM**
1		A|B|C|D % 88|10|1|1 %

Remarque / Observation

CEC = 1 ,fissures verticales de retrait dans une zone de réparation au centre de la portée.

No photo:	20180628_AM_6805
No recommandation(s):	Auc.Rec

Identification		
Section :	**Axe / Travée :**	
5	37W-38W	
Position :		
- -		
Groupe d'élément :		
Systèmes structuraux		
Élément :		
Poutre P4		
Localisation :		
--		
Cote CEC		**Cote CEM**
1		A|B|C|D % 97|2|1|0 %

Remarque / Observation

CEC=1 Fissures longitudinales le long des câbles de précontrainte (7) (cachées par PRFC)

No photo:	20180629_AM_6942
No recommandation(s):	10091

Axe : **Champlain**	Section : **5**	Structure : **Pont Champlain**

Identification	
Section :	**Axe / Travée :**
5	37W-38W
Position :	
- -	
Groupe d'élément :	
Systèmes structuraux	
Élément :	
Poutre P6	
Localisation :	
--	

Cote CEC		Cote CEM
2		A|B|C|D % 95|4|1|0 %

Remarque / Observation

CEC=2, délaminage avec fissuration périphérique et fissure le long d'un câble de précontrainte (1)

No photo:	20180629_AM_6944
No recommandation(s):	10091,10754

Identification	
Section :	**Axe / Travée :**
5	37W-38W
Position :	
- -	
Groupe d'élément :	
Systèmes structuraux	
Élément :	
Poutre P7	
Localisation :	
--	

Cote CEC		Cote CEM
1		A|B|C|D % 93|5|1|1 %

Remarque / Observation

CEC = 1 , fissures longitudinales le long des câbles de précontrainte (5 ou plus) (cachées par PRFC ou par des réparations en mortier cimentaire)

No photo:	20180629_AM_6893
No recommandation(s):	10091

Axe : **Champlain**	Section : **5**	Structure : **Pont Champlain**

Identification	
Section :	**Axe / Travée :**
5	37W-38W
Position :	
- -	
Groupe d'élément :	
Systèmes structuraux	
Élément :	
Poutre P7	
Localisation :	
--	

Cote CEC		Cote CEM
1		A|B|C|D % 93|5|1|1 %

Remarque / Observation

CEC = 1 , Fissures de retrait au centre de la poutre

No photo:	20180629_AM_6873
No recommandation(s):	10091

Identification	
Section :	**Axe / Travée :**
5	37W-38W
Position :	
- -	
Groupe d'élément :	
systèmes structuraux	
Élément :	
Renfort - PTE - P7	
Localisation :	
--	

Cote CEC		Cote CEM
4		A|B|C|D % 98|0|1|1 %

Remarque / Observation

Ancrage manquant dans le béton

No photo:	20180628_AM_6851
No recommandation(s):	Auc.Rec.

Axe : **Champlain**	Section : **5**	Structure : **Pont Champlain**

Identification	
Section :	**Axe / Travée :**
5	37W-38W
Position :	
- -	
Groupe d'élément :	
systèmes structuraux	
Élément :	
Renfort - PTE ADD - P7	
Localisation :	
--	

Cote CEC		Cote CEM
2		A|B|C|D % 99|0|1|0 %

Remarque / Observation

CEC=2 Fissure longitudinale de 50 mm de la gaine sur trois (3) raccordements.

No photo:	20180629_AM_6894
No recommandation(s):	Auc.Rec.

Axe : **Champlain**	Section : **5**	Structure : **Pont Champlain**

Identification	
Section :	**Axe / Travée :**
5	38W
Position :	
- -	
Groupe d'élément :	
Unité de fondation	
Élément :	
Fût	
Localisation :	
--	

Cote CEC		Cote CEM
2		A|B|C|D % 0|60|39|1 %

Remarque / Observation

Éclatement, armatures visibles et corrodées avec perte de section supérieure à 30%

No photo:	20180629_AM_7001
No recommandation(s):	Auc.Rec.

Identification	
Section :	**Axe / Travée :**
5	38W
Position :	
- -	
Groupe d'élément :	
Unité de fondation	
Élément :	
Chevêtre	
Localisation :	
--	

Cote CEC		Cote CEM
1		A|B|C|D % 48|50|1|1 %

Remarque / Observation

CEC=1, fissures potentiellement due aux efforts dans la portion en porte-à-faux allant jusqu'à 0,8 mm

No photo:	20180629_AM_7028
No recommandation(s):	17110

Axe : **Champlain**	Section : **5**	Structure : **Pont Champlain**

Identification	
Section :	**Axe / Travée :**
5	38W
Position :	
- -	
Groupe d'élément :	
Joint de dilatation	
Élément :	
Profilé	
Localisation :	
--	

Cote CEC		Cote CEM
4		A|B|C|D % 89|10|0|1 %

Remarque / Observation

Fissuration dans le profilé

No photo:	20180805_[redacted]8275
No recommandation(s):	Auc.Rec.

Identification	
Section :	**Axe / Travée :**
5	38W
Position :	
- -	
Groupe d'élément :	
Joint de dilatation	
Élément :	
Extrémité de dalle	
Localisation :	
--	

Cote CEC		Cote CEM
1		A|B|C|D % 54|40|5|1 %

Remarque / Observation

CEC=1 : délaminage, éclatement avec armatures visibles corrodées dégagées

No photo:	20180629_AM_6910
No recommandation(s):	10107

Axe : **Champlain**	Section : **5**	Structure : **Pont Champlain**

Identification		
Section :	**Axe / Travée :**	
5	38W-39W	
Position :		
- -		
Groupe d'élément :		
Platelage		
Élément :		
Platelage		
Localisation :		
D3 @ D4		
Cote CEC		**Cote CEM**
2		A|B|C|D % 96|3|1|0 %

Remarque / Observation

Hypothèse: délaminage avec fissuration périphérique

No photo:	20180629_AM_7016
No recommandation(s):	Auc.Rec.

Identification		
Section :	**Axe / Travée :**	
5	38W-39W	
Position :		
- -		
Groupe d'élément :		
Systèmes structuraux		
Élément :		
Poutre P1		
Localisation :		
--		
Cote CEC		**Cote CEM**
1		A|B|C|D % 95|5|0|0 %

Remarque / Observation

CEC=1 minimum de cinq (5) câbles affectés par la corrosion pouvant affecter sa capacité à supporter les charges de façon très importante (caché par PRFC)

No photo:	20180703_[redacted]2266
No recommandation(s):	Auc.Rec.

Axe : **Champlain**	Section : **5**	Structure : **Pont Champlain**

Identification		
Section :	**Axe / Travée :**	
5	38W-39W	
Position :		
- -		
Groupe d'élément :		
Systèmes structuraux		
Élément :		
Poutre P4		
Localisation :		
--		
Cote CEC		**Cote CEM**
2		A|B|C|D % 99|1|0|0 %
Remarque / Observation		
Fissures longitudinales le long des câbles de précontrainte (4) (cachées par PRFC)		

No photo:	20180629_AM_7021
No recommandation(s):	Auc.Rec.

Identification		
Section :	**Axe / Travée :**	
5	38W-39W	
Position :		
- -		
Groupe d'élément :		
systèmes structuraux		
Élément :		
Poutre P7		
Localisation :		
--		
Cote CEC		**Cote CEM**
1		A|B|C|D % 90|9|1|0 %
Remarque / Observation		
CEC=1: Fissures longitudinales le long des câbles de précontrainte (5 ou +) (cachées par PRFC)		

No photo:	20180703_[redacted]2213
No recommandation(s):	Auc.Rec.

Axe : **Champlain**	Section : **5**	Structure : **Pont Champlain**

Identification	
Section :	**Axe / Travée :**
5	38W-39W
Position :	
- -	
Groupe d'élément :	
Systèmes structuraux	
Élément :	
Renfort - PTE ADD - P7	
Localisation :	
--	

Cote CEC		Cote CEM
2		A|B|C|D % 98|0|1|1 %

Remarque / Observation

CEC=2: Gaine de caoutchouc déchirée sur le joint de la gaine PVC.

No photo:	20180629_AM_7067
No recommandation(s):	Auc.Rec.

Identification	
Section :	**Axe / Travée :**
5	38W-39W
Position :	
- -	
Groupe d'élément :	
Systèmes structuraux	
Élément :	
Renfort - PTE ADD - P7	
Localisation :	
--	

Cote CEC		Cote CEM
2		A|B|C|D % 98|0|1|1 %

Remarque / Observation

CEC=2: Trou de 25 mm de diamètre dans la gaine avec coulis exposé

No photo:	20180704_[redacted]2285
No recommandation(s):	Auc.Rec.

Axe : **Champlain**	Section : **5**	Structure : **Pont Champlain**

Identification	
Section :	**Axe / Travée :**
5	38W-39W
Position :	
- -	
Groupe d'élément :	
Systèmes structuraux	
Élément :	
Diaphragme 2	
Localisation :	
--	

Cote CEC		Cote CEM
2		A|B|C|D % 99|1|0|0 %

Remarque / Observation

CEC=2: Fissure longitudinale le long des câbles de précontrainte (2)

No photo:	20180703_[redacted]2253
No recommandation(s):	Auc.Rec.

Identification	
Section :	**Axe / Travée :**
5	38W-39W
Position :	
- -	
Groupe d'élément :	
Systèmes structuraux	
Élément :	
Diaphragme 4	
Localisation :	
--	

Cote CEC		Cote CEM
2		A|B|C|D % 98|1|1|0 %

Remarque / Observation

CEC=2: Fissure longitudinale le long d'un câble de précontrainte (1) pour un diaphragme qui possède seulement 1 câble de précontrainte

No photo:	20180629_AM_7014
No recommandation(s):	Auc.Rec.

Axe : **Champlain**	Section : **5**	Structure : **Pont Champlain**

Identification	
Section :	**Axe / Travée :**
5	39W
Position :	
- -	
Groupe d'élément :	
Unité de fondation	
Élément :	
Chevêtre	
Localisation :	
--	

Cote CEC		Cote CEM
2		A|B|C|D % 49|50|1|0 %

Remarque / Observation

CEC=2, fissures potentiellement due aux efforts dans la portion en porte-à-faux allant jusqu'à 0,3 mm

No photo:	20180704_[redacted]2352
No recommandation(s):	17110

Identification	
Section :	**Axe / Travée :**
5	39W-40W
Position :	
- -	
Groupe d'élément :	
Platelage	
Élément :	
Platelage	
Localisation :	
D2 @ D3	

Cote CEC		Cote CEM
1		A|B|C|D % 85|15|0|0 %

Remarque / Observation

Fissures le long des câbles de précontraintes (5 et plus)

No photo:	20180705_NP_2426
No recommandation(s):	Auc.Rec.

Axe : **Champlain**	Section : **5**	Structure : **Pont Champlain**

Identification		
Section :	**Axe / Travée :**	
5	39W-40W	
Position :		
- -		
Groupe d'élément :		
Platelage		
Élément :		
Platelage		
Localisation :		
D3 @ D4		
Cote CEC		**Cote CEM**
1		A|B|C|D % 89|11|0|0 %

Remarque / Observation

Fissures le long des câbles de précontraintes (5 et plus)

No photo:	20180704_[redacted]2361
No recommandation(s):	Auc.Rec.

Identification		
Section :	**Axe / Travée :**	
5	39W-40W	
Position :		
- -		
Groupe d'élément :		
Systèmes structuraux		
Élément :		
Poutre P1		
Localisation :		
--		
Cote CEC		**Cote CEM**
2		A|B|C|D % 94|5|1|0 %

Remarque / Observation

CEC=2 Fissures longitudinales le long des câbles de précontrainte (4)

No photo:	20180705_NP_2388
No recommandation(s):	10091

Axe : **Champlain**	Section : **5**	Structure : **Pont Champlain**

Identification	
Section :	**Axe / Travée :**
5	39W-40W
Position :	
- -	
Groupe d'élément :	
Systèmes structuraux	
Élément :	
Renfort - QP2.0 - P1	
Localisation :	
--	

Cote CEC		Cote CEM
2		A|B|C|D % 79|20|1|0 %

Remarque / Observation

Fuite de graisse

No photo:	20180704_[redacted]2362
No recommandation(s):	Auc.Rec.

Identification	
Section :	**Axe / Travée :**
5	39W-40W
Position :	
- -	
Groupe d'élément :	
Systèmes structuraux	
Élément :	
Poutre P4	
Localisation :	
--	

Cote CEC		Cote CEM
1		A|B|C|D % 93|6|1|0 %

Remarque / Observation

CEC=1, fissures longitudinales le long de câbles de précontrainte (5+) (cachés par PRFC)

No photo:	20180704_[redacted]2341
No recommandation(s):	10117

Axe : **Champlain**	Section : **5**	Structure : **Pont Champlain**

Identification	
Section :	**Axe / Travée :**
5	39W-40W
Position :	
- -	
Groupe d'élément :	
Systèmes structuraux	
Élément :	
Poutre P7	
Localisation :	
--	

Cote CEC		Cote CEM
2		A|B|C|D % 93|7|0|0 %

Remarque / Observation

CEC=2, fissures longitudinales le longitudinale le long de câbles de précontrainte (4)

No photo:	20180705_NP_2408
No recommandation(s):	Auc.Rec.

Identification	
Section :	**Axe / Travée :**
5	39W-40W
Position :	
- -	
Groupe d'élément :	
Systèmes structuraux	
Élément :	
Renfort - PTE - P7	
Localisation :	
--	

Cote CEC		Cote CEM
2		A|B|C|D % 98|1|1|0 %

Remarque / Observation

Fissuration de la gaine HDPE

No photo:	20180704_[redacted]2301
No recommandation(s):	Auc.Rec.

Axe : **Champlain**	Section : **5**	Structure : **Pont Champlain**

Identification	
Section :	**Axe / Travée :**
5	39W-40W
Position :	
- -	
Groupe d'élément :	
Systèmes structuraux	
Élément :	
Renfort - QP2.0 - P7	
Localisation :	
--	

Cote CEC		Cote CEM
2		A|B|C|D % 73|25|1|1 %

Remarque / Observation

Détérioration de la gaine avec fuite de graisse

No photo:	20180802_[redacted]2170
No recommandation(s):	Auc.Rec.

Identification	
Section :	**Axe / Travée :**
5	39W-40W
Position :	
- -	
Groupe d'élément :	
Systèmes structuraux	
Élément :	
Renfort - TM 2.0 - P7	
Localisation :	
--	

Cote CEC		Cote CEM
3		A|B|C|D % 69|1|15|15 %

Remarque / Observation

Perte de contact 50% et 75%

No photo:	20180704_[redacted]2303
No recommandation(s):	Auc.Rec.

Axe : **Champlain**	Section : **5**	Structure : **Pont Champlain**

Identification	
Section :	**Axe / Travée :**
5	40W
Position :	
- -	
Groupe d'élément :	
Unité de fondation	
Élément :	
Fût	
Localisation :	
--	

Cote CEC		Cote CEM
2		A|B|C|D % 0|48|50|2 %

Remarque / Observation

Défauts de matériaux pouvant affecter la capacité à supporter les charges de façon importante

No photo:	20180722_[redacted]0856
No recommandation(s):	Auc.Rec.

Identification	
Section :	**Axe / Travée :**
5	40W
Position :	
- -	
Groupe d'élément :	
Unité de fondation	
Élément :	
Fût	
Localisation :	
--	

Cote CEC		Cote CEM
2		A|B|C|D % 0|48|50|2 %

Remarque / Observation

Défauts de matériaux pouvant affecter la capacité à supporter les charges de façon importante

No photo:	20180722_[redacted]0853
No recommandation(s):	Auc.Rec.

Axe : **Champlain**	Section : **5**	Structure : **Pont Champlain**

Identification	
Section :	**Axe / Travée :**
5	40W
Position :	
- -	
Groupe d'élément :	
Unité de fondation	
Élément :	
Chevêtre	
Localisation :	
--	

Cote CEC		Cote CEM
1		A|B|C|D % 50|48|1|1 %

Remarque / Observation

CEC=1, fissures potentiellement due aux efforts dans la portion en porte-à-faux jusqu'à 0,50 mm

No photo:	**20180722_[redacted]0860**
No recommandation(s):	**17110**

Identification	
Section :	**Axe / Travée :**
5	40W
Position :	
- -	
Groupe d'élément :	
Élément :	
Renfort - Super-Post - Chev.	
Localisation :	
--	

Cote CEC		Cote CEM
2		A|B|C|D % 75|0|25|0 %

Remarque / Observation

Mauvais alignement vertical de la tête de vérinage de 2,62% du côté amont.

No photo:	**20180722_[redacted]0859**
No recommandation(s):	**Auc.Rec.**

Axe : **Champlain**	Section : **5**	Structure : **Pont Champlain**

Identification		
Section :	**Axe / Travée :**	
5	40W-41W	
Position :		
- -		
Groupe d'élément :		
Platelage		
Élément :		
Platelage		
Localisation :		
D1 @ D2		
Cote CEC		**Cote CEM**
1		A|B|C|D % 90|9|1|0 %

Remarque / Observation

Éclatement avec armature corrodée visible, gaines visibles ou torons exposés avec fils coupés ou perte importante de la section

No photo:	**20180723_[redacted]0905**
No recommandation(s):	**Auc.Rec.**

Identification		
Section :	**Axe / Travée :**	
5	40W-41W	
Position :		
- -		
Groupe d'élément :		
Platelage		
Élément :		
Platelage		
Localisation :		
D2 @ D3		
Cote CEC		**Cote CEM**
1		A|B|C|D % 90|10|0|0 %

Remarque / Observation

Fissures longitudinales le long des câbles de précontrainte (6).

No photo:	**20180722_[redacted]0896**
No recommandation(s):	**Auc.Rec.**

Axe : **Champlain**	Section : **5**	Structure : **Pont Champlain**

Identification	
Section :	**Axe / Travée :**
5	40W-41W
Position :	
- -	
Groupe d'élément :	
Systèmes structuraux	
Élément :	
Poutre P1	
Localisation :	
--	

Cote CEC		Cote CEM
1		A|B|C|D % 84|15|0|1 %

Remarque / Observation

CEC = 1 , minimum de cinq (5) câbles affectés par la corrosion pouvant affecter sa capacité à supporter les charges de façon très importante (caché par PRFC)

No photo:	20180722_[redacted]0890
No recommandation(s):	Auc.Rec.

Identification	
Section :	**Axe / Travée :**
5	40W-41W
Position :	
- -	
Groupe d'élément :	
Systèmes structuraux	
Élément :	
Poutre P4	
Localisation :	
--	

Cote CEC		Cote CEM
1		A|B|C|D % 94|5|1|0 %

Remarque / Observation

Fissures longitudinales le long des câbles de précontrainte (5) (cachées par PRFC)

No photo:	20180723_[redacted]0906
No recommandation(s):	10093,15753

Axe : **Champlain**	Section : **5**	Structure : **Pont Champlain**

Identification	
Section :	**Axe / Travée :**
5	40W-41W
Position :	
- -	
Groupe d'élément :	
Systèmes structuraux	
Élément :	
Poutre P7	
Localisation :	
--	

Cote CEC		Cote CEM
1		A|B|C|D % 90|8|2|0 %

Remarque / Observation

Fissures longitudinales le long des câbles de précontrainte (5 et +) (cachées par PRFC)

No photo:	20180725_[redacted]3250
No recommandation(s):	10093

Identification	
Section :	**Axe / Travée :**
5	40W-41W
Position :	
- -	
Groupe d'élément :	
Systèmes structuraux	
Élément :	
Diaphragme 2	
Localisation :	
--	

Cote CEC		Cote CEM
2		A|B|C|D % 99|1|0|0 %

Remarque / Observation

Fissures longitudinales le long des câbles de précontrainte (2).

No photo:	20180725_[redacted]3257
No recommandation(s):	Auc.Rec.

Axe : **Champlain**	Section : **5**	Structure : **Pont Champlain**

Identification	
Section :	**Axe / Travée :**
5	41W-42W
Position :	
- -	
Groupe d'élément :	
Platelage	
Élément :	
Renfort - PTE - Dalle	
Localisation :	
D1 @ D2	

Cote CEC		Cote CEM
2		A|B|C|D % 99|0|0|1 %

Remarque / Observation

Ancrage manquant

No photo:	20180724_[redacted]0002
No recommandation(s):	Auc.Rec.

Identification	
Section :	**Axe / Travée :**
5	41W-42W
Position :	
- -	
Groupe d'élément :	
Systèmes structuraux	
Élément :	
Poutre P1	
Localisation :	
--	

Cote CEC		Cote CEM
2		A|B|C|D % 90|9|1|0 %

Remarque / Observation

Fissures longitudinales le long des câbles de précontrainte (4) (cachées par PRFC)

No photo:	20180724_[redacted]0992
No recommandation(s):	Auc.Rec.

Axe : **Champlain**	Section : **5**	Structure : **Pont Champlain**

Identification	
Section :	**Axe / Travée :**
5	41W-42W
Position :	
- -	
Groupe d'élément :	
Systèmes structuraux	
Élément :	
Poutre P4	
Localisation :	
--	

Cote CEC		Cote CEM
1		A|B|C|D % 93|7|0|0 %

Remarque / Observation

CEC=1, minimum de cinq (5) câbles affectés par la corrosion pouvant affecter la capacité à supporter les charges de façon très importante, caché par PRFC

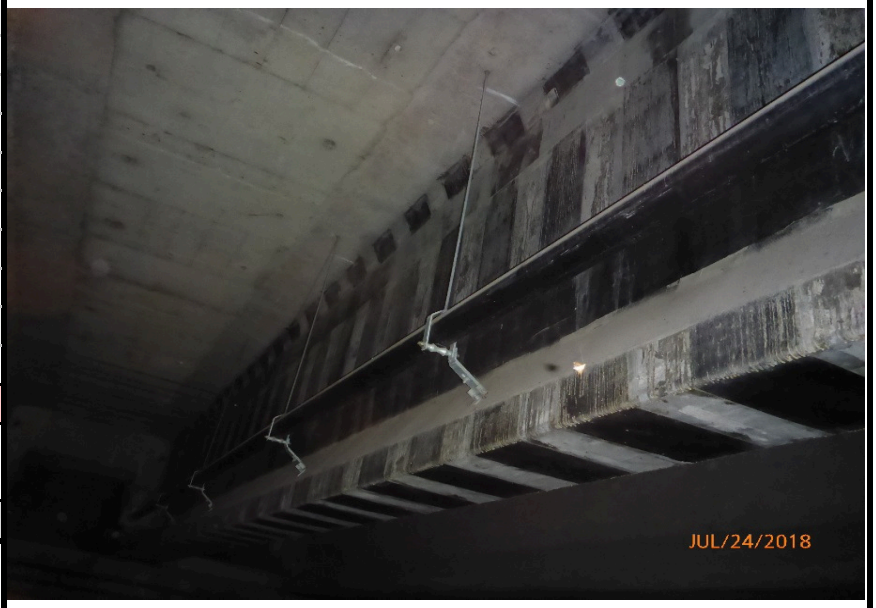

No photo:	20180723_[redacted]0970
No recommandation(s):	Auc.Rec.

Identification	
Section :	**Axe / Travée :**
5	41W-42W
Position :	
- -	
Groupe d'élément :	
Systèmes structuraux	
Élément :	
Poutre P7	
Localisation :	
--	

Cote CEC		Cote CEM
1		A|B|C|D % 97|1|1|1 %

Remarque / Observation

CEC=1, basée sur mesures de contraintes réelles, minimums de six (6) câbles affectés par la corrosion pouvant affecter la capacité à supporter les charges de façon très importante (cachés par PRFC)

No photo:	20180725_[redacted]3224
No recommandation(s):	Auc.Rec.

Axe : **Champlain**	Section : **5**	Structure : **Pont Champlain**

Identification		
Section :	**Axe / Travée :**	
5	42W	
Position :		
- -		
Groupe d'élément :		
Unité de fondation		
Élément :		
Chevêtre		
Localisation :		
--		
Cote CEC		**Cote CEM**
1		A|B|C|D % 48|50|1|1 %

Remarque / Observation

CEC=1, Fissures potentiellement due aux efforts dans la portion en porte-à-faux jusqu'à 0,8 mm

No photo:	20180724_[redacted]0997
No recommandation(s):	17110

Identification		
Section :	**Axe / Travée :**	
5	42W	
Position :		
- -		
Groupe d'élément :		
Unité de fondation		
Élément :		
Chevêtre		
Localisation :		
--		
Cote CEC		**Cote CEM**
1		A|B|C|D % 48|50|1|1 %

Remarque / Observation

CEC=1, Fissures potentiellement due aux efforts dans la portion en porte-à-faux jusqu'à 0,8 mm

No photo:	20180724_[redacted]0004
	17110

Axe : **Champlain**	Section : **5**	Structure : **Pont Champlain**

Identification	
Section :	**Axe / Travée :**
5	42W
Position :	
- -	
Groupe d'élément :	
Joint de dilatation	
Élément :	
Garniture de joint	
Localisation :	
--	

Cote CEC		Cote CEM
3		A|B|C|D % 99|0|0|1 %

Remarque / Observation

Garniture trop courte d'environ 50 mm provoquant une infiltration d'eau entre le drain et le côté extérieur de la dalle.

No photo:	20180805_[redacted]8211
No recommandation(s):	10125

Identification	
Section :	**Axe / Travée :**
5	42W-43W
Position :	
- -	
Groupe d'élément :	
Platelage	
Élément :	
Platelage	
Localisation :	
D1 @ D2	

Cote CEC		Cote CEM
2		A|B|C|D % 96|3|1|0 %

Remarque / Observation

CEC=2 Délaminage avec fissuration périférique de 800 mm x 20000 mm

No photo:	20180604_[redacted]8570
No recommandation(s):	Auc.Rec.

Axe : **Champlain**	Section : **5**	Structure : **Pont Champlain**

Identification		
Section :	**Axe / Travée :**	
5	42W-43W	
Position :		
- -		
Groupe d'élément :		
Platelage		
Élément :		
Platelage		
Localisation :		
D2 @ D3		
Cote CEC		**Cote CEM**
2		A|B|C|D % 95|4|1|0 %

Remarque / Observation

CEC = 2, Fissures longitudinales le long de quatre (4) câbles de précontrainte consécutifs.

No photo:	20180604_[redacted]8436
No recommandation(s):	Auc.Rec.

Identification		
Section :	**Axe / Travée :**	
5	42W-43W	
Position :		
- -		
Groupe d'élément :		
Platelage		
Élément :		
Renfort - PTE - Dalle		
Localisation :		
D1 @ D2		
Cote CEC		**Cote CEM**
2		A|B|C|D % 99|0|0|1 %

Remarque / Observation

CEC=2 Fissures dans la gaine (± 20 mm)

No photo:	20180604_[redacted]8622
No recommandation(s):	Auc.Rec.

Axe : **Champlain**	Section : **5**	Structure : **Pont Champlain**

Identification	
Section :	**Axe / Travée :**
5	42W-43W
Position :	
- -	
Groupe d'élément :	
Platelage	
Élément :	
Renfort - PTE - Dalle	
Localisation :	
D3 @ D4	

Cote CEC		Cote CEM
3		A|B|C|D % 99|0|0|1 %

Remarque / Observation

Un boulon du déviateur desserré.

No photo:	20180604_[redacted]8624
No recommandation(s):	Auc.Rec.

Identification	
Section :	**Axe / Travée :**
5	42W-43W
Position :	
- -	
Groupe d'élément :	
Accessoires	
Élément :	
Écran anti-éblouissement	
Localisation :	
--	

Cote CEC		Cote CEM
4		A|B|C|D % 99|0|0|1 %

Remarque / Observation

Une (1) tige sectionnée .

No photo:	20180807_[redacted]8879
No recommandation(s):	Auc.Rec.

Axe : **Champlain**	Section : **5**	Structure : **Pont Champlain**

Identification	
Section :	**Axe / Travée :**
5	42W-43W
Position :	
- -	
Groupe d'élément :	
Systèmes structuraux	
Élément :	
Poutre P1	
Localisation :	
--	

Cote CEC		Cote CEM
1		A|B|C|D % 93|5|1|1 %

Remarque / Observation

CEC=1, basé sur mesures de contraintes réelles, minimums de douze (12) câbles affectés par la corrosion pouvant affecter la capacité à supporter les charges de façon très importante

No photo:	20180604_[redacted]8431
No recommandation(s):	Auc.Rec.

Identification	
Section :	**Axe / Travée :**
5	42W-43W
Position :	
- -	
Groupe d'élément :	
Systèmes structuraux	
Élément :	
Poutre P1	
Localisation :	
--	

Cote CEC		Cote CEM
1		A|B|C|D % 93|5|1|1 %

Remarque / Observation

CEC=1 Fissure verticale de flexion au centre de la portée sur la face amont et fissures de retrait

No photo:	20180604_[redacted]8419
No recommandation(s):	Auc.Rec.

Axe : **Champlain**	Section : **5**	Structure : **Pont Champlain**

Identification		
Section :	**Axe / Travée :**	
5	42W-43W	
Position :		
- -		
Groupe d'élément :		
Systèmes structuraux		
Élément :		
Renfort - QP2.0 - P1		
Localisation :		
--		
Cote CEC		**Cote CEM**
2		A|B|C|D % 89|10|0|1 %
Remarque / Observation		
CEC=2 Fissuration de la gaine sur 100 mm et présence d'une fente		

No photo:	20180604_[redacted]8425
No recommandation(s):	Auc.Rec.

Identification		
Section :	**Axe / Travée :**	
5	42W-43W	
Position :		
- -		
Groupe d'élément :		
Systèmes structuraux		
Élément :		
Poutre P3		
Localisation :		
--		
Cote CEC		**Cote CEM**
1		A|B|C|D % 97|1|2|0 %
Remarque / Observation		
CEC=1 Éclatement avec toron visible avec une moyenne approximative de huit (8) câbles corrodés		

No photo:	20180604_[redacted]8588
No recommandation(s):	10091,10093,15753

Axe : **Champlain**	Section : **5**	Structure : **Pont Champlain**

Identification	
Section :	**Axe / Travée :**
5	42W-43W
Position :	
- -	
Groupe d'élément :	
Systèmes structuraux	
Élément :	
Poutre P4	
Localisation :	
--	

Cote CEC		Cote CEM
2		A|B|C|D % 92|6|2|0 %

Remarque / Observation

CEC = 2, minimum de quatre (4) câbles affectés par la corrosion pouvant affecter la capacité à supporter les charges de façon importante (cachés par du PRFC)

No photo:	20180604_[redacted]8520
No recommandation(s):	10093

Identification	
Section :	**Axe / Travée :**
5	42W-43W
Position :	
- -	
Groupe d'élément :	
Systèmes structuraux	
Élément :	
Poutre P7	
Localisation :	
--	

Cote CEC		Cote CEM
1		A|B|C|D % 97|2|0|1 %

Remarque / Observation

CEC=1 Fissures de flexion dans une zone de réparation avec ouverture maximale de 0,05 mm (Voir avis émis le 10 mai 2017)

No photo:	20180604_[redacted]8471
No recommandation(s):	10091

Axe : **Champlain**	Section : **5**	Structure : **Pont Champlain**

Identification		
Section :	**Axe / Travée :**	
5	42W-43W	
Position :		
- -		
Groupe d'élément :		
Systèmes structuraux		
Élément :		
Renfort - QP2.0 - P7		
Localisation :		
--		
Cote CEC		**Cote CEM**
2		A|B|C|D % 84|15|0|1 %

Remarque / Observation

CEC=2 Détoriation de la gaine sur une longueur de 40 mm

No photo:	20180604_[redacted]8611
No recommandation(s):	15777

Identification		
Section :	**Axe / Travée :**	
5	43W	
Position :		
- -		
Groupe d'élément :		
Unité de fondation		
Élément :		
Chevêtre		
Localisation :		
--		
Cote CEC		**Cote CEM**
2		A|B|C|D % 49|50|1|0 %

Remarque / Observation

Fissure potentiellement due aux efforts dans la portion en porte-à-faux inférieure à 0,1 mm;

No photo:	20180605_[redacted]8912
No recommandation(s):	17110

Axe : **Champlain**	Section : **5**	Structure : **Pont Champlain**

Identification		
Section :	**Axe / Travée :**	
5	43W-44W	
Position :		
- -		
Groupe d'élément :		
Platelage		
Élément :		
Côté extérieur amont		
Localisation :		
--		
Cote CEC		**Cote CEM**
2		A|B|C|D % 30|20|50|0 %
Remarque / Observation		
Délaminage, éclatement et armatures visibles corrodées sur 50% de la longueur.		

No photo:	20180605_[redacted]8752
No recommandation(s):	Auc.Rec.

Identification		
Section :	**Axe / Travée :**	
5	43W-44W	
Position :		
- -		
Groupe d'élément :		
Platelage		
Élément :		
Côté extérieur amont		
Localisation :		
--		
Cote CEC		**Cote CEM**
2		A|B|C|D % 30|20|50|0 %
Remarque / Observation		
Délaminage, éclatement et armatures visibles corrodées sur 50% de la longueur.		

No photo:	20180605_[redacted]8887
No recommandation(s):	Auc.Rec.

Axe : **Champlain**	Section : **5**	Structure : **Pont Champlain**

Identification		
Section :	**Axe / Travée :**	
5	43W-44W	
Position :		
- -		
Groupe d'élément :		
Platelage		
Élément :		
Platelage		
Localisation :		
D3 @ D4		
Cote CEC		**Cote CEM**
1		A|B|C|D % 89|11|0|0 %
Remarque / Observation		
Fissuration longitudinale le long des câbles de précontrainte (9)		

No photo:	20180605_[redacted]8723
No recommandation(s):	Auc.Rec.PTEinstallée

Identification		
Section :	**Axe / Travée :**	
5	43W-44W	
Position :		
- -		
Groupe d'élément :		
Platelage		
Élément :		
Renfort - PTE - Dalle		
Localisation :		
D3 @ D4		
Cote CEC		**Cote CEM**
4		A|B|C|D % 99|0|0|1 %
Remarque / Observation		
Fuite de graisse.		

No photo:	20180605_[redacted]8648
No recommandation(s):	Auc.Rec.

Axe : **Champlain**	Section : **5**	Structure : **Pont Champlain**

Identification	
Section :	**Axe / Travée :**
5	43W-44W
Position :	
- -	
Groupe d'élément :	
Accessoires	
Élément :	
Écran anti-éblouissement	
Localisation :	
--	

Cote CEC		Cote CEM
4		A|B|C|D % 99|0|0|1 %

Remarque / Observation

Une (1) tige sectionnée .

No photo:	20180807_[redacted]8872
No recommandation(s):	Auc.Rec.

Identification	
Section :	**Axe / Travée :**
5	43W-44W
Position :	
- -	
Groupe d'élément :	
Systèmes structuraux	
Élément :	
Poutre P1	
Localisation :	
--	

Cote CEC		Cote CEM
1		A|B|C|D % 94|5|0|1 %

Remarque / Observation

CEC = 1, basé sur la mesure des contraintes réelles, minimum de huit (8) câbles affectés par la corrosion pouvant affecter sa capacité à supporter les charges de façon très importante

No photo:	20180605_[redacted]8683
No recommandation(s):	Auc.Rec.

Axe : **Champlain**	Section : **5**	Structure : **Pont Champlain**

Identification	
Section :	**Axe / Travée :**
5	43W-44W
Position :	
- -	
Groupe d'élément :	
Systèmes structuraux	
Élément :	
Poutre P1	
Localisation :	
--	

Cote CEC		Cote CEM
1		A|B|C|D % 94|5|0|1 %

Remarque / Observation

CEC = 1 , fissures verticales de retrait au centre de la portée dans la réparation de la semelle

No photo:	20180605_[redacted]8669
No recommandation(s):	Auc.Rec.

Identification	
Section :	**Axe / Travée :**
5	43W-44W
Position :	
- -	
Groupe d'élément :	
Systèmes structuraux	
Élément :	
Renfort - PTE ADD - P1	
Localisation :	
--	

Cote CEC		Cote CEM
2		A|B|C|D % 99|0|1|0 %

Remarque / Observation

CEC = 2, fissure radiale de la gaine au niveau du connecteur.

No photo:	20180605_[redacted]8647
No recommandation(s):	Auc.Rec.

Axe : **Champlain**	Section : **5**	Structure : **Pont Champlain**

Identification	
Section :	**Axe / Travée :**
5	43W-44W
Position :	
- -	
Groupe d'élément :	
Systèmes structuraux	
Élément :	
Renfort - PTE - P1	
Localisation :	
--	

Cote CEC		Cote CEM
2		A|B|C|D % 95|0|0|5 %

Remarque / Observation

CEC = 2 un (1) support de gaine arraché

No photo:	20180605_[redacted]8670
No recommandation(s):	Auc.Rec.

Identification	
Section :	**Axe / Travée :**
5	43W-44W
Position :	
- -	
Groupe d'élément :	
Systèmes structuraux	
Élément :	
Renfort - PTE - P1	
Localisation :	
--	

Cote CEC		Cote CEM
2		A|B|C|D % 95|0|0|5 %

Remarque / Observation

CEC = 2 détérioration de la gaine causée par un trou foré de 25 mm de diamètre exposant le coulis.

No photo:	20180605_[redacted]8646
No recommandation(s):	Auc.Rec.

Axe : **Champlain**	Section : **5**	Structure : **Pont Champlain**

Identification	
Section :	**Axe / Travée :**
5	43W-44W
Position :	
- -	
Groupe d'élément :	
Systèmes structuraux	
Élément :	
Poutre P4	
Localisation :	
--	

Cote CEC		Cote CEM
1		A|B|C|D % 87|10|1|2 %

Remarque / Observation

CEC = 1, minimum de six (6) câbles affectés par la corrosion pouvant affecter sa capacité à supporter les charges de façon très importante

No photo:	20180605_[redacted]8721
No recommandation(s):	10091

Identification	
Section :	**Axe / Travée :**
5	43W-44W
Position :	
- -	
Groupe d'élément :	
Systèmes structuraux	
Élément :	
Poutre P4	
Localisation :	
--	

Cote CEC		Cote CEM
1		A|B|C|D % 87|10|1|2 %

Remarque / Observation

CEC = 1, minimum de six (6) câbles affectés par la corrosion pouvant affecter sa capacité à supporter les charges de façon très importante

No photo:	20180605_[redacted]8793
No recommandation(s):	10091

Axe : **Champlain**	Section : **5**	Structure : **Pont Champlain**

Identification	
Section :	**Axe / Travée :**
5	43W-44W
Position :	
- -	
Groupe d'élément :	
Systèmes structuraux	
Élément :	
Poutre P4	
Localisation :	
--	

Cote CEC		Cote CEM
1		A|B|C|D % 87|10|1|2 %

Remarque / Observation

CEC=1 Éclatement avec trois (3) torons visibles

No photo:	20180605_[redacted]8792
No recommandation(s):	10091

Identification	
Section :	**Axe / Travée :**
5	43W-44W
Position :	
- -	
Groupe d'élément :	
Systèmes structuraux	
Élément :	
Poutre P5	
Localisation :	
--	

Cote CEC		Cote CEM
1		A|B|C|D % 92|5|3|0 %

Remarque / Observation

CEC = 1, délaminage et éclatement avec armatures et torons visibles corrodés

No photo:	20180605_[redacted]8837
No recommandation(s):	10091

Axe : **Champlain**	Section : **5**	Structure : **Pont Champlain**

Identification		
Section :	**Axe / Travée :**	
5	43W-44W	
Position :		
- -		
Groupe d'élément :		
Systèmes structuraux		
Élément :		
Poutre P5		
Localisation :		
--		
Cote CEC		**Cote CEM**
1		A|B|C|D % 92|5|3|0 %

Remarque / Observation

CEC = 1, délaminage et éclatement avec armatures et torons visibles corrodés

No photo:	20180605_[redacted]8801
No recommandation(s):	10091

Identification		
Section :	**Axe / Travée :**	
5	43W-44W	
Position :		
- -		
Groupe d'élément :		
Systèmes structuraux		
Élément :		
Poutre P7		
Localisation :		
--		
Cote CEC		**Cote CEM**
1		A|B|C|D % 72|15|10|3 %

Remarque / Observation

CEC = 1, minimum de neuf (9) câbles affectés par la corrosion pouvant affecter sa capacité à supporter les charges de façon très importante

No photo:	20180605_[redacted]8746
No recommandation(s):	10091,10093

Axe : **Champlain**	Section : **5**	Structure : **Pont Champlain**

Identification		
Section :	**Axe / Travée :**	
5	43W-44W	
Position :		
- -		
Groupe d'élément :		
Systèmes structuraux		
Élément :		
Poutre P7		
Localisation :		
--		
Cote CEC		**Cote CEM**
1		A|B|C|D % 72|15|10|3 %
Remarque / Observation		
CEC =1 , fissuration longitudinale le long des câbles de précontrainte (5 ou plus)		

No photo:	20180605_[redacted]8867
No recommandation(s):	10091,10093

Identification		
Section :	**Axe / Travée :**	
5	43W-44W	
Position :		
- -		
Groupe d'élément :		
Systèmes structuraux		
Élément :		
Renfort - PTE - P7		
Localisation :		
--		
Cote CEC		**Cote CEM**
1		A|B|C|D % 14|10|55|21 %
Remarque / Observation		
CEC = 1, Déformation des câbles de précontrainte entre les supports intermédiaires (>1/2 diam. gaine)		

No photo:	20180605_[redacted]8754
No recommandation(s):	Auc.Rec.

Axe : **Champlain**	Section : **5**	Structure : **Pont Champlain**

Identification		
Section :	**Axe / Travée :**	
5	43W-44W	
Position :		
- -		
Groupe d'élément :		
Systèmes structuraux		
Élément :		
Renfort - PTE - P7		
Localisation :		
--		
Cote CEC		**Cote CEM**
1		A|B|C|D % 14|10|55|21 %
Remarque / Observation		
CEC = 1, détérioration de la gaine exposant trois (3) torons avec une perte de section inférieure à 5%		

No photo:	20180605_[redacted]8881
No recommandation(s):	Auc.Rec.

Identification		
Section :	**Axe / Travée :**	
5	43W-44W	
Position :		
- -		
Groupe d'élément :		
Systèmes structuraux		
Élément :		
Diaphragme 1		
Localisation :		
--		
Cote CEC		**Cote CEM**
1		A|B|C|D % 98|1|1|0 %
Remarque / Observation		
Éclatement du béton avec toron visible		

No photo:	20180605_[redacted]8775
No recommandation(s):	Auc.Rec.

Axe : **Champlain**	Section : **5**	Structure : **Pont Champlain**

Identification	
Section :	**Axe / Travée :**
5	43W-44W
Position :	
- -	
Groupe d'élément :	
Systèmes structuraux	
Élément :	
Diaphragme 2	
Localisation :	
--	

Cote CEC		Cote CEM
1		A|B|C|D % 99|1|0|0 %

Remarque / Observation

Fissures longitudinales le long des câbles de précontrainte (2).

No photo:	20180605_[redacted]8863
No recommandation(s):	Auc.Rec.

Identification	
Section :	**Axe / Travée :**
5	43W-44W
Position :	
- -	
Groupe d'élément :	
Systèmes structuraux	
Élément :	
Diaphragme 2	
Localisation :	
--	

Cote CEC		Cote CEM
1		A|B|C|D % 99|1|0|0 %

Remarque / Observation

Fissures longitudinales le long des câbles de précontrainte (2).

No photo:	20180605_[redacted]8861
No recommandation(s):	Auc.Rec.

Axe : **Champlain**	Section : **5**	Structure : **Pont Champlain**

Identification	
Section :	**Axe / Travée :**
5	44W
Position :	
- -	
Groupe d'élément :	
Joint de dilatation	
Élément :	
Profilé	
Localisation :	
--	

Cote CEC		Cote CEM
4		A|B|C|D % 99|0|0|1 %

Remarque / Observation

Profilé endommagé.

No photo:	**20180805_[redacted]8186**
No recommandation(s):	**Auc.Rec.**

5.2. Section 7

Axe : **Champlain**	Section : **7A**	Structure : **Pont Champlain**

Identification		
Section :	**Axe /Travée :**	
7A	4E	
Position :		
- -		
Groupe d'élément :		
Joint de dilatation		
Élément :		
Profilé		
Localisation :		
- -		
Cote CEC		**Cote CEM**
3		A|B|C|D % 78|20|0|2 %
Remarque / Observation		
Profilé sectionné affectant la transition de façon appréciable.		

No photo:	20180810_[redacted]9535
No recommandation(s):	Auc.Rec.

Identification		
Section :	**Axe /Travée :**	
7A	4E-5E	
Position :		
- -		
Groupe d'élément :		
Platelage		
Élément :		
Platelage		
Localisation :		
D1 @ D2		
Cote CEC		**Cote CEM**
1		A|B|C|D % 90|9|1|0 %
Remarque / Observation		
CEC=1 Réparations aux anciennes zones d'éclatement avec torons visibles corrodés.		

No photo:	20180710_[redacted]2761
No recommandation(s):	Auc.Rec.

Axe : **Champlain**	Section : **7A**	Structure : **Pont Champlain**

Identification	
Section :	**Axe / Travée :**
7A	4E-5E
Position :	
- -	
Groupe d'élément :	
Platelage	
Élément :	
Platelage	
Localisation :	
D3 @ D4	

Cote CEC		Cote CEM
1		A|B|C|D % 93|6|1|0 %

Remarque / Observation

CEC=1 Réparations aux anciennes zones d'éclatement avec torons visibles corrodés.

No photo:	20180710_[redacted]2830
No recommandation(s):	Auc.Rec.

Identification	
Section :	**Axe / Travée :**
7A	4E-5E
Position :	
- -	
Groupe d'élément :	
Systèmes structuraux	
Élément :	
Poutre P1	
Localisation :	
- -	

Cote CEC		Cote CEM
1		A|B|C|D % 76|23|0|1 %

Remarque / Observation

CEC=1, fissures verticales de retrait au centre de la portée dans la zone de réparation pouvant affecter la capacité à supporter les charges de façon très importante.

No photo:	20180719_[redacted]8617
No recommandation(s):	Auc.Rec.

Axe : **Champlain**	Section : **7A**	Structure : **Pont Champlain**

Identification	
Section :	**Axe / Travée :**
7A	4E-5E
Position :	
- -	
Groupe d'élément :	
Systèmes structuraux	
Élément :	
Poutre P1	
Localisation :	
- -	

Cote CEC		Cote CEM
1		A|B|C|D % 76|23|0|1 %

Remarque / Observation

CEC = 1, fissures longitudinales le long des câbles de précontrainte (5 ou +), cachées par PRFC minimum de six (6) câbles affectés par la corrosion et délaminage, éclatement avec armatures visibles corrodées pouvant affecter la capacité à supporter les charges de façon très importante

No photo:	20180719_[redacted]8618
No recommandation(s):	Auc.Rec.

Identification	
Section :	**Axe / Travée :**
7A	4E-5E
Position :	
- -	
Groupe d'élément :	
Systèmes structuraux	
Élément :	
Poutre P7	
Localisation :	
- -	

Cote CEC		Cote CEM
1		A|B|C|D % 83|12|4|1 %

Remarque / Observation

CEC=1, fiss. verticales de retrait au centre de la portée dans la zone de réparation, CEC=1, min. de cinq (5) torons affectés par la corrosion pouvant affecter la capacité à supporter les charges de façon très imp., caché par PRFC

No photo:	20180710_[redacted]2808
No recommandation(s):	Auc.Rec.

Axe : **Champlain**	Section : **7A**	Structure : **Pont Champlain**

Identification	
Section :	**Axe / Travée :**
7A	4E-5E
Position :	
- -	
Groupe d'élément :	
Systèmes structuraux	
Élément :	
Poutre P7	
Localisation :	
- -	

Cote CEC		Cote CEM
1		A|B|C|D % 83|12|4|1 %

Remarque / Observation

Fissures longitudinales le long du gousset

No photo:	20180710_[redacted]2803
No recommandation(s):	Auc.Rec.

Identification	
Section :	**Axe / Travée :**
7A	4E-5E
Position :	
- -	
Groupe d'élément :	
Systèmes structuraux	
Élément :	
Diaphragme 2	
Localisation :	
- -	

Cote CEC		Cote CEM
2		A|B|C|D % 84|15|1|0 %

Remarque / Observation

CEC=2 Fissuration longitudinale le long des câbles de précontrainte (2).

No photo:	20180731_HB_0879
No recommandation(s):	Auc.Rec.

Axe : **Champlain**	Section : **7A**	Structure : **Pont Champlain**

Identification	
Section :	**Axe / Travée :**
7A	4E-5E
Position :	
- -	
Groupe d'élément :	
Systèmes structuraux	
Élément :	
Diaphragme 4	
Localisation :	
- -	

Cote CEC		Cote CEM
1		A|B|C|D % 95|5|0|0 %

Remarque / Observation

CEC=1 Fissuration longitudinale le long des câbles de précontrainte (1).

No photo:	20180717_[redacted]3254
No recommandation(s):	Auc.Rec.

Identification	
Section :	**Axe / Travée :**
7A	5E
Position :	
- -	
Groupe d'élément :	
Unité de fondation	
Élément :	
Chevêtre	
Localisation :	
- -	

Cote CEC		Cote CEM
2		A|B|C|D % 79|20|1|0 %

Remarque / Observation

Fissuration polygonale de retrait généralisée inférieure à 0,8mm.

No photo:	20180717_[redacted]3230
No recommandation(s):	17110

Axe : **Champlain**	Section : **7A**	Structure : **Pont Champlain**

Identification	
Section :	**Axe / Travée :**
7A	5E-6E
Position :	
- -	
Groupe d'élément :	
Platelage	
Élément :	
Surface de roulement	
Localisation :	
- -	

Cote CEC		Cote CEM
4		A|B|C|D % 97|0|1|2 %

Remarque / Observation

Affaissement/ ondulation d'une réparation.

No photo:	20180808_[redacted]9276
No recommandation(s):	Auc.Rec.

Identification	
Section :	**Axe / Travée :**
7A	5E-6E
Position :	
- -	
Groupe d'élément :	
Platelage	
Élément :	
Platelage	
Localisation :	
D3 @ D4	

Cote CEC		Cote CEM
1		A|B|C|D % 95|5|0|0 %

Remarque / Observation

CEC=1 Ancienne zone d'éclatement avec toron visible maintenant réparée,

No photo:	20180711_[redacted]2984
No recommandation(s):	Auc.Rec.

Axe : **Champlain**	Section : **7A**	Structure : **Pont Champlain**

Identification	
Section :	**Axe / Travée :**
7A	5E-6E
Position :	
- -	
Groupe d'élément :	
Systèmes structuraux	
Élément :	
Poutre P1	
Localisation :	
- -	

Cote CEC		Cote CEM
1		A|B|C|D % 88|10|1|1 %

Remarque / Observation

CEC=1 Fissures verticales de retrait au centre de la portée dans la zone de réparation,

No photo:	20180716_[redacted]3183
No recommandation(s):	Auc.Rec.

Identification	
Section :	**Axe / Travée :**
7A	5E-6E
Position :	
- -	
Groupe d'élément :	
Systèmes structuraux	
Élément :	
Poutre P4	
Localisation :	
- -	

Cote CEC		Cote CEM
1		A|B|C|D % 90|6|2|2 %

Remarque / Observation

CEC=1 Délaminage et éclatements avec armature, torons visibles corrodés et étrier sectionné

No photo:	20180711_[redacted]2911
No recommandation(s):	10092

Axe : **Champlain**	Section : **7A**	Structure : **Pont Champlain**

Identification		
Section :	**Axe / Travée :**	
7A	5E-6E	
Position :		
- -		
Groupe d'élément :		
Systèmes structuraux		
Élément :		
Poutre P7		
Localisation :		
- -		
Cote CEC		**Cote CEM**
1		A|B|C|D % 90|8|1|1 %
Remarque / Observation		
CEC=1 fissures verticales de retrait au centre de la portée.		

No photo:	20180711_[redacted]2929
No recommandation(s):	Auc.Rec.

Identification		
Section :	**Axe / Travée :**	
7A	5E-6E	
Position :		
- -		
Groupe d'élément :		
Systèmes structuraux		
Élément :		
Poutre P7		
Localisation :		
- -		
Cote CEC		**Cote CEM**
1		A|B|C|D % 90|8|1|1 %
Remarque / Observation		
Fissures longitudinales le long du chanfrein.		

No photo:	20180711_[redacted]2913
No recommandation(s):	Auc.Rec.

Axe : **Champlain**	Section : **7A**	Structure : **Pont Champlain**

Identification	
Section :	**Axe / Travée :**
7A	6E
Position :	
- -	
Groupe d'élément :	
Unité de fondation	
Élément :	
Chevêtre	
Localisation :	
- -	

Cote CEC		Cote CEM
2		A|B|C|D % 69|30|1|0 %

Remarque / Observation

Fissure de 0,1mm potentielement due aux efforts.

No photo:	20180719_[redacted]2420
No recommandation(s):	17110

Identification	
Section :	**Axe / Travée :**
7A	6E-7E
Position :	
- -	
Groupe d'élément :	
Platelage	
Élément :	
Surface de roulement	
Localisation :	
- -	

Cote CEC		Cote CEM
4		A|B|C|D % 99|0|0|1 %

Remarque / Observation

Affaissement et ondulation dans une réparation 1500 x 500 x 50mm, membrane visible.

No photo:	20180808_[redacted]9264
No recommandation(s):	Auc.Rec.

Axe : **Champlain**	Section : **7A**	Structure : **Pont Champlain**

Identification	
Section :	**Axe / Travée :**
7A	6E-7E
Position :	
- -	
Groupe d'élément :	
Platelage	
Élément :	
Côté extérieur aval	
Localisation :	
- -	

Cote CEC		Cote CEM
4		A|B|C|D % 10|70|20|0 %

Remarque / Observation

Délaminage et éclatement.

No photo:	20180523_[redacted]1366
No recommandation(s):	Auc.Rec.

Identification	
Section :	**Axe / Travée :**
7A	6E-7E
Position :	
- -	
Groupe d'élément :	
Platelage	
Élément :	
Platelage	
Localisation :	
D1 @ D2	

Cote CEC		Cote CEM
1		A|B|C|D % 96|3|1|0 %

Remarque / Observation

Hypothèse d'anciennes zones d'éclatement maintenant réparées (CEC = 1)

No photo:	20180719_[redacted]2352
No recommandation(s):	Auc.Rec.

Axe : **Champlain**	Section : **7A**	Structure : **Pont Champlain**

Identification	
Section :	**Axe / Travée :**
7A	6E-7E
Position :	
- -	
Groupe d'élément :	
Systèmes structuraux	
Élément :	
Poutre P1	
Localisation :	
- -	

Cote CEC		Cote CEM
1		A|B|C|D % 93|5|1|1 %

Remarque / Observation

CEC = 1 Fissures longitudinales le long des câbles de précontrainte (6)

No photo:	20180719_[redacted]2370
No recommandation(s):	10094,10092

Identification	
Section :	**Axe / Travée :**
7A	6E-7E
Position :	
- -	
Groupe d'élément :	
Systèmes structuraux	
Élément :	
Poutre P1	
Localisation :	
- -	

Cote CEC		Cote CEM
1		A|B|C|D % 93|5|1|1 %

Remarque / Observation

•CEC = 1 Délaminage et éclatement avec armatures visibles corrodées et toron visible

No photo:	20180719_[redacted]2357
No recommandation(s):	10094,10092

Axe : **Champlain**	Section : **7A**	Structure : **Pont Champlain**

Identification	
Section :	**Axe / Travée :**
7A	6E-7E
Position :	
- -	
Groupe d'élément :	
Systèmes structuraux	
Élément :	
Poutre P1	
Localisation :	
- -	

Cote CEC		Cote CEM
1		A|B|C|D % 93|5|1|1 %

Remarque / Observation

CEC=1, fissures verticales de retrait au centre de la portée dans la zone de réparation.

No photo:	20180523_[redacted]1338
No recommandation(s):	10094,10092

Identification	
Section :	**Axe / Travée :**
7A	6E-7E
Position :	
- -	
Groupe d'élément :	
Systèmes structuraux	
Élément :	
Renfort - TM(+QP 1.0) - P1	
Localisation :	
- -	

Cote CEC		Cote CEM
2		A|B|C|D % 99|0|1|0 %

Remarque / Observation

Barres d'appui décalées de 22mm (transversal) sur la plaque d'appui

No photo:	20180719_[redacted]2413
No recommandation(s):	17122

Axe : **Champlain**	Section : **7A**	Structure : **Pont Champlain**

Identification		
Section :	**Axe / Travée :**	
7A	6E-7E	
Position :		
- -		
Groupe d'élément :		
Systèmes structuraux		
Élément :		
Poutre P7		
Localisation :		
- -		
Cote CEC		**Cote CEM**
1		A|B|C|D % 93|5|1|1 %

Remarque / Observation

CEC=1, fissures longitudinales le long des câbles de précontrainte (5+).

No photo:	20180523_[redacted]1244
No recommandation(s):	Auc.Rec.

Identification		
Section :	**Axe / Travée :**	
7A	6E-7E	
Position :		
- -		
Groupe d'élément :		
Systèmes structuraux		
Élément :		
Poutre P7		
Localisation :		
- -		
Cote CEC		**Cote CEM**
1		A|B|C|D % 93|5|1|1 %

Remarque / Observation

CEC=1 fissures verticales au centre de la portée dont 4 se prolongeant dans le béton d'origine (voir avis technique n03rev01 du 2016-05-18 et le rapport d'inspection de suivi du 2016-05-27).

No photo:	20180523_[redacted]1321
No recommandation(s):	Auc.Rec.

Axe : **Champlain**	Section : **7A**	Structure : **Pont Champlain**

Identification	
Section :	**Axe / Travée :**
7A	6E-7E
Position :	
- -	
Groupe d'élément :	
Systèmes structuraux	
Élément :	
Renfort - PRFC - P7	
Localisation :	
- -	

Cote CEC		Cote CEM
2		A|B|C|D % 99|0|1|0 %

Remarque / Observation

CEC 2 : Bulles d'air > 16000 mm² sur une bande face Amont (200 X 300mm)

No photo:	20180523_[redacted]1254
No recommandation(s):	Auc.Rec.

Identification	
Section :	**Axe / Travée :**
7A	6E-7E
Position :	
- -	
Groupe d'élément :	
Systèmes structuraux	
Élément :	
Diaphragme 2	
Localisation :	
- -	

Cote CEC		Cote CEM
3		A|B|C|D % 94|5|0|1 %

Remarque / Observation

Fissure verticale à partir du trou de levage (0.05 mm) (voir avis technique du 2 mai 2017)

No photo:	20180731_HB_0865
No recommandation(s):	Auc.Rec.

Axe : **Champlain**	Section : **7A**	Structure : **Pont Champlain**

Identification		
Section :	**Axe / Travée :**	
7A	6E-7E	
Position :		
- -		
Groupe d'élément :		
Systèmes structuraux		
Élément :		
Diaphragme 3		
Localisation :		
- -		
Cote CEC		**Cote CEM**
1		A|B|C|D % 97|2|0|1 %
Remarque / Observation		
CEC = 1 Fissure verticale (0,25 mm) voir avis technique du 2 mai 2017.		

No photo:	20180523_[redacted]1292
No recommandation(s):	Auc.Rec.

Identification		
Section :	**Axe / Travée :**	
7A	6E-7E	
Position :		
- -		
Groupe d'élément :		
Systèmes structuraux		
Élément :		
Diaphragme 3		
Localisation :		
- -		
Cote CEC		**Cote CEM**
1		A|B|C|D % 97|2|0|1 %
Remarque / Observation		
CEC = 2 Fissures longitudinales le long de 2 câbles de précontrainte.		

No photo:	20180523_[redacted]1262
No recommandation(s):	Auc.Rec.

Axe : **Champlain**	Section : **7A**	Structure : **Pont Champlain**

Identification	
Section :	**Axe / Travée :**
7A	7E
Position :	
- -	
Groupe d'élément :	
Unité de fondation	
Élément :	
Chevêtre	
Localisation :	
- -	

Cote CEC		Cote CEM
2		A|B|C|D % 74|25|1|0 %

Remarque / Observation

Fissures de 0,1mm potentiellement dues aux efforts

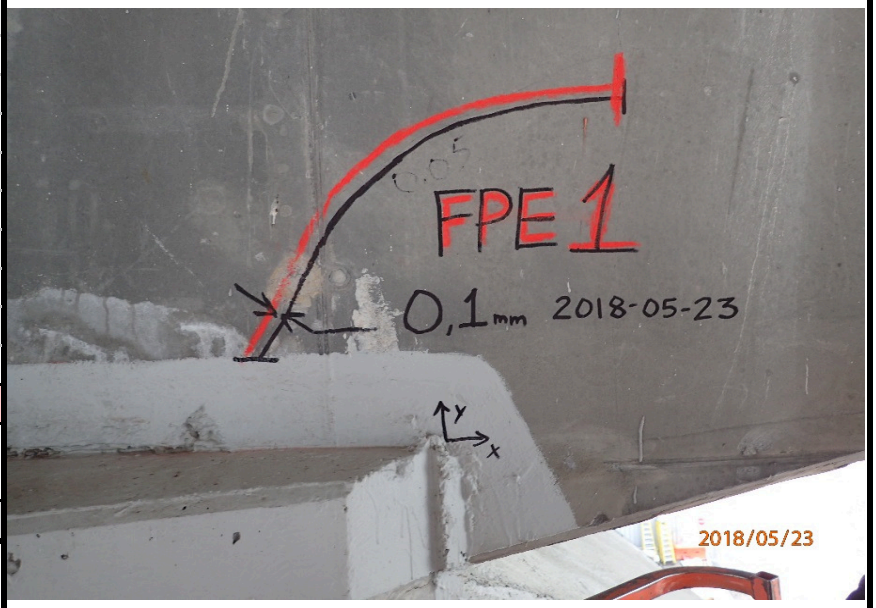

No photo:	20180523_[redacted]1297
No recommandation(s):	17110

Identification	
Section :	**Axe / Travée :**
7A	7E
Position :	
- -	
Groupe d'élément :	
Joint de dilatation	
Élément :	
Profilé	
Localisation :	
- -	

Cote CEC		Cote CEM
4		A|B|C|D % 99|0|0|1 %

Remarque / Observation

1 boulon sectionné.

No photo:	20180715_[redacted]2116
No recommandation(s):	Auc.Rec.

Axe : **Champlain**	Section : **7A**	Structure : **Pont Champlain**

Identification		
Section :	**Axe / Travée :**	
7A	7E-8E	
Position :		
- -		
Groupe d'élément :		
Platelage		
Élément :		
Platelage		
Localisation :		
D1 @ D2		
Cote CEC		**Cote CEM**
1		A|B|C|D % 94|5|1|0 %

Remarque / Observation

CEC=1 Hypothèse anciennes zones d'éclatements et torons visibles.

No photo:	20180712_[redacted]3043
No recommandation(s):	Auc.Rec.

Identification		
Section :	**Axe / Travée :**	
7A	7E-8E	
Position :		
- -		
Groupe d'élément :		
Platelage		
Élément :		
Platelage		
Localisation :		
D1 @ D2		
Cote CEC		**Cote CEM**
1		A|B|C|D % 94|5|1|0 %

Remarque / Observation

CEC=1, Extrémité Ouest, hypothèse de plus de 1,5 câble perdu dans un intervalle de 6 m. Défauts affectant la capacité de la dalle de façon très importante.

No photo:	20180712_[redacted]3044
No recommandation(s):	Auc.Rec.

Axe : **Champlain**	Section : **7A**	Structure : **Pont Champlain**

Identification		
Section :	**Axe / Travée :**	
7A	7E-8E	
Position :		
- -		
Groupe d'élément :		
Platelage		
Élément :		
Platelage		
Localisation :		
D3 @ D4		
Cote CEC		**Cote CEM**
1		A|B|C|D % 96|3|1|0 %

Remarque / Observation

CEC=1 Hypothèse anciennes zones d'éclatements et torons visibles

No photo:	20180709_[redacted]2661
No recommandation(s):	10099

Identification		
Section :	**Axe / Travée :**	
7A	7E-8E	
Position :		
- -		
Groupe d'élément :		
Systèmes structuraux		
Élément :		
Poutre P1		
Localisation :		
- -		
Cote CEC		**Cote CEM**
1		A|B|C|D % 83|15|1|1 %

Remarque / Observation

CEC=1 fissures verticales de retrait au centre de la portée dans la zone de réparation.

No photo:	20180709_[redacted]2696
No recommandation(s):	Auc.Rec.

Axe : **Champlain**	Section : **7A**	Structure : **Pont Champlain**

Identification	
Section :	**Axe / Travée :**
7A	7E-8E
Position :	
- -	
Groupe d'élément :	
Systèmes structuraux	
Élément :	
Poutre P1	
Localisation :	
- -	

Cote CEC		Cote CEM
1		A|B|C|D % 83|15|1|1 %

Remarque / Observation

CEC=2 Fissures longitudinales le long des câbles de précontraintes (4) pouvant affecter la capacité à supporter les charges de façon importante.

No photo:	20180709_[redacted]2694
No recommandation(s):	Auc.Rec.

Identification	
Section :	**Axe / Travée :**
7A	7E-8E
Position :	
- -	
Groupe d'élément :	
Systèmes structuraux	
Élément :	
Renfort - PTE - P1	
Localisation :	
- -	

Cote CEC		Cote CEM
4		A|B|C|D % 98|0|1|1 %

Remarque / Observation

Ancrage manquant dans le béton.

No photo:	20180709_[redacted]2671
No recommandation(s):	Auc.Rec.

Axe : **Champlain**	Section : **7A**	Structure : **Pont Champlain**

Identification		
Section :	**Axe / Travée :**	
7A	7E-8E	
Position :		
- -		
Groupe d'élément :		
Systèmes structuraux		
Élément :		
Renfort - QP2.0 - P1		
Localisation :		
- -		
Cote CEC		**Cote CEM**
2		A|B|C|D % 75|24|1|0 %

Remarque / Observation

CEC=2 Fissuration de la gaine d'un monotoron

No photo:	20180709_[redacted]2652
No recommandation(s):	Auc.Rec.

Identification		
Section :	**Axe / Travée :**	
7A	7E-8E	
Position :		
- -		
Groupe d'élément :		
Systèmes structuraux		
Élément :		
Poutre P5		
Localisation :		
- -		
Cote CEC		**Cote CEM**
1		A|B|C|D % 83|15|1|1 %

Remarque / Observation

CEC=1 Éclatement du béton avec torons visibles au centre de la poutre, 7 gaines visibles (3 corrodées et 4 percés dont 2 avec fils apparents)

No photo:	20180715_[redacted]3070
No recommandation(s):	10092

Axe : **Champlain**	Section : **7A**	Structure : **Pont Champlain**

Identification	
Section :	**Axe / Travée :**
7A	7E-8E
Position :	
- -	
Groupe d'élément :	
Systèmes structuraux	
Élément :	
Poutre P7	
Localisation :	
- -	

Cote CEC		Cote CEM
1		A|B|C|D % 83|15|1|1 %

Remarque / Observation

CEC=1 Fissures verticales de flexion au centre de la portée de 0,05 mm.

No photo:	20180715_[redacted]3081
No recommandation(s):	10092

Identification	
Section :	**Axe / Travée :**
7A	7E-8E
Position :	
- -	
Groupe d'élément :	
Systèmes structuraux	
Élément :	
Poutre P7	
Localisation :	
- -	

Cote CEC		Cote CEM
1		A|B|C|D % 83|15|1|1 %

Remarque / Observation

CEC=1 Fissures longitudinales le long des câbles de précontraintes (5+) pouvant affecter la capacité à supporter les charges de façon très importante

No photo:	20180715_[redacted]3077
No recommandation(s):	10092

Axe : **Champlain**	Section : **7A**	Structure : **Pont Champlain**

Identification	
Section :	**Axe / Travée :**
7A	7E-8E
Position :	
- -	
Groupe d'élément :	
Systèmes structuraux	
Élément :	
Renfort - QP2.0 - P7	
Localisation :	
- -	

Cote CEC		Cote CEM
2		A|B|C|D % 73|25|1|1 %

Remarque / Observation

CEC=2 Fissure de la gaine jusqu'à 75 mm avec fuites de graisse

No photo:	20180712_[redacted]3066
No recommandation(s):	Auc.Rec.

Identification	
Section :	**Axe / Travée :**
7A	7E-8E
Position :	
- -	
Groupe d'élément :	
Systèmes structuraux	
Élément :	
Renfort - PTE - Diaphragme 2	
Localisation :	
- -	

Cote CEC		Cote CEM
2		A|B|C|D % 99|0|0|1 %

Remarque / Observation

CEC=2 Gaine manquante sur plus de 100 mm.

No photo:	20180709_[redacted]2689
No recommandation(s):	17123

Axe : **Champlain**	Section : **7A**	Structure : **Pont Champlain**

Identification		
Section :	**Axe / Travée :**	
7A	7E-8E	
Position :		
- -		
Groupe d'élément :		
Systèmes structuraux		
Élément :		
Diaphragme 3		
Localisation :		
- -		
Cote CEC		**Cote CEM**
2		A|B|C|D % 70|30|0|0 %
Remarque / Observation		
CEC=2Fissure longitudinale le long des câbles de précontrainte (2).		

No photo:	20180715_[redacted]3084
No recommandation(s):	Auc.Rec.

Identification		
Section :	**Axe / Travée :**	
7A	8E	
Position :		
- -		
Groupe d'élément :		
Unité de fondation		
Élément :		
Chevêtre		
Localisation :		
- -		
Cote CEC		**Cote CEM**
2		A|B|C|D % 75|24|1|0 %
Remarque / Observation		
Fissure FPE allant jusqu'à 0,2mm.		

No photo:	20180708_[redacted]2606
No recommandation(s):	17110

Axe : **Champlain**	Section : **7A**	Structure : **Pont Champlain**

Identification	
Section :	**Axe / Travée :**
7A	8E
Position :	
- -	
Groupe d'élément :	
Joint de dilatation	
Élément :	
Profilé	
Localisation :	
- -	

Cote CEC		Cote CEM
4		A|B|C|D % 99|0|0|1 %

Remarque / Observation

1 boulon sectionné.

No photo:	20180715_[redacted]2130
No recommandation(s):	Auc.Rec.

Identification	
Section :	**Axe / Travée :**
7A	8E-9E
Position :	
- -	
Groupe d'élément :	
Platelage	
Élément :	
Côté extérieur amont	
Localisation :	
- -	

Cote CEC		Cote CEM
4		A|B|C|D % 95|5|0|0 %

Remarque / Observation

CEC=2 Délaminage et éclatement avec armatures visibles corrodées avec perte de section supérieure à 30%.

No photo:	20180718_[redacted]3282
No recommandation(s):	Auc.Rec.

Axe : **Champlain**	Section : **7A**	Structure : **Pont Champlain**

Identification		
Section :	**Axe / Travée :**	
7A	8E-9E	
Position :		
- -		
Groupe d'élément :		
Platelage		
Élément :		
Platelage		
Localisation :		
D2 @ D3		
Cote CEC		**Cote CEM**
4		A|B|C|D % 99|1|0|0 %

Remarque / Observation

CEC=1 Zones de délaminage et éclatements avec hypothèse de torons visibles corrodés avec fils coupés (RÉPARÉ).

No photo:	20180708_[redacted]2554
No recommandation(s):	Auc.Rec.

Identification		
Section :	**Axe / Travée :**	
7A	8E-9E	
Position :		
- -		
Groupe d'élément :		
Platelage		
Élément :		
Système de drainage		
Localisation :		
- -		
Cote CEC		**Cote CEM**
1		A|B|C|D % ---|---|---|--- %

Remarque / Observation

CEC=1 Absence des attaches inférieures et éléments vibrants au dessus de la bretelle de la sortie de la 132 Ouest.

No photo:	20180708_[redacted]2565
No recommandation(s):	10104

Axe : **Champlain**	Section : **7A**	Structure : **Pont Champlain**

Identification	
Section :	**Axe / Travée :**
7A	8E-9E
Position :	
- -	
Groupe d'élément :	
Systèmes structuraux	
Élément :	
Renfort - QP2.0 - P1	
Localisation :	
- -	

Cote CEC		Cote CEM
4		A|B|C|D % 50|50|0|0 %

Remarque / Observation

Fissures dans le bloc d'ancrage jusqu'à 0,1mm

No photo:	20180708_[redacted]2519
No recommandation(s):	Auc.Rec.

Identification	
Section :	**Axe / Travée :**
7A	8E-9E
Position :	
- -	
Groupe d'élément :	
Systèmes structuraux	
Élément :	
Poutre P4	
Localisation :	
- -	

Cote CEC		Cote CEM
3		A|B|C|D % 93|5|1|1 %

Remarque / Observation

Délaminage et éclatements, armatures visibles corrodées avec perte de section entre 30 et 50%.

No photo:	20180708_[redacted]2501
No recommandation(s):	10092

Axe : **Champlain**	Section : **7A**	Structure : **Pont Champlain**

Identification	
Section :	**Axe / Travée :**
7A	8E-9E
Position :	
- -	
Groupe d'élément :	
Systèmes structuraux	
Élément :	
Poutre P7	
Localisation :	
- -	

Cote CEC		Cote CEM
1		A|B|C|D % 81|17|1|1 %

Remarque / Observation

CEC=1 Fissures verticales de retrait de 0,05mm au centre de la portée

No photo:	20180729_[redacted]2233
No recommandation(s):	10092

Identification	
Section :	**Axe / Travée :**
7A	8E-9E
Position :	
- -	
Groupe d'élément :	
Systèmes structuraux	
Élément :	
Renfort - PTE - P7	
Localisation :	
- -	

Cote CEC		Cote CEM
3		A|B|C|D % 75|5|5|15 %

Remarque / Observation

Fissuration du béton au point de sortie des conduits de post-tension jusqu'à 0,35mm.

No photo:	20180718_[redacted]3286
No recommandation(s):	Auc.Rec.

Axe : **Champlain**	Section : **7A**	Structure : **Pont Champlain**

Identification		
Section :	**Axe / Travée :**	
7A	8E-9E	
Position :		
- -		
Groupe d'élément :		
Systèmes structuraux		
Élément :		
Renfort - PTE - P7		
Localisation :		
- -		
Cote CEC		**Cote CEM**
3		A|B|C|D % 75|5|5|15 %

Remarque / Observation

Supports manquant pour accommoder la QP2.0

No photo:	20180718_[redacted]3306
No recommandation(s):	Auc.Rec.

Identification		
Section :	**Axe / Travée :**	
7A	8E-9E	
Position :		
- -		
Groupe d'élément :		
systèmes structuraux		
Élément :		
Renfort - PRFC - P7		
Localisation :		
- -		
Cote CEC		**Cote CEM**
2		A|B|C|D % 94|3|3|0 %

Remarque / Observation

CEC = 2 Présence de bulle d'air sur une surface supérieur à 16000 mm²sur moins de trois bandes consécutives

No photo:	20180802_HB_1407
No recommandation(s):	Auc.Rec.

Axe : **Champlain**	Section : **7A**	Structure : **Pont Champlain**

Identification		
Section :	**Axe / Travée :**	
7A	8E-9E	
Position :		
- -		
Groupe d'élément :		
Systèmes structuraux		
Élément :		
Renfort - QP2.0 - P7		
Localisation :		
- -		
Cote CEC		**Cote CEM**
2		A|B|C|D % 70|25|1|4 %

Remarque / Observation

CEC=2 Fissure de la gaine et manchons de protection déplacés de 25 mm avec fuites de graisse

No photo:	20180718_[redacted]3331
No recommandation(s):	Auc.Rec.

Identification		
Section :	**Axe / Travée :**	
7A	9E	
Position :		
- -		
Groupe d'élément :		
Unité de fondation		
Élément :		
Chevêtre		
Localisation :		
- -		
Cote CEC		**Cote CEM**
2		A|B|C|D % 85|14|1|0 %

Remarque / Observation

Fissures de retrait polygonales jusqu'à 0,05mm généralisées.

No photo:	20180716_[redacted]2231
No recommandation(s):	17110

Axe : **Champlain**	Section : **7A**	Structure : **Pont Champlain**

Identification		
Section :	**Axe / Travée :**	
7A	9E-10E	
Position :		
- -		
Groupe d'élément :		
Platelage		
Élément :		
Côté extérieur amont		
Localisation :		
- -		
Cote CEC		**Cote CEM**
4		A|B|C|D % 65|15|20|0 %

Remarque / Observation

Délaminage et éclatements exposant les ancrages de précontrainte de la dalle (2).

No photo:	20180712_[redacted]1903
No recommandation(s):	Auc.Rec.

Identification		
Section :	**Axe / Travée :**	
7A	9E-10E	
Position :		
- -		
Groupe d'élément :		
Platelage		
Élément :		
Platelage		
Localisation :		
D1 @ D2		
Cote CEC		**Cote CEM**
1		A|B|C|D % 92|6|2|0 %

Remarque / Observation

CEC=1 Hypothèse d'une ancienne zone d'éclatement avec torons visibles corrodés.

No photo:	20180802_HB_1335
No recommandation(s):	Auc.Rec.

Axe : **Champlain**	Section : **7A**	Structure : **Pont Champlain**

Identification		
Section :	**Axe / Travée :**	
7A	9E-10E	
Position :		
- -		
Groupe d'élément :		
Platelage		
Élément :		
Renfort - PTE - Dalle		
Localisation :		
D2 @ D3		
Cote CEC		**Cote CEM**
2		A|B|C|D % 99|0|0|1 %

Remarque / Observation

CEC = 2, Fissure de la gaine avec fuite de graisse.

No photo:	20180712_[redacted]1957
No recommandation(s):	Auc.Rec.

Identification		
Section :	**Axe / Travée :**	
7A	9E-10E	
Position :		
- -		
Groupe d'élément :		
Systèmes structuraux		
Élément :		
Poutre P1		
Localisation :		
- -		
Cote CEC		**Cote CEM**
1		A|B|C|D % 92|6|1|1 %

Remarque / Observation

CEC=1 Fissures de retrait au centre de la portée.

No photo:	20180712_[redacted]1942
No recommandation(s):	Auc.Rec.

Axe : **Champlain**	Section : **7A**	Structure : **Pont Champlain**

Identification	
Section :	**Axe / Travée :**
7A	9E-10E
Position :	
- -	
Groupe d'élément :	
Systèmes structuraux	
Élément :	
Renfort - PTE - P1	
Localisation :	
- -	

Cote CEC		Cote CEM
4		A|B|C|D % 99|0|1|0 %

Remarque / Observation

Perte des coussinets de caoutchouc sous la gaine.

No photo:	20180712_[redacted]1901
No recommandation(s):	Auc.Rec.

Identification	
Section :	**Axe / Travée :**
7A	9E-10E
Position :	
- -	
Groupe d'élément :	
Systèmes structuraux	
Élément :	
Poutre P7	
Localisation :	
- -	

Cote CEC		Cote CEM
1		A|B|C|D % 87|10|2|1 %

Remarque / Observation

CEC=1 Fissures de retrait au centre de la portée

No photo:	20180712_[redacted]1954
No recommandation(s):	Auc.Rec.

Axe : **Champlain**	Section : **7A**	Structure : **Pont Champlain**

Identification		
Section :	**Axe / Travée :**	
7A	9E-10E	
Position :		
- -		
Groupe d'élément :		
Systèmes structuraux		
Élément :		
Renfort - PTE - P7		
Localisation :		
- -		
Cote CEC		**Cote CEM**
2		A|B|C|D % 100|0|0|0 %

Remarque / Observation

CEC=2 Fuites de graisse importantes suite à la démolition de l'extrémité des blocs pour l'installation des treillis modulaires.

No photo:	20180802_HB_1393
No recommandation(s):	Auc.Rec.

Identification		
Section :	**Axe / Travée :**	
7A	9E-10E	
Position :		
- -		
Groupe d'élément :		
Systèmes structuraux		
Élément :		
Renfort - PTE - P7		
Localisation :		
- -		
Cote CEC		**Cote CEM**
2		A|B|C|D % 100|0|0|0 %

Remarque / Observation

CEC=2 Fuites de graisse importantes suite à la démolition de l'extrémité des blocs pour l'installation des treillis modulaires.

No photo:	20180802_HB_1394
No recommandation(s):	Auc.Rec.

Axe : **Champlain**	Section : **7A**	Structure : **Pont Champlain**

Identification		
Section :	**Axe / Travée :**	
7A	9E-10E	
Position :		
- -		
Groupe d'élément :		
Systèmes structuraux		
Élément :		
Diaphragme 2		
Localisation :		
- -		
Cote CEC		**Cote CEM**
1		A|B|C|D % 80|20|0|0 %
Remarque / Observation		
CEC1 Fissures le long de cinq (5) câbles de précontrainte.		

No photo:	20180712_[redacted]1959
No recommandation(s):	Auc.Rec.

Identification		
Section :	**Axe / Travée :**	
7A	9E-10E	
Position :		
- -		
Groupe d'élément :		
Systèmes structuraux		
Élément :		
Diaphragme 3		
Localisation :		
- -		
Cote CEC		**Cote CEM**
1		A|B|C|D % 80|20|0|0 %
Remarque / Observation		
CEC1 Fissures le long de cinq (5) câbles de précontrainte.		

No photo:	20180802_HB_1363
No recommandation(s):	Auc.Rec.

Axe : **Champlain** Section : **7B** Structure : **Pont Champlain**

Identification	
Section :	**Axe /Travée :**
7B	10E
Position :	
- -	
Groupe d'élément :	
Unité de fondation	
Élément :	
Chevêtre	
Localisation :	
- -	

Cote CEC		Cote CEM
2		A|B|C|D % 79|20|1|0 %

Remarque / Observation

Fissure de 0,1mm potentiellement due aux efforts,

No photo:	**20180718_[redacted]2331**
No recommandation(s):	**17110**

Identification	
Section :	**Axe /Travée :**
7B	10E
Position :	
- -	
Groupe d'élément :	
Joint de dilatation	
Élément :	
Profilé	
Localisation :	
- -	

Cote CEC		Cote CEM
4		A|B|C|D % 99|0|0|1 %

Remarque / Observation

1 boulon manquant.

No photo:	**20180730_[redacted]0589**
No recommandation(s):	**Auc.Rec.**

Axe : **Champlain**	Section : **7B**	Structure : **Pont Champlain**

Identification		
Section :	**Axe / Travée :**	
7B	10E-11E	
Position :		
- -		
Groupe d'élément :		
Platelage		
Élément :		
Platelage		
Localisation :		
D2 @ D3		
Cote CEC		**Cote CEM**
1		A|B|C|D % 98|1|1|0 %
Remarque / Observation		
CEC 1: Hypothèse d'un ancien éclatement avec torons visibles avec fils sectionnés		

No photo:	**20180718_[redacted]2293**
No recommandation(s):	**Auc.Rec.**

Identification		
Section :	**Axe / Travée :**	
7B	10E-11E	
Position :		
- -		
Groupe d'élément :		
Platelage		
Élément :		
Platelage		
Localisation :		
D5 @ D6		
Cote CEC		**Cote CEM**
1		A|B|C|D % 99|1|0|0 %
Remarque / Observation		
CEC 1: Hypothèse d'un ancien éclatement avec torons visibles avec fils sectionnés		

No photo:	**20180710_[redacted]1797**
No recommandation(s):	**Auc.Rec.**

Axe : **Champlain**	Section : **7B**	Structure : **Pont Champlain**

Identification	
Section :	**Axe / Travée :**
7B	10E-11E
Position :	
- -	
Groupe d'élément :	
Systèmes structuraux	
Élément :	
Poutre P1	
Localisation :	
- -	

Cote CEC		Cote CEM
1		A|B|C|D % 79|19|1|1 %

Remarque / Observation

CEC = 1, fissures longitudinales le long des câbles de précontrainte (5+), cachées par le PRFC.

No photo:	20180711_[redacted]1812
No recommandation(s):	Auc.Rec.

Identification	
Section :	**Axe / Travée :**
7B	10E-11E
Position :	
- -	
Groupe d'élément :	
Systèmes structuraux	
Élément :	
Poutre P1	
Localisation :	
- -	

Cote CEC		Cote CEM
1		A|B|C|D % 79|19|1|1 %

Remarque / Observation

CEC = 1 fissures verticales de retrait au centre de la portée dans la zone de réparation.

No photo:	20180709_[redacted]1727
No recommandation(s):	Auc.Rec.

Axe : **Champlain**	Section : **7B**	Structure : **Pont Champlain**

Identification		
Section :	**Axe / Travée :**	
7B	10E-11E	
Position :		
- -		
Groupe d'élément :		
Systèmes structuraux		
Élément :		
Renfort - PRFC - P1		
Localisation :		
- -		
Cote CEC		**Cote CEM**
2		A|B|C|D % 97|1|2|0 %

Remarque / Observation

CEC=2 Décollement de la surface de béton à l'extrémité de la bande sur 30 000 mm2

No photo:	20180708_[redacted]1637
	Auc.Rec.

Identification		
Section :	**Axe / Travée :**	
7B	10E-11E	
Position :		
- -		
Groupe d'élément :		
Systèmes structuraux		
Élément :		
Poutre P4		
Localisation :		
- -		
Cote CEC		**Cote CEM**
1		A|B|C|D % 82|16|1|1 %

Remarque / Observation

CEC=1, fissures verticales de retrait au centre de la portée dans la zone de réparation

No photo:	20180708_[redacted]1660
No recommandation(s):	10092,10094

Axe : **Champlain**	Section : **7B**	Structure : **Pont Champlain**

Identification		
Section :	**Axe / Travée :**	
7B	10E-11E	
Position :		
- -		
Groupe d'élément :		
Systèmes structuraux		
Élément :		
Poutre P6		
Localisation :		
- -		
Cote CEC		**Cote CEM**
1		A|B|C|D % 82|16|1|1 %

Remarque / Observation

CEC=1 Fissures longitudinales le long des câbles de précontrainte (5 ou +)

No photo:	20180711_[redacted]1877
No recommandation(s):	10092,10094

Identification		
Section :	**Axe / Travée :**	
7B	10E-11E	
Position :		
- -		
Groupe d'élément :		
Systèmes structuraux		
Élément :		
Poutre P7		
Localisation :		
- -		
Cote CEC		**Cote CEM**
1		A|B|C|D % 83|15|1|1 %

Remarque / Observation

CEC=1 fissures verticales de retrait au centre de la portée dans la zone de réparation

No photo:	20180708_[redacted]1714
No recommandation(s):	Auc.Rec.

Axe : **Champlain**	Section : **7B**	Structure : **Pont Champlain**

Identification		
Section :	**Axe / Travée :**	
7B	10E-11E	
Position :		
- -		
Groupe d'élément :		
Systèmes structuraux		
Élément :		
Renfort - PTE - P7		
Localisation :		
- -		
Cote CEC		**Cote CEM**
4		A|B|C|D % 89|10|1|0 %

Remarque / Observation

Pertes des coussinets de caoutchouc sous la gaine

No photo:	20180709_[redacted]1762
No recommandation(s):	

Identification		
Section :	**Axe / Travée :**	
7B	10E-11E	
Position :		
- -		
Groupe d'élément :		
Systèmes structuraux		
Élément :		
Diaphragme 4		
Localisation :		
- -		
Cote CEC		**Cote CEM**
1		A|B|C|D % 80|20|0|0 %

Remarque / Observation

CEC=1, Fissuration longitudinale le long des câbles de précontrainte (4).

No photo:	20180709_[redacted]1733
No recommandation(s):	Auc.Rec.

Axe : **Champlain**	Section : **7B**	Structure : **Pont Champlain**

Identification		
Section :	**Axe / Travée :**	
7B	10E-11E	
Position :		
- -		
Groupe d'élément :		
Systèmes structuraux		
Élément :		
Diaphragme 5		
Localisation :		
- -		
Cote CEC		**Cote CEM**
1		A|B|C|D % 80|20|0|0 %

Remarque / Observation

CEC=1 Fissuration longitudinale le long des câbles de précontrainte (5).

No photo:	20180710_[redacted]1779
No recommandation(s):	Auc.Rec.

Identification		
Section :	**Axe / Travée :**	
7B	10E-11E	
Position :		
- -		
Groupe d'élément :		
Systèmes structuraux		
Élément :		
Diaphragme 6		
Localisation :		
- -		
Cote CEC		**Cote CEM**
1		A|B|C|D % 85|15|0|0 %

Remarque / Observation

CEC=1 Fissuration longitudinale le long des câbles de précontrainte (4).

No photo:	20180711_[redacted]1878
No recommandation(s):	Auc.Rec.

Axe : **Champlain**	Section : **7B**	Structure : **Pont Champlain**

Identification		
Section :	**Axe / Travée :**	
7B	11E	
Position :		
- -		
Groupe d'élément :		
Unité de fondation		
Élément :		
Chevêtre		
Localisation :		
- -		
Cote CEC		**Cote CEM**
2		A|B|C|D % 49|50|1|0 %
Remarque / Observation		
Fissuration polygonale de retrait jusqu'à 0,1mm sur 50% de la surface.		

No photo:	**20180711_[redacted]1867**
No recommandation(s):	**17110**

Identification		
Section :	**Axe / Travée :**	
7B	11E	
Position :		
- -		
Groupe d'élément :		
Joint de dilatation		
Élément :		
Profilé		
Localisation :		
- -		
Cote CEC		**Cote CEM**
4		A|B|C|D % 99|0|0|1 %
Remarque / Observation		
Plaque arrachée et fissurée localement sur une longueur de 125 mm dans la voie 4		

No photo:	**20180814_[redacted]2964**
No recommandation(s):	**Auc.Rec.**

Axe : **Champlain**	Section : **7B**	Structure : **Pont Champlain**

Identification	
Section :	**Axe / Travée :**
7B	11E
Position :	
- -	
Groupe d'élément :	
Joint de dilatation	
Élément :	
Profilé	
Localisation :	
- -	

Cote CEC		Cote CEM
4		A|B|C|D % 99|0|0|1 %

Remarque / Observation

2 boulons sectionnés.

No photo:	20180810_[redacted]9576
No recommandation(s):	Auc.Rec.

Identification	
Section :	**Axe / Travée :**
7B	11E-12E
Position :	
- -	
Groupe d'élément :	
Platelage	
Élément :	
Système de drainage	
Localisation :	
- -	

Cote CEC		Cote CEM
2		A|B|C|D % ---|---|---|--- %

Remarque / Observation

Les drains collecteurs horizontaux présentent de la corrosion légère à moyenne sur 50 % de la longueur.

No photo:	20180809_[redacted]1436
No recommandation(s):	Auc.Rec.

Axe : **Champlain**	Section : **7B**	Structure : **Pont Champlain**

Identification		
Section :	**Axe / Travée :**	
7B	11E-12E	
Position :		
- -		
Groupe d'élément :		
Systèmes structuraux		
Élément :		
Poutre P1		
Localisation :		
- -		
Cote CEC		**Cote CEM**
1		A|B|C|D % 93|5|1|1 %
Remarque / Observation		
CEC=1 Fissures verticales de retrait au centre de la poutre dans la zone de réparation		

No photo:	20180809_[redacted]1365
No recommandation(s):	10092

Identification		
Section :	**Axe / Travée :**	
7B	11E-12E	
Position :		
- -		
Groupe d'élément :		
Systèmes structuraux		
Élément :		
Renfort - TM(+QP 2.1) - P1		
Localisation :		
- -		
Cote CEC		**Cote CEM**
1		A|B|C|D % 98|1|0|1 %
Remarque / Observation		
CEC=1, Perte de contact entre l'assemblage d'appui et la poutre, écart différent entre les assemblages amont (0mm) et aval (6mm).		

No photo:	20180712_[redacted]2004
No recommandation(s):	Auc.Rec.

Axe : **Champlain**	Section : **7B**	Structure : **Pont Champlain**

Identification	
Section :	**Axe / Travée :**
7B	11E-12E
Position :	
- -	
Groupe d'élément :	
Systèmes structuraux	
Élément :	
Poutre P3	
Localisation :	
- -	

Cote CEC		Cote CEM
2		A|B|C|D % 99|1|0|0 %

Remarque / Observation

CEC = 2, fissure longitudinale le long de quatre (4) câbles de précontrainte.

No photo:	20180809_[redacted]1363
No recommandation(s):	Auc.Rec.

Identification	
Section :	**Axe / Travée :**
7B	11E-12E
Position :	
- -	
Groupe d'élément :	
Systèmes structuraux	
Élément :	
Poutre P5	
Localisation :	
- -	

Cote CEC		Cote CEM
1		A|B|C|D % 95|5|0|0 %

Remarque / Observation

CEC = 1, probabilités de détérioration : minimum de cinq (5) câbles affectés par la corrosion pouvant affecter sa capacité à supporter les charges de façon très importante caché par PRFC.

No photo:	20180809_[redacted]1380
No recommandation(s):	Auc.Rec.

Axe : **Champlain**	Section : **7B**	Structure : **Pont Champlain**

Identification	
Section :	**Axe / Travée :**
7B	11E-12E
Position :	
- -	
Groupe d'élément :	
Systèmes structuraux	
Élément :	
Poutre P7	
Localisation :	
- -	

Cote CEC		Cote CEM
1		A|B|C|D % 98|1|0|1 %

Remarque / Observation

CEC=1 Fissures verticales de flexion au centre de la portée dans la zone de réparation.

No photo:	20180809_[redacted]1344
No recommandation(s):	Auc.Rec.

Identification	
Section :	**Axe / Travée :**
7B	11E-12E
Position :	
- -	
Groupe d'élément :	
Systèmes structuraux	
Élément :	
Poutre P7	
Localisation :	
- -	

Cote CEC		Cote CEM
1		A|B|C|D % 98|1|0|1 %

Remarque / Observation

CEC = 1, minimum de cinq (5) câbles affectés par la corrosion pouvant affecter sa capacité à supporter les charges de façon très importante

No photo:	20180809_[redacted]1388
No recommandation(s):	Auc.Rec.

Axe : **Champlain**	Section : **7B**	Structure : **Pont Champlain**

Identification	
Section :	**Axe / Travée :**
7B	11E-12E
Position :	
- -	
Groupe d'élément :	
Systèmes structuraux	
Élément :	
Renfort - PRFC - P7	
Localisation :	
- -	

Cote CEC		Cote CEM
2		A|B|C|D % 94|1|5|0 %

Remarque / Observation

CEC=2, Présence de bulles d'air de plus de 10% de la surface de la bande localisée à plusieurs endroits pouvant affecter sa capacité à supporter les charges de façon importante.

No photo:	20180809_[redacted]1446
No recommandation(s):	Auc.Rec.

Identification	
Section :	**Axe / Travée :**
7B	11E-12E
Position :	
- -	
Groupe d'élément :	
Systèmes structuraux	
Élément :	
Diaphragme 1	
Localisation :	
- -	

Cote CEC		Cote CEM
2		A|B|C|D % 50|50|0|0 %

Remarque / Observation

CEC=2, fissures longitudinales le long des câbles de précontrainte (2).

No photo:	20180712_[redacted]2042
No recommandation(s):	Auc.Rec.

Axe : **Champlain**	Section : **7B**	Structure : **Pont Champlain**

Identification		
Section :	**Axe / Travée :**	
7B	11E-12E	
Position :		
- -		
Groupe d'élément :		
Systèmes structuraux		
Élément :		
Diaphragme 7		
Localisation :		
- -		
Cote CEC		**Cote CEM**
2		A|B|C|D % 50|50|0|0 %

Remarque / Observation

CEC=2, Fissures longitudinales le long des câbles de précontrainte (2).

No photo:	20180809_[redacted]1412
No recommandation(s):	Auc.Rec.

Identification		
Section :	**Axe / Travée :**	
7B	12E-13E	
Position :		
- -		
Groupe d'élément :		
Platelage		
Élément :		
Platelage		
Localisation :		
D1 @ D2		
Cote CEC		**Cote CEM**
2		A|B|C|D % 91|1|8|0 %

Remarque / Observation

CEC=2, Fissures longitudinales le long des câbles de précontrainte (4)

No photo:	20180531_JV_1497
No recommandation(s):	10099,10122

Axe : **Champlain**	Section : **7B**	Structure : **Pont Champlain**

Identification	
Section :	**Axe / Travée :**
7B	12E-13E
Position :	
- -	
Groupe d'élément :	
Dispositif de retenue	
Élément :	
Glissière médiane	
Localisation :	
- -	

Cote CEC		Cote CEM
1		A|B|C|D % 89|10|0|1 %

Remarque / Observation

CEC=1, 2 boulons en saillie.

No photo:	20180814_[redacted]2957
No recommandation(s):	Auc.Rec.

Identification	
Section :	**Axe / Travée :**
7B	12E-13E
Position :	
- -	
Groupe d'élément :	
Systèmes structuraux	
Élément :	
Poutre P1	
Localisation :	
- -	

Cote CEC		Cote CEM
1		A|B|C|D % 80|17|2|1 %

Remarque / Observation

CEC = 1, fissures longitudinales le long des câbles de précontrainte (5 et +)

No photo:	20180531_JV_1477
No recommandation(s):	10092,10094

Axe : **Champlain**	Section : **7B**	Structure : **Pont Champlain**

Identification	
Section :	**Axe / Travée :**
7B	12E-13E
Position :	
- -	
Groupe d'élément :	
Systèmes structuraux	
Élément :	
Poutre P1	
Localisation :	
- -	

Cote CEC		Cote CEM
1		A|B|C|D % 80|17|2|1 %

Remarque / Observation

CEC = 1, fissures verticales de retraits au centre de la portée dans la zone de réparation.

No photo:	20180531_JV_1556
No recommandation(s):	10092,10094

Identification	
Section :	**Axe / Travée :**
7B	12E-13E
Position :	
- -	
Groupe d'élément :	
Systèmes structuraux	
Élément :	
Renfort - PTE - P1	
Localisation :	
- -	

Cote CEC		Cote CEM
4		A|B|C|D % 93|5|2|0 %

Remarque / Observation

Perte des coussinnets de caoutchouc sous la gaine.

No photo:	20180531_JV_1474
No recommandation(s):	

Axe : **Champlain**	Section : **7B**	Structure : **Pont Champlain**

Identification	
Section :	**Axe / Travée :**
7B	12E-13E
Position :	
- -	
Groupe d'élément :	
Systèmes structuraux	
Élément :	
Poutre P3	
Localisation :	
- -	

Cote CEC		Cote CEM
1		A|B|C|D % 99|1|0|0 %

Remarque / Observation

CEC=1, Fissures longitudinales le long de cinq (5) câbles de précontrainte (caché par PRFC).

No photo:	20180531_JV_1535
No recommandation(s):	Auc.Rec.

Identification	
Section :	**Axe / Travée :**
7B	12E-13E
Position :	
- -	
Groupe d'élément :	
Systèmes structuraux	
Élément :	
Renfort - PRFC - P3	
Localisation :	
- -	

Cote CEC		Cote CEM
2		A|B|C|D % 99|0|1|0 %

Remarque / Observation

CEC=2, décollement de la surface de béton totalisant 120 000mm² de la pire bande touchée.

No photo:	20180531_JV_1487
No recommandation(s):	Auc.Rec.

Axe : **Champlain**	Section : **7B**	Structure : **Pont Champlain**

Identification		
Section :	**Axe / Travée :**	
7B	12E-13E	
Position :		
- -		
Groupe d'élément :		
Systèmes structuraux		
Élément :		
Poutre P4		
Localisation :		
- -		
Cote CEC		**Cote CEM**
1		A|B|C|D % 90|7|1|2 %

Remarque / Observation

CEC=1, fissures verticales de retrait au centre de la portée.

No photo:	20180531_JV_1523
No recommandation(s):	10092

Identification		
Section :	**Axe / Travée :**	
7B	12E-13E	
Position :		
- -		
Groupe d'élément :		
Systèmes structuraux		
Élément :		
Étaiements - P5		
Localisation :		
- -		
Cote CEC		**Cote CEM**
2		A|B|C|D % 80|0|20|0 %

Remarque / Observation

CEC=2, Perte de contact de 2 à 15mm sur 100% de la surface (4 éléments sur 5).

No photo:	20180531_JV_1512
No recommandation(s):	Auc.Rec.

Axe : **Champlain**	Section : **7B**	Structure : **Pont Champlain**

Identification		
Section :	**Axe / Travée :**	
7B	12E-13E	
Position :		
- -		
Groupe d'élément :		
Systèmes structuraux		
Élément :		
Étaiements - P6		
Localisation :		
- -		
Cote CEC		**Cote CEM**
2		A|B|C|D % 80|0|20|0 %

Remarque / Observation

CEC=2, Perte de contact de 7 à 15mm sur 100% de la surface (1 élément sur 5).

No photo:	20180531_JV_1509
No recommandation(s):	Auc.Rec.

Identification		
Section :	**Axe / Travée :**	
7B	12E-13E	
Position :		
- -		
Groupe d'élément :		
Systèmes structuraux		
Élément :		
Poutre P7		
Localisation :		
- -		
Cote CEC		**Cote CEM**
1		A|B|C|D % 78|19|2|1 %

Remarque / Observation

CEC = 1, fissures verticales deretrait au centre de la portée dans la zone de réparation

No photo:	20180531_JV_1548
No recommandation(s):	10092

Axe : **Champlain**	Section : **7B**	Structure : **Pont Champlain**

Identification		
Section :	**Axe / Travée :**	
7B	12E-13E	
Position :		
- -		
Groupe d'élément :		
Systèmes structuraux		
Élément :		
Poutre P7		
Localisation :		
- -		
Cote CEC		**Cote CEM**
1		A|B|C|D % 78|19|2|1 %

Remarque / Observation

CEC = 1, fissures longitudinales le long des câbles de précontrainte (5 et +)

No photo:	20180531_JV_1543
No recommandation(s):	10092

Identification		
Section :	**Axe / Travée :**	
7B	12E-13E	
Position :		
- -		
Groupe d'élément :		
Systèmes structuraux		
Élément :		
Renfort - QP2.1 - P7		
Localisation :		
- -		
Cote CEC		**Cote CEM**
2		A|B|C|D % 85|5|10|0 %

Remarque / Observation

CEC = 2, Fissures de la gaine de 100mm de longueur à 6 endroits 2 des 8 torons du bas.

No photo:	20180531_JV_1542
No recommandation(s):	Auc.Rec.

Axe : **Champlain**	Section : **7B**	Structure : **Pont Champlain**

Identification		
Section :	**Axe / Travée :**	
7B	12E-13E	
Position :		
- -		
Groupe d'élément :		
Systèmes structuraux		
Élément :		
Diaphragme 1		
Localisation :		
- -		
Cote CEC		**Cote CEM**
1		A|B|C|D % 55|40|5|0 %
Remarque / Observation		
CEC=1 fissures longitudinales le long des câbles de précontrainte (5) pouvant affecter la capacité de façon très importante.		

No photo:	20180531_JV_1485
No recommandation(s):	Auc.Rec.

Identification		
Section :	**Axe / Travée :**	
7B	12E-13E	
Position :		
- -		
Groupe d'élément :		
Systèmes structuraux		
Élément :		
Diaphragme 2		
Localisation :		
- -		
Cote CEC		**Cote CEM**
2		A|B|C|D % 59|40|1|0 %
Remarque / Observation		
CEC=2, Fissures longitudinales le long de 2 ou 3 câbles de précontrainte.		

No photo:	20180531_JV_1581
No recommandation(s):	Auc.Rec.

Axe : **Champlain**	Section : **7B**	Structure : **Pont Champlain**

Identification		
Section :	**Axe / Travée :**	
7B	12E-13E	
Position :		
- -		
Groupe d'élément :		
Systèmes structuraux		
Élément :		
Diaphragme 3		
Localisation :		
- -		
Cote CEC		**Cote CEM**
2		A|B|C|D % 65|35|0|0 %

Remarque / Observation

CEC=2, fissures longitudinales le long de 4 ou 5 câbles de précontrainte.

No photo:	20180531_JV_1577
No recommandation(s):	Auc.Rec.

Identification		
Section :	**Axe / Travée :**	
7B	12E-13E	
Position :		
- -		
Groupe d'élément :		
Systèmes structuraux		
Élément :		
Diaphragme 4		
Localisation :		
- -		
Cote CEC		**Cote CEM**
2		A|B|C|D % 80|19|1|0 %

Remarque / Observation

CEC=2, Fissures longitudinales le long de 4 ou 5 câbles de précontrainte.

No photo:	20180531_JV_1576
No recommandation(s):	Auc.Rec.

Axe : **Champlain**	Section : **7B**	Structure : **Pont Champlain**

Identification		
Section :	**Axe / Travée :**	
7B	12E-13E	
Position :		
- -		
Groupe d'élément :		
Systèmes structuraux		
Élément :		
Diaphragme 5		
Localisation :		
- -		
Cote CEC		**Cote CEM**
2		A|B|C|D % 50|50|0|0 %

Remarque / Observation

CEC=2, fissures longitudinales le long de 4 ou 5 câbles de précontrainte.

No photo:	20180531_JV_1575
No recommandation(s):	Auc.Rec.

Identification		
Section :	**Axe / Travée :**	
7B	12E-13E	
Position :		
- -		
Groupe d'élément :		
Systèmes structuraux		
Élément :		
Diaphragme 6		
Localisation :		
- -		
Cote CEC		**Cote CEM**
2		A|B|C|D % 60|40|0|0 %

Remarque / Observation

CEC=2, Fissures longitudinales le long de 2 ou 3 câbles de précontrainte.

No photo:	20180531_JV_1586
No recommandation(s):	Auc.Rec.

Axe : **Champlain**	Section : **7B**	Structure : **Pont Champlain**

Identification		
Section :	**Axe / Travée :**	
7B	12E-13E	
Position :		
- -		
Groupe d'élément :		
Systèmes structuraux		
Élément :		
Diaphragme 7		
Localisation :		
- -		
Cote CEC		**Cote CEM**
1		A|B|C|D % 50|49|1|0 %

Remarque / Observation

CEC=1 fissures longitudinales le long des câbles de précontrainte (5)

No photo:	20180531_JV_1569
No recommandation(s):	Auc.Rec.

Identification		
Section :	**Axe / Travée :**	
7B	13E	
Position :		
- -		
Groupe d'élément :		
Unité de fondation		
Élément :		
Chevêtre		
Localisation :		
- -		
Cote CEC		**Cote CEM**
2		A|B|C|D % 49|50|1|0 %

Remarque / Observation

Fissures polygonales jusqu'à 0,05mm généralisées.

No photo:	20180531_JV_1562
No recommandation(s):	17110

Axe : **Champlain**	Section : **7B**	Structure : **Pont Champlain**

Identification		
Section :	**Axe / Travée :**	
7B	13E-14E	
Position :		
- -		
Groupe d'élément :		
Dispositif de retenue		
Élément :		
Glissière médiane		
Localisation :		
- -		
Cote CEC		**Cote CEM**
4		A|B|C|D % 97|1|1|1 %

Remarque / Observation

GTOG endommagé et déchiré.

No photo:	20180813_[redacted]2951
No recommandation(s):	Auc.Rec.

Identification		
Section :	**Axe / Travée :**	
7B	13E-14E	
Position :		
- -		
Groupe d'élément :		
Systèmes structuraux		
Élément :		
Poutre P1		
Localisation :		
- -		
Cote CEC		**Cote CEM**
1		A|B|C|D % 80|18|1|1 %

Remarque / Observation

CEC=1, fissures verticales de retrait au centre de la portée dans la zone de réparation .

No photo:	20180601_JV_1685
No recommandation(s):	10092

Axe : **Champlain**	Section : **7B**	Structure : **Pont Champlain**

Identification	
Section :	**Axe / Travée :**
7B	13E-14E
Position :	
- -	
Groupe d'élément :	
Systèmes structuraux	
Élément :	
Renfort - QP2.1 - P1	
Localisation :	
- -	

Cote CEC		Cote CEM
2		A|B|C|D % 94|5|0|1 %

Remarque / Observation

CEC=2, Fissures de la gaine avec perte de graisse.

No photo:	20180809_[redacted]1458
No recommandation(s):	Auc.Rec.

Identification	
Section :	**Axe / Travée :**
7B	13E-14E
Position :	
- -	
Groupe d'élément :	
Systèmes structuraux	
Élément :	
Poutre P2	
Localisation :	
- -	

Cote CEC		Cote CEM
1		A|B|C|D % 80|17|2|1 %

Remarque / Observation

CEC=1, Éclatement du béton avec toron visible.

No photo:	20180601_JV_1698
No recommandation(s):	10092

Axe : **Champlain**	Section : **7B**	Structure : **Pont Champlain**

Identification	
Section :	**Axe / Travée :**
7B	13E-14E
Position :	
- -	
Groupe d'élément :	
Systèmes structuraux	
Élément :	
Poutre P4	
Localisation :	
- -	

Cote CEC		Cote CEM
1		A|B|C|D % 80|18|1|1 %

Remarque / Observation

CEC=1, fissures verticales de retrait au centre de la portée dans la zone de réparation pouvant affecter la capacité de façon très importante.

No photo:	**20180601_JV_1654**
No recommandation(s):	**10092**

Identification	
Section :	**Axe / Travée :**
7B	13E-14E
Position :	
- -	
Groupe d'élément :	
Systèmes structuraux	
Élément :	
Poutre P5	
Localisation :	
- -	

Cote CEC		Cote CEM
1		A|B|C|D % 75|22|2|1 %

Remarque / Observation

CEC =1, Délaminage et éclatements avec armatures et torons visibles

No photo:	**20180809_[redacted]1456**
No recommandation(s):	**10092**

Axe : **Champlain**	Section : **7B**	Structure : **Pont Champlain**

Identification	
Section :	**Axe / Travée :**
7B	13E-14E
Position :	
- -	
Groupe d'élément :	
Systèmes structuraux	
Élément :	
Poutre P7	
Localisation :	
- -	

Cote CEC		Cote CEM
1		A|B|C|D % 70|28|1|1 %

Remarque / Observation

CEC=1, fissures verticales de retrait au centre de la portée dans la zone de réparation pouvant affecter la capacité de façon très importante.

No photo:	20180601_JV_1625
No recommandation(s):	10094

Identification	
Section :	**Axe / Travée :**
7B	13E-14E
Position :	
- -	
Groupe d'élément :	
Systèmes structuraux	
Élément :	
Poutre P7	
Localisation :	
- -	

Cote CEC		Cote CEM
1		A|B|C|D % 70|28|1|1 %

Remarque / Observation

CEC = 2, minimum de quatre (4) câbles affectés par la corrosion pouvant affecter la capacité à supporter les charges de façon importante (cachés par PRFC)

No photo:	20180601_JV_1644
No recommandation(s):	10094

Axe : **Champlain**	Section : **7B**	Structure : **Pont Champlain**

Identification		
Section :	**Axe / Travée :**	
7B	13E-14E	
Position :		
- -		
Groupe d'élément :		
Systèmes structuraux		
Élément :		
Étaiements - P7		
Localisation :		
- -		
Cote CEC		**Cote CEM**
4		A|B|C|D % 80|0|20|0 %

Remarque / Observation

Flambement léger d'une membrure du contreventement (n'affecte pas la CEC)

No photo:	20180601_JV_1645
No recommandation(s):	

Identification		
Section :	**Axe / Travée :**	
7B	13E-14E	
Position :		
- -		
Groupe d'élément :		
Systèmes structuraux		
Élément :		
Renfort - PTE - P7		
Localisation :		
- -		
Cote CEC		**Cote CEM**
2		A|B|C|D % 98|1|1|0 %

Remarque / Observation

CEC=2, Fissures de la gaine sur 200mm de longueur.

No photo:	20180601_JV_1634
No recommandation(s):	Auc.Rec.

Axe : **Champlain**	Section : **7B**	Structure : **Pont Champlain**

Identification		
Section :	**Axe / Travée :**	
7B	13E-14E	
Position :		
- -		
Groupe d'élément :		
Systèmes structuraux		
Élément :		
Renfort - QP2.1 - P7		
Localisation :		
- -		
Cote CEC		**Cote CEM**
2		A|B|C|D % 90|5|0|5 %
Remarque / Observation		
CEC=2, Fissure et bris de la soudure du profilé en 'C' qui sert à confiner le caoutchouc entourant les torons.		

No photo:	20180601_JV_1631
No recommandation(s):	17127

Identification		
Section :	**Axe / Travée :**	
7B	13E-14E	
Position :		
- -		
Groupe d'élément :		
Systèmes structuraux		
Élément :		
Renfort - QP2.1 - P7		
Localisation :		
- -		
Cote CEC		**Cote CEM**
2		A|B|C|D % 90|5|0|5 %
Remarque / Observation		
CEC=2, Fissures de la gaine avec toron visible et perte de graisse 2 face aval et 8 face amont.		

No photo:	20180601_JV_1633
No recommandation(s):	17127

Axe : **Champlain**	Section : **7B**	Structure : **Pont Champlain**

Identification		
Section :	**Axe / Travée :**	
7B	13E-14E	
Position :		
- -		
Groupe d'élément :		
Systèmes structuraux		
Élément :		
Diaphragme 1		
Localisation :		
- -		
Cote CEC		**Cote CEM**
1		A|B|C|D % 24|75|1|0 %

Remarque / Observation

CEC=1, Fissures longitudinales le long des câbles de précontraintes (4 et plus) .

No photo:	20180601_JV_1601
No recommandation(s):	Auc.Rec.

Identification		
Section :	**Axe / Travée :**	
7B	13E-14E	
Position :		
- -		
Groupe d'élément :		
Systèmes structuraux		
Élément :		
Diaphragme 2		
Localisation :		
- -		
Cote CEC		**Cote CEM**
2		A|B|C|D % 95|5|0|0 %

Remarque / Observation

CEC=2, Fissures longitudinales le long des câbles de précontraintes (2 ou 3) pouvant affecter la capacité de façon importante.

No photo:	20180601_JV_1646
No recommandation(s):	Auc.Rec.

Axe : **Champlain**	Section : **7B**	Structure : **Pont Champlain**

Identification		
Section :	**Axe / Travée :**	
7B	13E-14E	
Position :		
- -		
Groupe d'élément :		
Systèmes structuraux		
Élément :		
Diaphragme 3		
Localisation :		
- -		
Cote CEC		**Cote CEM**
2		A|B|C|D % 98|2|0|0 %

Remarque / Observation

CEC=2, Fissures longitudinales le long des câbles de précontraintes (2 ou 3) pouvant affecter la capacité de façon importante.

No photo:	20180601_JV_1650
No recommandation(s):	Auc.Rec.

Identification		
Section :	**Axe / Travée :**	
7B	13E-14E	
Position :		
- -		
Groupe d'élément :		
Systèmes structuraux		
Élément :		
Diaphragme 4		
Localisation :		
- -		
Cote CEC		**Cote CEM**
3		A|B|C|D % 98|2|0|0 %

Remarque / Observation

CEC=3 Fissure le long de un (1) câble de précontrainte, pouvant affecter la capacité de façon appréciable.

No photo:	20180601_JV_1662
No recommandation(s):	Auc.Rec.

Axe : **Champlain**	Section : **7B**	Structure : **Pont Champlain**

Identification		
Section :	**Axe / Travée :**	
7B	13E-14E	
Position :		
- -		
Groupe d'élément :		
Systèmes structuraux		
Élément :		
Diaphragme 5		
Localisation :		
- -		
Cote CEC		**Cote CEM**
2		A|B|C|D % 98|2|0|0 %
Remarque / Observation		
CEC2, Fissure le long de deux (2) câble de précontrainte, pouvant affecter la capacité de façon importante		

No photo:	20180601_JV_1701
No recommandation(s):	Auc.Rec.

Identification		
Section :	**Axe / Travée :**	
7B	13E-14E	
Position :		
- -		
Groupe d'élément :		
Systèmes structuraux		
Élément :		
Diaphragme 6		
Localisation :		
- -		
Cote CEC		**Cote CEM**
2		A|B|C|D % 94|5|1|0 %
Remarque / Observation		
Éclatement avec armatures visibles corrodées		

No photo:	20180809_[redacted]1459
No recommandation(s):	Auc.Rec.

Axe : **Champlain**	Section : **7B**	Structure : **Pont Champlain**

Identification	
Section :	**Axe / Travée :**
7B	13E-14E
Position :	
- -	
Groupe d'élément :	
Systèmes structuraux	
Élément :	
Diaphragme 7	
Localisation :	
- -	

Cote CEC		Cote CEM
1		A|B|C|D % 20|75|5|0 %

Remarque / Observation

CEC=1, fissures longitudinales le long des câbles de précontraintes (4 ou 5).

No photo:	20180601_JV_1668
No recommandation(s):	Auc.Rec.

Identification	
Section :	**Axe / Travée :**
7B	14E
Position :	
- -	
Groupe d'élément :	
Unité de fondation	
Élément :	
Garde-grève	
Localisation :	
- -	

Cote CEC		Cote CEM
4		A|B|C|D % 50|25|25|0 %

Remarque / Observation

Délaminage, éclatement et armatures visibles corrodées.

No photo:	20180601_JV_1672
No recommandation(s):	Auc.Rec.

CHAPITRE 6. RECOMMANDATIONS

Selon l'accord établi en 2016 avec PJCCI, les recommandations identifiées « Nouvelle » dans le tableau viseront seulement les priorités A et B, les priorités C, D et E n'étant pas en principe applicable vu le contexte.

De plus, l'établissement des recommandations et l'estimation des coûts ont été réalisés pour les recommandations dont l'état est « Nouvelle », « Reprise / Validée » et « Modifiée ». Considérant que les données d'inspection viennent en amont des projets d'études ainsi que des projets de plans et devis, considérant de plus que l'information quant à l'envergure des travaux projetés est limitée actuellement, une estimation de classe « D » a été réalisée, avec une proportion relativement élevée de contingences.

Il est important de noter que selon les directives de PJCCI, les coûts estimés pour les recommandations excluent les coûts associés aux travaux suivants :

- Maintien et contrôle de la circulation;
- Méthodes et systèmes d'accès;
- Ingénierie.

Légende du tableau des recommandations présentées au volume 1

Recommandations relatives au Volume 1 du rapport d'inspection, concernant les éléments structuraux des Sections 5 et 7 du pont Champlain

Recommandations relatives au Volume 2 du rapport d'inspection, concernant les éléments structuraux de la Section 6 du pont Champlain

Recommandations relatives au Volume 3 du rapport d'inspection, concernant les structures de signalisation et les lampadaires des Sections 5, 6 et 7 du pont Champlain

Tableau 7 : Tableau (6.0) de suivi des recommandations

Tableau (**6.0**) - Tableau de suivi des recommandations

Recommandations relatives au Volume 1 du rapport d'inspection, concernant les éléments structuraux des Sections 5 et 7 du pont Champlain
Recommandations relatives au Volume 2 du rapport d'inspection, concernant les éléments structuraux de la Section 6 du pont Champlain
Recommandations relatives au Volume 3 du rapport d'inspection, concernant les structures de signalisation et les lampadaires des Sections 5, 6 et 7 du pont Champlain

Recommandation de STANTEC en 2016 (priorisation des travaux)
Commentaire COWI 2018

2018: Recommandation CLOSE
2018: Recommandation À ÉLIMINER

ID	ITEM	SECTEUR	SECTION	CATÉGORIES	GROUPE D'ÉLÉMENTS	ÉLÉMENTS	DATE D'INSPECTION	RECOMMANDATION	[redacted]	PRÉCISION DE L'ESTIMATION	ANNÉE RECOMMANDÉE	PRIORITÉ	SOUS-PRIORITÉ	PHOTOS	ÉTAT	CRITÈRE APPLIQUÉ	RAISON	ACTIVITÉ	DESCRIPTION	UNITÉ	TYPE MTQ
1	4050	Champlain	6	PILES ET CULÉES	Unités de fondation	Fondation	2002-01-01	(RÉPARATIONS SOUS-MARINES) EN REGARD DES DOMMAGES CONSTATÉS SUR LA PILE 2W, DES TRAVAUX DE BÉTONNAGE DEVRAIENT ÊTRE ENVISAGÉS À MOYEN TERME AFIN DE LIMITER LA PROGRESSION DE L'ÉROSION AUX SEMELLES.		D		D			Close	Par COWI 2018		3034	Réparation de semelle	unité	RÉPARATION
2	6880	Champlain	6	STRUCTURE ACIER	Structure d'acier	Corde supérieure	2015-01-20	Éléments sensibles – zone d'appui du tablier orthotrope (Travée 2E-3E, axe 3E – FERME AVAL): Réparer/renforcer l'assemblage U12 – corde supérieure de la ferme aval de la travée 2E-3E (zone d'appui du tablier orthotrope incluant plaque de liaison supérieure de la corde supérieure, âmes et montant)		D	2015	A	I	20170710_[redacted]4215	Close	Par COWI 2018		9002	Suivi d'avis technique ou élément sensibles	Global	GÉNÉRAL
3	6907	Champlain	6	JOINTS DE DILATATION	Dispositif de retenue	Glissière	2018-08-08	Poser une glissière de transition et assurer un scellement permanent (le scellement déjà appliqué n'est pas durable) de l'ouverture au pied du parapet, causant infiltrations majeures et affecte les composantes sous-jacentes.		D	2018	B	I	20180808_[redacted]9288 20180808_[redacted]9289	À éliminer	Axe 4E, Voie 6, GTOG ajoutée. Scellement non validé, mais non pertinent dans le contexte du pont Champlain (aucune rec. pour durabilité)		2071	Consolidation de glissière	m	ENTRETIEN COURANT
4	6966	Champlain	5	DISPOSITIFS D'ACCÈS DE SÉCURITÉ	Dispositif de retenue	Glissière latérale	2018-08-05	Couper les zones de glissière latérale marquées dans la photographie pour faciliter le drainage du tablier au niveau du joint 28W, voie V1.		D	2018	A	I	20180805_[redacted]8420	À éliminer	Non pertinent dans le contexte du pont Champlain (aucune rec. pour durabilité)		3071	Réparation de glissière	m	RÉPARATION
5	6988	Champlain	6	STRUCTURE ACIER	Structure d'acier	Assemblage supérieur	2014-10-14	L10-U10 / amont (près du lampadaire 6/10-18) : Remplacer les boulons trop courts (six au total) par des boulons galvanisés conformes.		D	2018	B	I		Reprise/ non validée		2018 : Inspection générale ne permet pas de valider ce défaut	3221	Réparation/remplacement d'élément en acier	---	RÉPARATION
6	6994	Champlain	5	SIGNALISATION ET STRUCTURES	- -	Support horizontal	2017-07-27	Enlever les deux attaches obsolètes sur le support vertical droit. Il s'agit d'attaches jamais signalées dans les rapports d'Inspection annuelle PJCCI, qui retenaient un panneau bleu «CASINO» qui est tombé sur le pont dans les années '90 . Déplacer l'amortisseur de vibration sur le bon longeron.		D	2018	B	I	20170727_AF_0294	Close	Par COWI 2018					
7	7081	Champlain	5	JOINTS DE DILATATION	Joint de dilatation	Extrémité de dalle	2018-06-29	Surveiller le comportement des joints d'origine en période de gel-dégel (automne et printemps)		D	2018	B	I	20180629_AM_6909 20180629_AM_6910 20180629_AM_6911 20180629_AM_6912 20180629_AM_6913 20180629_AM_6914 20180629_AM_6915	Reprise/ validée			9010	Inspection spéciale	Global	GÉNÉRAL
8	7129	Champlain	5	PILES ET CULÉES	Unités de fondation	Fût	2018-06-14	**Réparer le fût de la pile 19W.** ~~Réparer les zones de béton endommagé sur les fûts de piles ayant un CMI de 12,5 % et plus~~		D	2018	A	I	20180614_AM_6191 20180614_AM_6192 20180614_AM_6193	Modifiée	COWI 2018: Des travaux de réfection du fût de la pile 19W seront effectués. Il faudrait peut être créer une nouvelle recommandation pour cette activité.	Titre et coût modifiés	3114	Réfection d'éléments d'unité de fondation en béton	unité	RÉPARATION
9	7136	Champlain	7	PILES ET CULÉES	Unités de fondation	Fût		Réparer les zones de béton endommagé sur les fûts de piles ayant un CMI de 12,5 % et plus		D	2014	B	I		Close	Par COWI 2018		3114	Réfection d'éléments d'unité de fondation en béton	unité	RÉPARATION
10	7689	Champlain	5	PILES ET CULÉES	Unités de fondation	Renfort - PTI chev	2018-07-03	Rétablir la protection contre la corrosion aux (12) extrémités des (6) barres de post tension du chevêtre 29W.		D	2018	B	I	20180703_[redacted]1154	À éliminer		Chevêtre 29W ajouté à la REC16159	1062	Recouvrement avec enduit de surface	m²	ENTRETIEN COURANT
11	7698	Champlain	7	TABLIER	Platelage	Surface de roulement		Pose d'une membrane d'étanchéité sur la largeur complète du tablier dans les travées 9E 10E, 10E-11E et 11E-12E. Remplacement du pavage dans ces trois travées.		D	2015	B	I		Close	Par COWI 2018		3067	Réfection de l'enrobé	m²	RÉPARATION
12	8004	Champlain	6	JOINTS DE DILATATION	Joint de dilatation	Garniture de joint	2018-08-08	Axe 4W et 4E, aval: Boucher l'ouverture à l'extrémité du joint de dilatation.		D	2018	B	I	20180808_[redacted]9289 20180808_[redacted]9411	À éliminer	Non pertinent dans le contexte du pont Champlain (aucune rec. pour durabilité)		2052	Correction d'élément en acier d'un joint de tablier	heure	ENTRETIEN COURANT
13	8499	Champlain	6	DRAINAGE	Platelage	Système de drainage	2014-11-26	Pont CH, drain amont adjacent à 2W, (2W-1W) : Réparer les deux fissures montrées et apporter les ajustements pour ne plus que ça fissure (voir pièce jointe)		D		B	I		Reprise/ non validée		2018 : Inspection générale ne permet pas de valider ce défaut	3062	Modification/ajout de drains	unité	RÉPARATION
14	8934	Champlain	6	PILES ET CULÉES	Unités de fondation	Fondation	2009-05-27	(RÉPARATIONS SOUS-MARINES) Resurfaçage généralisé de la pile 2W (voir recommandation 8688 pour pièce jointe)				B	I		Close	Par COWI 2018		3112	Réparation de pile en béton	m²	RÉPARATION
15	9004	Champlain	6	JOINTS DE DILATATION	Joint de dilatation	Garniture de joint	2010-01-01	Procéder à l'inspection par ultrason du tourillon lors de travaux sur les joints de dilatation TOURILLON : 12B, ferme centrale, Brossard NUMÉRO DE TOURILLON : C-TSE-FC-N-L17-12B (voir recommandation 9005 pour pièce jointe)				B	I		Close	Par COWI 2018		9010	Inspection spéciale	Global	GÉNÉRAL
16	9005	Champlain	6	APPAREILS D'APPUIS ET GOUJONS	Structure d'acier	Tourillon	2010-01-01	Prévoir un usinage des surfaces corrodées avant ou lors de la prochaine inspection. TOURILLON : 12AH, FERME CENTRALE, MONTRÉAL NUMÉRO DE TOURILLON: C-TSO-FC-N-16,5-12AH			2018	B	I		Close	Par COWI 2018		3202	Usinage de surface de tourillon en acier	unité	RÉPARATION
17	9006	Champlain	6	APPAREILS D'APPUIS ET GOUJONS	Structure d'acier	Tourillon	2010-01-01	"GRAISSER LES SURFACES D'APPUI DES PLAQUES GLISSANTES TOURILLON : 12A, CONTREVENTEMENT LATÉRAL INFÉRIEUR AVAL, MONTRÉAL 12A, CONTREVENTEMENT LATÉRAL INFÉRIEUR AMONT, MONTRÉAL 12A, CONTREVENTEMENT LATÉRAL INFÉRIEUR AMONT, BROSSARD 12A, CONTREVENTEMENT LATÉRAL INFÉRIEUR AVAL, BROSSARD NUMÉRO DE TOURILLON: C-CI-L17-AVO-12A ;C-CI-L17-AMO-12A; C-CI-L17-AME-12A ;C-CI-L17-AVE-12A (VOIR RECOMMANDATION 9005 POUR PIÈCE JOINTE)"			2015	B	I		Close	Par COWI 2018		2002	Graissage de tourillon en acier	unité	ENTRETIEN COURANT

Tableau (**6.0**) - Tableau de suivi des recommandations

Recommandations relatives au Volume 1 du rapport d'inspection, concernant les éléments structuraux des Sections 5 et 7 du pont Champlain
Recommandations relatives au Volume 2 du rapport d'inspection, concernant les éléments structuraux de la Section 6 du pont Champlain
Recommandations relatives au Volume 3 du rapport d'inspection, concernant les structures de signalisation et les lampadaires des Sections 5, 6 et 7 du pont Champlain

Recommandation de STANTEC en 2016 (priorisation des travaux)
Commentaire COWI 2018

2018: Recommandation CLOSE
2018: Recommandation À ÉLIMINER

ID	ITEM	SECTEUR	SECTION	CATÉGORIES	GROUPE D'ÉLÉMENTS	ÉLÉMENTS	DATE D'INSPECTION	RECOMMANDATION	PRÉCISION DE L'ESTIMATION	ANNÉE RECOMMANDÉE	PRIORITÉ	SOUS-PRIORITÉ	PHOTOS	ÉTAT	CRITÈRE APPLIQUÉ	RAISON	ACTIVITÉ	DESCRIPTION	UNITÉ	TYPE MTQ
18	9007	Champlain	6	APPAREILS D'APPUIS ET GOUJONS	Structure d'acier	Tourillon	2010-01-01	Envisager le remplacement du capuchon nord lors de la prochaine inspection TOURILLON : 12G, ferme extérieure amont, Brossard NUMÉRO DE TOURILLON : C-TSE-FAM-N-L17-12G (voir recommandation 9005 pour pièce jointe)		2018	B	I		Close	Par COWI 2018		3203	Remplacement de capuchon de tourillon en acier	unité	RÉPARATION
19	9009	Champlain	6	APPAREILS D'APPUIS ET GOUJONS	Structure d'acier	Tourillon	2010-01-01	Prévoir le remplacement du capuchon lors de la prochaine inspection. TOURILLON : 12H, ferme extérieure aval, Montréal NUMÉRO DE TOURILLON : C-TSO-FAV-N-U17-12H (voir recommandation 9005 pour pièce jointe)		2018	B	I		Close	Par COWI 2018		3203	Remplacement de capuchon de tourillon en acier	unité	RÉPARATION
20	9111	Champlain	6	ÉLECTRICITÉ ET CONTRÔLES	Dispositif de retenue	Glissière	2016-04-30	Support d'attache côté aval : Procéder à la sécurisation des supports de conduits endommagés au-dessus de la Voie Maritime.	D	2017	A	I		Reprise/ non validée			---	---	---	---
21	9112	Champlain	6	ÉLECTRICITÉ ET CONTRÔLES	Dispositif de retenue	Glissière	2016-04-30	Support d'attache côté amont. Procéder à la sécurisation des supports de conduits endommagés au-dessus de la Voie Maritime.	D	2017	A	I		Reprise/ non validée			---	---	---	---
22	9263	Champlain	5	POUTRES	Systèmes structuraux	Poutre		Poursuivre le système de renforcement des poutres de rive selon les quantités prévues aux Tableaux des travaux recommandés - Sections 5 et 7 du pont Champlain (voir chap 6)	D	2017	A	I		Close	Par COWI 2018		0	---	---	---
23	9266	Champlain	7	POUTRES	Systèmes structuraux	Poutre		Poursuivre le système de renforcement des poutres de rive selon les quantités prévues aux Tableaux des travaux recommandés - Sections 5 et 7 du pont Champlain (voir chap 6)	D	2017	A	I		Close	Par COWI 2018		0	---	---	---
24	9784	Champlain	5	TABLIER	Platelage	Surface de roulement		Poser une membrane d'étanchéité sur la surface du tablier (les tiers d'extrémités) pour stopper toute infiltration dans la dalle et les poutres	D	2017	B	I		Close	Par COWI 2018		3067	Réfection de l'enrobé	m²	RÉPARATION
25	9936	Champlain	5	POUTRES	Systèmes structuraux	Poutre		poutre P7 entre les axes 20W-21W : Suivi périodique de la fissure (monitoring).	D	2016	B	I		Close	Par COWI 2018		9007	Instrumentation (monitoring)	Global	GÉNÉRAL
26	10091	Champlain	5	POUTRES	Systèmes structuraux	Poutre	2018-05-28	Réparer le béton des poutres selon les quantités prévues aux Tableaux des travaux recommandés (voir chap 6)	D	2018	B	I	20180528_[redacted]7618	Modifiée		Coût modifié	3124	Réparation de poutre en béton précontraint	m	RÉPARATION
27	10092	Champlain	7	POUTRES	Systèmes structuraux	Poutre	2018-07-10	Réparer le béton des poutres selon les quantités prévues aux Tableaux des travaux recommandés (voir chap 6)	D	2018	B	I	20180710_[redacted]2772 20180710_[redacted]2773	Modifiée		Coût modifié	3124	Réparation de poutre en béton précontraint	m	RÉPARATION
28	10093	Champlain	5	POUTRES	Systèmes structuraux	Poutre	2018-07-03	Injecter les fissures des poutres selon les quantités prévues aux Tableaux des travaux recommandés (voir chap 6)	D	2018	B	I	20180703_[redacted]1206 20180703_[redacted]1207 20180703_[redacted]1237	Modifiée		Coût modifié	3106	Obturation de fissures par injection	m	RÉPARATION
29	10094	Champlain	7	POUTRES	Systèmes structuraux	Poutre	2018-07-18	Injecter les fissures des poutres selon les quantités prévues aux Tableaux des travaux recommandés (voir chap 6)	D	2018	B	I	20180718_[redacted]2279	Modifiée		Coût modifié	3106	Obturation de fissures par injection	m	RÉPARATION
30	10095	Champlain	5	POUTRES	Systèmes structuraux	Renfort - PTE		Réparer les gaines des systèmes de renforcement PTE des poutres selon les quantités prévues aux Tableaux des travaux recommandés - Sections 5 et 7 du pont Champlain (voir chap 6)	D	2017	B	I		Close	Par COWI 2018		0	---	---	---
31	10096	Champlain	5	TABLIER	Platelage	Côté extérieur	2017-06-08	Réparer le béton des côtés extérieurs du platelage selon les quantités prévues aux Tableaux des travaux recommandés - Sections 5 et 7 du pont Champlain (voir chap 6)	D	2018	A	I	20170608_MP_0724	Close	Par COWI 2018		3136	Réparation côté extérieur de dalle	m	RÉPARATION
32	10097	Champlain	7	TABLIER	Platelage	Côté extérieur	2017-05-02	Réparer le béton des côtés extérieurs du platelage selon les quantités prévues aux Tableaux des travaux recommandés - Sections 5 et 7 du pont Champlain (voir chap 6)	D	2018	A	I	20170502_NP_3390	Close	Par COWI 2018		3136	Réparation côté extérieur de dalle	m	RÉPARATION
33	10098	Champlain	5	TABLIER	Platelage	Platelage	2018-07-23	Réparer le béton du platelage selon les quantités prévues aux Tableaux des travaux recommandés (voir chap 6) **(seulement Tr 23W-24W)**	D	2018	B	I	20180723_[redacted]0905 20180723_[redacted]0931	Modifiée	COWI 2018: À réparer seulement les défauts majeurs aux travées 11E-12E, 12E-13E et 23W-24W	Coût modifié	3131	Réparation dalle sur poutres et dalle épaisse	m²	RÉPARATION
34	10099	Champlain	7	TABLIER	Platelage	Platelage	2018-05-31	Réparer le béton du platelage selon les quantités prévues aux Tableaux des travaux recommandés (voir chap 6) **(seulement Tr 11E-12E et 12E-13E)**	D	2018	B	I	20180531_JV_1497 20180531_JV_1590	Reprise/ validée	COWI 2018: À réparer seulement les défauts majeurs aux travées 11E-12E, 12E-13E et 23W-24W		3131	Réparation dalle sur poutres et dalle épaisse	m²	RÉPARATION
35	10100	Champlain	5	TABLIER	Platelage	Platelage	2017-06-21	Ajouter un système de renforcement transversal de la dalle selon les quantités prévues aux Tableaux des travaux recommandés - Sections 5 et 7 du pont Champlain (voir chap 6)	D	2017	**A**	I	20170621_JV_3718	Close	Par COWI 2018		0	---	---	---
36	10101	Champlain	7	TABLIER	Platelage	Platelage	2017-05-03	Ajouter un système de renforcement transversal de la dalle selon les quantités prévues aux Tableaux des travaux recommandés - Sections 5 et 7 du pont Champlain (voir chap 6)	D	2017	**A**	I	20170503_NP_3542	Close	Par COWI 2018		0	---	---	---
37	10102	Champlain	5	POUTRES	Systèmes structuraux	Diaphragme		Réparer le béton des diaphragmes selon les quantités prévues aux Tableaux des travaux recommandés - Sections 5 et 7 du pont Champlain (voir annexe)	D	2016	B	I		Close	Par COWI 2018		3121	Réparation de poutre/diaphragme en béton armé	m	RÉPARATION
38	10103	Champlain	7	POUTRES	Systèmes structuraux	Diaphragme		Réparer le béton des diaphragmes selon les quantités prévues aux Tableaux des travaux recommandés - Sections 5 et 7 du pont Champlain (voir annexe)	D	2016	B	I		Close	Par COWI 2018		3121	Réparation de poutre/diaphragme en béton armé	m	RÉPARATION
39	10104	Champlain	5	DRAINAGE	Platelage	Système de drainage	2018-06-15	Réparer des drains selon les quantités prévues aux Tableaux des travaux recommandés - Sections 5 et 7 du pont Champlain (voir chap 6)	D	2018	C		20180615_HB_6331 20180615_HB_6332 20180615_HB_6333	À éliminer	Non pertinent dans le contexte du pont Champlain (aucune rec. pour durabilité).	Voir Rec15978 pour drains à fixer.	3062	Modification/ajout de drains	unité	RÉPARATION
40	10105	Champlain	5	PILES ET CULÉES	Systèmes structuraux	Assise	2018-07-03	Enlever les débris et nettoyer les assises selon les quantités prévues aux Tableaux des travaux recommandés - Sections 5 et 7 du pont Champlain (voir chap 6)	D	2018	C		20180703_[redacted]1103	À éliminer	Non pertinent dans le contexte du pont Champlain (aucune rec. pour durabilité).		1017	Nettoyage d'unité de fondation	unité	ENTRETIEN COURANT
41	10106	Champlain	7	PILES ET CULÉES	Systèmes structuraux	Assise	2018-07-09	Enlever les débris et nettoyer les assises selon les quantités prévues aux Tableaux des travaux recommandés - Sections 5 et 7 du pont Champlain (voir chap 6)	D	2018	C		20180709_[redacted]2643	À éliminer	Non pertinent dans le contexte du pont Champlain (aucune rec. pour durabilité).		1017	Nettoyage d'unité de fondation	unité	ENTRETIEN COURANT
42	10107	Champlain	5	JOINTS DE DILATATION	Joint de dilatation	Extrémité de dalle	2018-08-29	Remplacer les joints de dilatation selon les quantités prévues aux Tableaux des travaux recommandés (voir chap 6)	D	2018	A	I	20180629_AM_6909 20180629_AM_6910 20180629_AM_6911 20180629_AM_6912 20180629_AM_6913 20180629_AM_6914 20180629_AM_6915	Modifiée		Coût modifié	3051	Remplacement d'un joint de tablier	m	REMPLACEMENT
43	10108	Champlain	7	JOINTS DE DILATATION	Joint de dilatation	Extrémité de dalle		Remplacer les joints de dilatation selon les quantités prévues aux Tableaux des travaux recommandés - Sections 5 et 7 du pont Champlain (voir annexe)	D	2016	A	I		Close	Par COWI 2018		3051	Remplacement d'un joint de tablier	m	REMPLACEMENT
44	10113	Champlain	5	GLISSIÈRES ET GARDE-CORPS	Dispositif de retenue	Glissière	2017-06-03	Réparer le béton des glissières selon les quantités prévues aux Tableaux des travaux recommandés - Sections 5 et 7 du pont Champlain (voir chap 6)	D	2018	C		20170603_AF_0900	Close	Par COWI 2018		3071	Réparation de glissière	m	RÉPARATION
45	10114	Champlain	7	GLISSIÈRES ET GARDE-CORPS	Dispositif de retenue	Glissière	2017-06-03	Réparer le béton des glissières selon les quantités prévues aux Tableaux des travaux recommandés - Sections 5 et 7 du pont Champlain (voir chap 6)	D	2018	C		20170603_AF_0670	Close	Par COWI 2018		3071	Réparation de glissière	m	RÉPARATION
46	10115	Champlain	5	TABLIER	Platelage	Surface de roulement	2017-06-04	Rapiécer l'enrobé de la surface de roulement selon les quantités prévues aux Tableaux des travaux recommandés - Sections 5 et 7 du pont Champlain (voir chap 6)	D	2018	C		20170604_JV_1714	Close	Par COWI 2018		3026	Rapiéçage à l'enrobé	m²	ENTRETIEN COURANT

Tableau (**6.0**) - Tableau de suivi des recommandations

Recommandations relatives au Volume 1 du rapport d'inspection, concernant les éléments structuraux des Sections 5 et 7 du pont Champlain
Recommandations relatives au Volume 2 du rapport d'inspection, concernant les éléments structuraux de la Section 6 du pont Champlain
Recommandations relatives au Volume 3 du rapport d'inspection, concernant les structures de signalisation et les lampadaires des Sections 5, 6 et 7 du pont Champlain

Recommandation de STANTEC en 2016 (priorisation des travaux)
Commentaire COWI 2018

2018: Recommandation CLOSE
2018: Recommandation À ÉLIMINER

ID	ITEM	SECTEUR	SECTION	CATÉGORIES	GROUPE D'ÉLÉMENTS	ÉLÉMENTS	DATE D'INSPECTION	RECOMMANDATION	PRÉCISION DE L'ESTIMATION	ANNÉE RECOMMANDÉE	PRIORITÉ	SOUS-PRIORITÉ	PHOTOS	ÉTAT	CRITÈRE APPLIQUÉ	RAISON	ACTIVITÉ	DESCRIPTION	UNITÉ	TYPE MTQ
47	10116	Champlain	7	TABLIER	Platelage	Surface de roulement	2017-06-03	Rapiécer l'enrobé de la surface de roulement selon les quantités prévues aux Tableaux des travaux recommandés - Sections 5 et 7 du pont Champlain (voir chap 6)	D	2018	C		20170603_AF_0736	Close	Par COWI 2018		3026	Rapiéçage à l'enrobé	m²	ENTRETIEN COURANT
48	10117	Champlain	5	POUTRES	Systèmes structuraux	Renfort - PRFC	2018-06-21	Réparer le renforcement en PRFC **des poutres selon les quantités prévues aux Tableaux des travaux recommandés (voir chap 6)**	D	2018	A	I	20180621_[redacted]0056 20180621_[redacted]0057	Modifiée	STANTEC: Seulement applicable si pas TM ou étaiement	Titre et coût modifiés	---	---	---	---
49	10118	Champlain	7	POUTRES	Systèmes structuraux	Renfort - PRFC	2018-08-09	Réparer le renforcement en PRFC des poutres selon les quantités prévues aux Tableaux des travaux recommandés (voir chap 6)	D	2018	A	I	20180809_[redacted]1390 20180809_[redacted]1417	Modifiée	STANTEC: Seulement applicable si pas TM ou étaiement	Titre et coût modifiés	---	---	---	---
50	10122	Champlain	5 et 7	POUTRES	Systèmes structuraux	Poutre	2018-05-29	Enlever les fragments de béton lâches (sécurisation) des éléments en béton du tablier selon les quantités prévues aux Tableaux des travaux recommandés (voir chap 6)	D	2018	A	I	20185029_[redacted]7725 20185029_[redacted]7726 20185029_[redacted]7727	Modifiée		Coût modifié	1081	Enlèvement de fragments de béton	heure	ENTRETIEN COURANT
51	10125	Champlain	**7**	JOINTS DE DILATATION	Joint de dilatation	Garniture de joint	2017-05-21	Remplacer la garniture des joints de dilatation selon les quantités prévues aux Tableaux des travaux recommandés - Sections 5 et 7 du pont Champlain (voir chap 6)	D	2018	A	I	20170521_AF_0323	Close	Par COWI 2018		1031	Remplacement de garniture enclenchée d'un joint de tablier	m	REMPLACEMENT
52	10256	Champlain	6	APPAREILS D'APPUIS ET GOUJONS	Unités de fondation	Appareil d'appui	2018-07-10	Axe 2E (centre) : Réparer l'appareil d'appui supérieur, en acier.		2018	C		20180710_MP_0009	Reprise/ validée	CEC 3 pour corr jusqu'à t. imp.	Coût ajouté	3042	Réparation/modification des blocs d'assise/butoirs	unité	RÉPARATION
53	10257	Champlain	6	PILES ET CULÉES	Unités de fondation	Fût	2017-07-11	Axe 4W, 2W et 2E : Réparer le béton des piles comprenant l'assise, l'arche, les murs tympans le fût et les colonnes de ceux-ci.		2016	B	I	20170711_BP_4807 20170712_BP_4970 20170711_BP_4816	Close	Par COWI 2018		3112	Réparation de pile en béton	m²	RÉPARATION
54	10258	Champlain	6	MURS DE SOUTÈNEMENT	Joint de dilatation	Profilé	2018-08-08	Axe 4E voies 1 et 6, axe 4W voie 6: Réparer le profilé fissuré et cassé du joint de dilatation.	D	2018	C		20180808_[redacted]9290 20180808_[redacted]9414	Reprise/ validée	Mais profilé sécurisé avec rapiéçage enrobé.		2052	Correction d'élément en acier d'un joint de tablier	heure	ENTRETIEN COURANT
55	10259	Champlain	6	JOINTS DE DILATATION	Joint de dilatation	~~Extrémité de dalle~~ **Barre de support**	2018-07-30	Axe 2E : Remplacer le joint de dilatation.		2017	C		20180730_[redacted]1809 20180730_[redacted]1810 20180730_[redacted]1811	Reprise/ non validée		2018 : Inspection générale ne permet pas de valider ce défaut	3051	Remplacement d'un joint de tablier	m	REMPLACEMENT
56	10260	Champlain	6	JOINTS DE DILATATION	Joint de dilatation	Garniture de joint	2016-05-07	Axe 3W, **4W** et 3E, voie 6 : Replacer la garniture désenclenchée.		2018	C		20170716_[redacted]0305	Close	Par COWI 2018		1031	Remplacement de garniture enclenchée d'un joint de tablier	m	REMPLACEMENT
57	10262	Champlain	6	JOINTS DE DILATATION	Structure d'acier	Corde supérieure	2015-01-20	Travée 2E-3E - Corde supérieure U10-U12 aval extérieur: Réparer les plaques de liaison fissurées.		2016	B	I	20170710_[redacted]4215	Close	Par COWI 2018		3221	Réparation/remplacement d'élément en acier	---	RÉPARATION
58	10264	Champlain	6	DRAINAGE	Platelage	Système de drainage	2014-11-26	Travée 3W-4W - Axe 3W : Allonger le drain côté amont au-dessus de la pile.		2018	C		20170514_NP_3853	À éliminer	Non pertinent dans le contexte du pont Champlain (aucune rec. pour durabilité).	2018 : Inspection générale ne permet pas de valider ce défaut	3063	Réfection du système de drainage	unité	RÉPARATION
59	10265	Champlain	6	STRUCTURE ACIER	Structure d'acier	Corde supérieure	2015-01-07	Travées 1W-2W, 3W-4W, 1E-2E, 2E-3E et 3E-4E - corde supérieure aval intérieure à l'axe U0 : Remettre en place les boulons manquants. Voir tableau annexé Activites_CH_6_2015.		2018	C			Reprise/ non validée		2018 : Inspection générale ne permet pas de valider ce défaut	3221	Réparation/remplacement d'élément en acier	---	RÉPARATION
60	10266	Champlain	6	STRUCTURE ACIER	Structure d'acier	Assemblage inférieur	2015-01-10	Travée 0,5E-1E - entretoise L17 : Remettre en place les boulons manquants.		2016	C		20170604_JV_1677	Close	Par COWI 2018		3221	Réparation/remplacement d'élément en acier	---	RÉPARATION
61	10267	Champlain	6	STRUCTURE ACIER	Structure d'acier	Corde supérieure	2015-01-20	Travée 2E-3E, corde supérieure à U10-U12 aval extérieur : Faire des inspections annuelles de suivi de fissuration aux plaques de liaison fissurées.		2015	A	I	20170710_[redacted]4215	Close	Par COWI 2018		9010	Inspection spéciale	Global	GÉNÉRAL
62	10268	Champlain	6	STRUCTURE ACIER	Structure d'acier	Assemblage inférieur	2015-02-26	Travée 1W-2W - L0 amont : Faire des inspections annuelles de suivi de la fissure qui a été réparée par ajout de plaque		2018	A	I		Reprise/ non validée		2018 : Inspection générale ne permet pas de valider ce défaut	9010	Inspection spéciale	Global	GÉNÉRAL
63	10497	Champlain	6	STRUCTURE ACIER	Structure d'acier	Corde inférieure	2016-04-30	Travée 0,5E-1E, ferme amont: montant L14-U14 et L15-M15, remplacer les plaques de liaison perforées.	D	2018	B	I	20170520_VL_2511	Reprise/ non validée		2018 : Inspection générale ne permet pas de valider ce défaut	3221	Réparation/remplacement d'élément en acier	---	RÉPARATION
64	10498	Champlain	6	STRUCTURE ACIER	Structure d'acier	Corde inférieure	2015-09-04	Travée 1W-2W, contreventement horizontal inférieur L4-L5, panneau aval: remplacer les pièces d'assemblage et boulons du contreventement présentant de la perte de matériau très importante. Voir relevé de dommage du 2015-09-02.		2018	B	I		Reprise/ non validée		2018 : Inspection générale ne permet pas de valider ce défaut	3221	Réparation/remplacement d'élément en acier	---	RÉPARATION
65	10499	Champlain	6	TABLIER	Platelage	Surface de roulement	2016-04-30	Travée 0-0,5E, voie 1: réparation de l'enrobé fissuré et possiblement de la membrane.		2018	B	I		Close	Par COWI 2018		3067	Réfection de l'enrobé	m²	RÉPARATION
66	10500	Champlain	6	STRUCTURE ACIER	Structure d'acier	Corde inférieure	2015-05-27	Travée 1E-2E, ferme amont, corde inférieure L2-L3, L3-L4, L4-L5, L5-L6 et assemblage L4: renforcement d'éléments d'acier. Voir relevé de dommage du 2015-09-04.		2018	A	I		Reprise/ non validée		2018 : Inspection générale ne permet pas de valider ce défaut	3221	Réparation/remplacement d'élément en acier	---	RÉPARATION
67	10502	Champlain	6	GLISSIÈRES ET GARDE-CORPS	Dispositif de retenue	Glissière latérale	2016-04-30	Ajouter une GTOG de raccordement pour assurer une transition uniforme vis-à vis du décalage horizontal à l'axe 2W côté amont ~~et du décalage à l'axe 4E côté aval.~~	D	2018	B	I	20170520_VL_2657	Close	Par COWI 2018		3071	Réparation de glissière	m	RÉPARATION
68	10503	Champlain	6	STRUCTURE ACIER	Structure de tablier	Assemblage inférieur, contreventement vertical, corde inférieure, diagonale	2015-06-18	Travée 3W-4W, ferme extérieure Amont, corde inférieure à L10-L12, ferme intérieure Amont, corde inférieure à L0-L2, assemble inférieur à L0. Travée 1W-2W, ferme centrale, diagonale à M8-M9, ferme Aval, corde inférieure à L6-L7, diagonale à M11-L12. Travée 3E-4E, contreventement vertical à L8-U8. Réaliser des inspections de suivi annuel.	D	2018	A	I		Reprise/ non validée		2018 : Inspection générale ne permet pas de valider ce défaut	9010	Inspection spéciale	Global	GÉNÉRAL
69	15751	Champlain	5	POUTRES	Systèmes structuraux	Poutre	2017-07-05	Ajouter un système de renforcement pour les poutres intérieures selon les quantités prévues aux Tableaux des travaux recommandés - Sections 5 et 7 du pont Champlain (voir chap 6)	D	2017	A	I	20170705_NP_6050 20170613_JV_2918 20170615_NP_4878	Close	Par COWI 2018		0	---	---	---
70	15752	Champlain	7	POUTRES	Systèmes structuraux	Poutre	2017-05-30	Ajouter un système de renforcement pour les poutres intérieures selon les quantités prévues aux Tableaux des travaux recommandés - Sections 5 et 7 du pont Champlain (voir chap 6)	D	2017	A	I	20170509_AF_0830 20170530_[redacted]0877	Close	Par COWI 2018		0	---	---	---
71	15753	Champlain	5	POUTRES	Systèmes structuraux	Poutre	2018-07-25	Installer un système d'instrumentation en flexion et en cisaillement pour les poutres intérieures selon les quantités prévues aux Tableaux des travaux recommandés (voir chap 6)	D	2018	A	I	20180725_[redacted]7483 20180614_AM_6050	Modifiée	COWI 2018: Modifier les quantités au Chap. 6 pour refléter les systèmes d'instrumentation déjà installes.	Coût modifié	9007	Instrumentation (monitoring)	Global	GÉNÉRAL
72	15754	Champlain	7	POUTRES	Systèmes structuraux	Poutre	2018-07-25	Installer un système d'instrumentation en flexion et en cisaillement pour les poutres intérieures selon les quantités prévues aux Tableaux des travaux recommandés (voir chap 6)	D	2018	A	I	20180712_[redacted]3059 20180725_[redacted]7483	Modifiée	COWI 2018: Modifier les quantités au Chap. 6 pour refléter les systèmes d'instrumentation déjà installes.	Coût modifié	9007	Instrumentation (monitoring)	Global	GÉNÉRAL

Tableau (**6.0**) - Tableau de suivi des recommandations

Recommandations relatives au Volume 1 du rapport d'inspection, concernant les éléments structuraux des Sections 5 et 7 du pont Champlain
Recommandations relatives au Volume 2 du rapport d'inspection, concernant les éléments structuraux de la Section 6 du pont Champlain
Recommandations relatives au Volume 3 du rapport d'inspection, concernant les structures de signalisation et les lampadaires des Sections 5, 6 et 7 du pont Champlain

Recommandation de STANTEC en 2016 (priorisation des travaux)
Commentaire COWI 2018

2018: Recommandation CLOSE
2018: Recommandation À ÉLIMINER

ID	ITEM	SECTEUR	SECTION	CATÉGORIES	GROUPE D'ÉLÉMENTS	ÉLÉMENTS	DATE D'INSPECTION	RECOMMANDATION	PRÉCISION DE L'ESTIMATION	ANNÉE RECOMMANDÉE	PRIORITÉ	SOUS-PRIORITÉ	PHOTOS	ÉTAT	CRITÈRE APPLIQUÉ	RAISON	ACTIVITÉ	DESCRIPTION	UNITÉ	TYPE MTQ
73	15759	Champlain	5	POUTRES	Systèmes structuraux	Renfort - PRFC		Réparer localement la protection UV aux endroits dégradés selon les quantités prévues aux Tableaux des travaux recommandés - Sections 5 et 7 du pont Champlain (voir annexe)	D	2017	B	I		Close	Par COWI 2018		0	---	---	---
74	15760	Champlain	5	POUTRES	Systèmes structuraux	Renfort - TM 1.1		Ajuster les assemblages lâches des contreventements 1 et 2 du treillis modulaire sous la poutre P7 de la travée 19W-20W	D	2018	B	I		Close	Par COWI 2018		0	---	---	---
75	15761	Champlain	5	POUTRES	Systèmes structuraux	Renfort - PTE		Remplacer les coussinets manquants des supports des gaines selon les quantités prévues aux Tableaux des travaux recommandés - Sections 5 et 7 du pont Champlain (voir annexe)	D	2017	B	I		Close	Par COWI 2018		0	---	---	---
76	15762	Champlain	7	POUTRES	Systèmes structuraux	Renfort - PTE		Remplacer les coussinets manquants des supports des gaines selon les quantités prévues aux Tableaux des travaux recommandés - Sections 5 et 7 du pont Champlain (voir annexe)	D	2017	B	I		Close	Par COWI 2018		0	---	---	---
77	15763	Champlain	5	POUTRES	Systèmes structuraux	Renfort - PTE		Ajouter des supports locaux avec boulons en "U" pour contrer la déformation du câble selon les quantités prévues aux Tableaux des travaux recommandés - Sections 5 et 7 du pont Champlain (voir annexe)	D	2017	B	I		Close	Par COWI 2018		0	---	---	---
78	15764	Champlain	7	POUTRES	Systèmes structuraux	Renfort - PTE		Ajouter des supports locaux avec boulons en "U" pour contrer la déformation du câble selon les quantités prévues aux Tableaux des travaux recommandés - Sections 5 et 7 du pont Champlain (voir annexe)	D	2017	B	I		Close	Par COWI 2018		0	---	---	---
79	15767	Champlain	5	POUTRES	Systèmes structuraux	Renfort - PTE		Réparer le bloc d'ancrage amont en béton présentant du délaminage, près de l'axe 29W, du PTE -P7 à la travée 28W-29W	D	2017	B	I		Close	Par COWI 2018		0	---	---	---
80	15768	Champlain	5	POUTRES	Systèmes structuraux	Renfort - PTE ADD		Reconnecter la gaine déconnectée au droit du bloc d'ancrage de la poutre 1 à la travée 18W-19W	D	2017	B	I		Close	Par COWI 2018		0	---	---	---
81	15769	Champlain	5	POUTRES	Systèmes structuraux	Renfort - PTE ADD		Ajouter des supports locaux pour contrer la déformation du câble de la poutre P7 à la travée 5W-6W et de la poutre P1 de la travée 35W-36W	D	2017	B	I		Close	Par COWI 2018		0	---	---	---
82	15770	Champlain	5 et 7	POUTRES	Systèmes structuraux	Renfort - QP 1.0	2017-06-02	Effectuer une étude visant à déterminer la façon de réduire les vibrations dans les barres de précontrainte selon les quantités prévues aux Tableaux des travaux recommandés - Sections 5 et 7 du pont Champlain (voir chap 6)	D	2018	A	I	20170602_NP_1282.MOV 20170606_NP_0452.MP4	Close	Par COWI 2018		9000	Faire une étude	Global	GÉNÉRAL
83	15772	Champlain	5	POUTRES	Systèmes structuraux	Renfort - QP 1.0	2017-06-14	Rapiécer les raccordements des gaines présentant des fuites de graisse selon les quantités prévues aux Tableaux des travaux recommandés - Sections 5 et 7 du pont Champlain (voir chap 6)	D	2018	B	I	20170614_AF_0050	Close	Par COWI 2018		0	---	---	---
84	15773	Champlain	7	POUTRES	Systèmes structuraux	Renfort - QP 1.0	2017-05-02	Rapiécer les raccordements des gaines présentant des fuites de graisse selon les quantités prévues aux Tableaux des travaux recommandés - Sections 5 et 7 du pont Champlain (voir chap 6)	D	2018	B	I	20170502_NP_3380	Close	Par COWI 2018		0	---	---	---
85	15774	Champlain	5	POUTRES	Systèmes structuraux	Renfort - QP 1.0	2017-06-14	Augmenter de façon préventive la tension dans les câbles de suspente lâches selon les quantités prévues aux Tableaux des travaux recommandés - Sections 5 et 7 du pont Champlain (voir chap 6)	D	2018	B	I	20170614_AF_0025	Close	Par COWI 2018		0	---	---	---
86	15775	Champlain	7	POUTRES	Systèmes structuraux	Renfort - QP 1.0		Augmenter de façon préventive la tension dans les câbles de suspente lâches selon les quantités prévues aux Tableaux des travaux recommandés - Sections 5 et 7 du pont Champlain (voir chap 6)	D	2018	B	I		Close	Par COWI 2018		0	---	---	---
87	15777	Champlain	5	POUTRES	Systèmes structuraux	Renfort - QP 2.0	2017-05-10	Réparer la gaine avec fuite du monotoron de la poutre P7 à la travée 42W-43W	D	2018	B	I	20170510_AI_6686	Close	Par COWI 2018		0	---	---	---
88	15778	Champlain	7	POUTRES	Systèmes structuraux	Renfort - QP 2.0	2017-05-04	Remplacer ou rapiécer la gaine fissurée du monotoron de la poutre P1 à la travée 7E-8E	D	2018	B	I	20170504_NP_3764	Close	Par COWI 2018		0	---	---	---
89	15779	Champlain	5	POUTRES	Systèmes structuraux	Renfort - QP 2.0		Augmenter la tension dans les monotorons de précontrainte lâche de la poutre P7 à la travée 39W-40W	D	2017	B	I		Close	Par COWI 2018		0	---	---	---
90	15780	Champlain	5	POUTRES	Systèmes structuraux	Renfort - TM 1.1	2018-05-22	Injecter le vide entre la poutre et l'assise du treillis modulaire selon les quantités prévues aux Tableaux des travaux recommandés (voir chap 6)	D	2018	A	I	20180522_[redacted]6624	Modifiée		Coût modifié	---	---	---	---
91	15783	Champlain	5	POUTRES	Systèmes structuraux	Renfort - TM 1.1	2018-07-10	Réparer le béton, adjacent à la pince du contreventement du treillis, de la poutre P6 à la travée 17W-18W et de la poutre P6 de la travée 40W-41W.	D	2018	A	I	20180710_[redacted]2871	Reprise/ validée			---	---	---	---
92	15785	Champlain	5	POUTRES	Systèmes structuraux	Renfort - TM 1.1	2017-05-31	Réparer le béton délaminé adjacent à l'assise de poutre du treillis modulaire de la poutre P7 à la travée 5W-6W	D	2016	A	I	20170531_BP_0699	Close	Par COWI 2018		0	---	---	---
93	15788	Champlain	5	POUTRES	Systèmes structuraux	Diaphragme		Ajouter un système de renforcement de diaphragme d'extrémité selon les quantités prévues aux Tableaux des travaux recommandés - Sections 5 et 7 du pont Champlain (voir annexe)	D	2016	A ou B (voir tableau)			Close	Par COWI 2018		0	---	---	---
94	15789	Champlain	5	POUTRES	Systèmes structuraux	Renfort - PTE ADD		Rapiécer le raccordement de la gaine du PTE_ADD de la poutre P1 à la travée 4W-5W	D	2017	B	I		Close	Par COWI 2018		0	---	---	---
95	15790	Champlain	5	POUTRES	Systèmes structuraux	Diaphragme	2017-06-29	Ajouter un système de renforcement de diaphragme intermédiaire selon les quantités prévues aux Tableaux des travaux recommandés - Sections 5 et 7 du pont Champlain (voir chap 6) **et selon l'évaluation de la capacité des diaphragmes**	D	2017	A	I	20170629_NP_5872	Close	Par COWI 2018		0	---	---	---
96	15791	Champlain	7	POUTRES	Systèmes structuraux	Diaphragme	2017-05-31	Ajouter un système de renforcement de diaphragme intermédiaire selon les quantités prévues aux Tableaux des travaux recommandés - Sections 5 et 7 du pont Champlain (voir chap 6) **et selon l'évaluation de la capacité des diaphragmes**	D	2017	A	I	20170531_[redacted]1024 20170502_NP_3278	Close	Par COWI 2018		0	---	---	---
97	15792	Champlain	5	JOINTS DE DILATATION	Dispositif de retenue	Glissière médiane	2018-08-07	Remplacer les boulons manquants des plaques couvre-joint et des lisses en GTOG au droit de la glissière médiane selon les quantités prévues aux Tableaux des travaux recommandés (voir chap 6)	D	2018	B	I	20180807_[redacted]8945	Modifiée		Coût modifié	3071	Réparation de glissière	m	RÉPARATION
98	15793	Champlain	7	JOINTS DE DILATATION	Dispositif de retenue	Glissière médiane	2018-08-13	Remplacer les boulons manquants des plaques couvre-joint et des lisses en GTOG au droit de la glissière médiane selon les quantités prévues aux Tableaux des travaux recommandés (voir chap 6)	D	2018	B	I	20180813_[redacted]2913	Reprise/ validée			3071	Réparation de glissière	m	RÉPARATION
99	15794	Champlain	5	POUTRES	Systèmes structuraux	Renfort - PRFCdiaph	2018-05-31	Réparer localement le renforcement en PRFC des diaphragmes selon les quantités prévues aux Tableaux des travaux recommandés (voir chap 6)	D	2018	A	I	20180531_[redacted]8291	Modifiée		Coût modifié	---	---	---	---
100	15795	Champlain	7	POUTRES	Systèmes structuraux	Renfort - PRFCdiaph	2018-07-18	Réparer localement le renforcement en PRFC des diaphragmes selon les quantités prévues aux Tableaux des travaux recommandés (voir chap 6)	D	2018	A	I	20180718_[redacted]2278	Modifiée		Titre et coût modifiés	---	---	---	---
101	15798	Champlain	5	DRAINAGE	Platelage	Système de drainage	2018-06-26 2018-06-27	Fixer les drains **amont et aval aux axes** 26W et 25W **et le drain amont à l'axe 27W.**	D	2018	B	I	20180626_[redacted]0501 20180627_[redacted]0629 20180627_[redacted]0630	Modifiée		Titre et coût modifiés	3062	Modification/ajout de drains	unité	RÉPARATION
102	15800	Champlain	6	SIGNALISATION ET STRUCTURES	Signalisation et lampadaires	Feu de voie	2018-08-07	Ajouter un câble de sécurité au panneau de la voie 5 (Ouest) de la structure LS-2	D	2017	A	I	20180807_[redacted]9199 20180807_[redacted]9200	À éliminer		(Aucun LS2 V5), LS2V1, LS2V2, LS2V3 et LS2V4 ont le câble de sécurité	704	Intervention sur équipement électrique/signalisation	Unité	ENTRETIEN COURANT
103	15801	Champlain	6	SIGNALISATION ET STRUCTURES	Signalisation et lampadaires	Feu de voie	2016-04-30	Fermer le boîtier du feu de voie de la voie 1 (Est) de la structure LS-7	D	2018	B	I		Close	Par COWI 2018		704	Intervention sur équipement électrique/signalisation	Unité	ENTRETIEN COURANT

Tableau (**6.0**) - Tableau de suivi des recommandations

Recommandations relatives au Volume 1 du rapport d'inspection, concernant les éléments structuraux des Sections 5 et 7 du pont Champlain
Recommandations relatives au Volume 2 du rapport d'inspection, concernant les éléments structuraux de la Section 6 du pont Champlain
Recommandations relatives au Volume 3 du rapport d'inspection, concernant les structures de signalisation et les lampadaires des Sections 5, 6 et 7 du pont Champlain

Recommandation de STANTEC en 2016 (priorisation des travaux)
Commentaire COWI 2018

2018: Recommandation CLOSE
2018: Recommandation À ÉLIMINER

ID	ITEM	SECTEUR	SECTION	CATÉGORIES	GROUPE D'ÉLÉMENTS	ÉLÉMENTS	DATE D'INSPECTION	RECOMMANDATION	PRÉCISION DE L'ESTIMATION	ANNÉE RECOMMANDÉE	PRIORITÉ	SOUS-PRIORITÉ	PHOTOS	ÉTAT	CRITÈRE APPLIQUÉ	RAISON	ACTIVITÉ	DESCRIPTION	UNITÉ	TYPE MTQ
104	15802	Champlain	6	SIGNALISATION ET STRUCTURES	Signalisation et lampadaires	Feu de voie	2018-07-15 2018-07-19 2018-08-07	Remettre en fonction les feux de voie **LS10-V5**, LS4A-V5 et LS1-V1 (feu de voie éteint) ~~LS-8-V5, le feu de voie LS2-V5, LS2A-V1,~~	D	2018	B	I	20180715_[redacted]2179 20180719_[redacted]2445 20180807_[redacted]9192	Modifiée		Titre et coût modifiés	704	Intervention sur équipement électrique/signalisation	Unité	ENTRETIEN COURANT
105	15803	Champlain	6	SIGNALISATION ET STRUCTURES	Signalisation et lampadaires	Tige d'ancrage	2018-08-01	Abaisser les plaques d'assises du côté aval du portique SS 130. Démolir localement le béton au besoin. Remonter le panneau principal au besoin	D	2018	B	I	20180801_HB_1034 20180801_HB_1035	Reprise/ validée			515	Abaisser niveau Semelle	Unité de semelle	ENTRETIEN COURANT
106	15804	Champlain	6	SIGNALISATION ET STRUCTURES	Signalisation et lampadaires	Fût	2016-07-05	Remplacer le fût du lampadaire 6-10-7	D	2017	A	I	20170706_AF_0240	Close	Par COWI 2018		781	Remplacement de lampadaire	Unité	ENTRETIEN COURANT
107	15805	Champlain	6	SIGNALISATION ET STRUCTURES	Signalisation et lampadaires	Fût	2018-08-10	Remplacer le fût des lampadaires 6-9-6, 6-10-6 et 6-10-22	D	2018	A	I	20180810_[redacted]8518	Reprise/ validée			781	Remplacement de lampadaire	Unité	ENTRETIEN COURANT
108	15807	Champlain	6	SIGNALISATION ET STRUCTURES	Signalisation et lampadaires	Potence	2018-08-06 2018-08-10	Remplacer les lampadaires 6-10-14,6-9-17 et 6-10-20	D	2017	A	I	20180810_[redacted]9448 20180806_[redacted]8839	Reprise/ non validée		2018 : Inspection générale ne permet pas de valider ce défaut	781	Remplacement de lampadaire	Unité	ENTRETIEN COURANT
109	15808	Champlain	6	SIGNALISATION ET STRUCTURES	Signalisation et lampadaires	Potence	2016-07-05	Exécuter une expertise sur l'ensemble des assemblages soudés, visant à évaluer les effets du soudage au niveau des cordes supérieures du pont (lampadaires 6-10-10, 6-10-16, 6-10-11, 6-10-17, 6-10-20, 6-10-8, 6-10-12, 6-10-18, 6-9-11, 6-9-20, 6-9-8, 6-9-18, 6-9-10, **6-10-14 et 6-10-20**)	D	2017	A	I	20170718_NP_6541	Close	Par COWI 2018		9000	Faire une étude	Global	GÉNÉRAL
110	15809	Champlain	5	POUTRES	Systèmes structuraux	Renfort - PTE dalle		Remplacer l'ancrage de déviateur de monotoron manquant du PTE-dalle reliant le déviateur et la poutre P1 à la travée 41W-42W, près de l'axe 42W	D	2016	A	I		Close	Par COWI 2018		0	---	---	---
111	16151	Champlain	7	SIGNALISATION ET STRUCTURES	Signalisation et lampadaires	Fût	2018-07-30	Remplacer le fût des lampadaires 7-7-3, 7-7-4, 7-8-3, 7-8-4, et 7-10-3	D	2018	A	I	20180730_[redacted]0554	Reprise/ validée			781	Remplacement de lampadaire	Unité	ENTRETIEN COURANT
112	16152	Champlain	5	SIGNALISATION ET STRUCTURES	Signalisation et lampadaires	Fût	2018-08-06	Remplacer le fût des lampadaires 5-1-13, 5-1-14, 5-1-16, 5-1-18, 5-1-19, **5-2-4**, 5-2-13, 5-2-21, 5-2-22, **5-2-24**, 5-10-30 et **5-10-32**	D	2018	A	I	20180806_[redacted]8602 20180806_[redacted]8603	Modifiée		Titre et coût modifiés	781	Remplacement de lampadaire	Unité	ENTRETIEN COURANT
113	16153	Champlain	6	STRUCTURE ACIER	Structure de tablier	Contreventement horizontal inférieur	2016-05-07	Travée 0-0.5W, contreventement horizontal inférieur L16-L17, panneau amont: remplacer la diagonale avec soudures d'extrémité fissurée/sectionnée (voir avis technique final en date du 20160727)	D	2017	A	I	20170705_JD_0486	Close	Par COWI 2018		3221	Réparation/remplacement d'élément en acier	---	RÉPARATION
114	16154	Champlain	5	POUTRES	Systèmes structuraux	Renfort - TM 1.1	2017-06-21	TM1.1, travée 10W-11W, P7, Procéder à l'ajustement de l'appui sous le levier de support à l'axe 11W, côté aval - Ouest où il y a un décalage transversal de 22 mm	D	2017	A	I	20170621_JV_3806	Close	Par COWI 2018		0	---	---	---
115	16155	Champlain	5	POUTRES	Systèmes structuraux	Renfort - TM 1.1	2017-07-18	TM1.1, travée 30W-31W, P1, Procéder à l'ajustement de l'appui sous le levier de support à l'axe 30W, côté aval - Est où il y a un décalage longitudinal de 14 mm	D	2017	A	I	20170718_AF_0206	Close	Par COWI 2018		0	---	---	---
116	16156	Champlain	7	POUTRES	Systèmes structuraux	Renfort - Étaiement	2018-06-01	Procéder au serrage de 2 des 4 boulons à la base du 1er poteau de l'étaiement sous la P2 de la travée 13E-14E (près de l'axe 13E)	D	2017	A	I	20180601_JV_1702 20180601_JV_1703 20810601_JV_1711	À éliminer		2018: boulons serrés	0	---	---	---
117	16157	Champlain	5	PILES ET CULÉES	Unités de fondation	Chevêtre		Procéder à l'inspection annuelle de suivi des chevêtres 18W, 28W et 42W	D	2017	A	I		Close	Par COWI 2018		9010	Inspection spéciale	Global	GÉNÉRAL
118	16158	Champlain	5	PILES ET CULÉES	Unités de fondation	Chevêtre	2018-06-07	Réparer le béton des chevêtres 15W, 18W, ~~21W~~ et 28W	D	2018	A	I	20180607_[redacted]9176 20180607_[redacted]9177	Modifiée		Titre modifié	0	---	---	---
119	16159	Champlain	5	PILES ET CULÉES	Unités de fondation	Renfort - PTI chev	2018-07-03	Renfort PTI-chev 16W, **18W, 28W, 29W, 33W, et 34W** ~~et 17W~~, appliquer une couche de protection sur les barres de précontrainte corrodées	D	2018	A	I	20180703_[redacted]1154	Modifiée		Titre et coût modifiés	0	---	---	---
120	16160	Champlain	5	JOINTS DE DILATATION	Joint de dilatation	Extrémité de dalle		Réparer le joint 24W à la jonction entre l'enrobé et la glissière du côté amont et réparer le profilé cassé du joint 28W	D	2017	A	I		Close	Par COWI 2018		0	---	---	---
121	17109	Champlain	5 et 7	PILES ET CULÉES	Unités de fondation	Chevêtre	2017-06-07	Procéder à l'inspection détaillée de tous les chevêtres aux 6 mois	D	2018	A	I	20170607_MP_0700	À éliminer	COWI 2018: Le nombre de chevêtres a être inspectés sera restreint à partir d'automne 2018. La liste de chevêtres à inspecter sera émise sous peu.	Voir REC17110	9010	Inspection spéciale	Global	GÉNÉRAL
122	17110	Champlain	5	PILES ET CULÉES	Unités de fondation	Chevêtre	2018-05-29	Procéder à l'inspection de suivi des chevêtres **aux 3 mois** selon les quantités prévues aux Tableaux des travaux recommandés (voir chap 6)	D	2018	A	I	20180529_[redacted]7888 20180529_[redacted]7889 20180529_[redacted]7890 20180529_[redacted]7891 20180529_[redacted]7892 20180529_[redacted]7893 20180529_[redacted]7894	Modifiée	COWI 2018: Le nombre de chevêtres a être inspectés sera restreint à partir d'automne 2018. La liste de chevêtres à inspecter sera émise sous peu.	Titre et coût modifiés	9010	Inspection spéciale	Global	GÉNÉRAL
123	17111	Champlain	5	PILES ET CULÉES	Unités de fondation	Chevêtre	2017-06-13	Ajouter un système de renforcement aux chevêtres selon les quantités prévues aux Tableaux des travaux recommandés - Sections 5 et 7 du pont Champlain (Voir chap. 6)	D	2017	A	I	20170613_JV_3029	Close	Par COWI 2018		0	---	---	---
124	17112	Champlain	6	TABLIER	Platelage	Surface de roulement	2017-06-03	Rapiécer l'enrobé de la surface de roulement à la travée 1W-2W	D	2018	B	I	20170603_AF_806	Close	Par COWI 2018		3026	Rapiéçage à l'enrobé	m²	ENTRETIEN COURANT
125	17113	Champlain	6	STRUCTURE ACIER	Structure de tablier	Contreventement horizontal inférieur	2017-07-09	Remplacer la plaque de liaison du contreventement horizontal inférieur L13-M13 de la travée 0,5W-1W	D	2018	A	I	20170709_[redacted]4134	Reprise/ non validée		2018 : Inspection générale ne permet pas de valider ce défaut	3221	Réparation/remplacement d'élément en acier	---	RÉPARATION
126	17114	Champlain	6	STRUCTURE ACIER	Structure de tablier	Montant	2017-07-07	Remplacer le montant L17-U17 de la travée 0,5E-1E	D	2018	A	I	20170707_JD_0771 20170707_JD_0773	Close	Par COWI 2018		3221	Réparation/remplacement d'élément en acier	---	RÉPARATION
127	17115	Champlain	6	STRUCTURE ACIER	Structure de tablier	Diagonale	2017-07-07	Remplacer la diagonale L16-U17 de la travée 0,5E-1E	D	2018	A	I	20170707_JD_0741	Close	Par COWI 2018		3221	Réparation/remplacement d'élément en acier	---	RÉPARATION
128	17116	Champlain	6	STRUCTURE ACIER	Structure de tablier	Entretoise supérieure	2017-06-19	Réparer les soudures fissurées des entretoises supérieures selon les quantités prévues aux Tableaux des travaux recommandés - Section 6 du pont Champlain (voir chap 6)	D	2018	A	I	20170619_NP_4948 20170619_AF_0103	Reprise/ non validée		2018 : Inspection générale ne permet pas de valider ce défaut	3221	Réparation/remplacement d'élément en acier	---	RÉPARATION
129	17117	Champlain	5	SIGNALISATION ET STRUCTURES	Signalisation et lampadaires	Potence	2018-08-06	Remettre en fonction les luminaires éteints des lampadaires **5-1-8,** ~~5-1-10, 5-1-11~~, **5-1-12,** ~~5-1-17~~, **5-1-18**, ~~5-2-7~~, **5-2-4, 5-2-8,** ~~5-2-10~~,**5-2-12,** ~~5-2-14~~, ~~5-2-19~~, ~~5-2-20~~, ~~5-2-23~~, **5-9-24, 5-9-26, 5-9-27, 5-9-30 et 5-10-32**	D	2018	A	I	20180806_[redacted]8604	Modifiée		Titre et coût modifiés	704	Intervention sur équipement électrique/signalisation	Unité	ENTRETIEN COURANT
130	17118	Champlain	5	SIGNALISATION ET STRUCTURES	Signalisation et lampadaires	Fût	2018-07-30	Remplacer le fût du lampadaire **5-1-24** ~~5-1-54~~ (Voir avis du 2017-07-28)	D	2018	A	I	20180730_[redacted]0705 20180730_[redacted]0706 20180730_[redacted]0707 20180730_[redacted]0708 20180730_[redacted]0709 20180730_[redacted]0710	À éliminer		2018: réalisé Par O/E de PJCCI 20180731	781	Remplacement de lampadaire	Unité	ENTRETIEN COURANT
131	17119	Champlain	6	SIGNALISATION ET STRUCTURES	Signalisation et lampadaires	Potence	2018-07-19	Remplacer le luminaire manquant du lampadaire 6-9-14	D	2018	A	I	20180719_[redacted]2532 20180719_[redacted]2533	Reprise/ validée			704	Intervention sur équipement électrique/signalisation	Unité	ENTRETIEN COURANT
132	17120	Champlain	6	SIGNALISATION ET STRUCTURES	Signalisation et lampadaires	Potence	2018-07-19	Remettre en fonction le luminaire éteint des lampadaires ~~6-9-5~~, 6-9-7, **6-9-17, 6-9-18, 6-9-21,** ~~6-10-11~~, **6-10-12** et ~~6-10-16~~	D	2018	A	I	20180719_[redacted]2541	Modifiée		Titre modifié	704	Intervention sur équipement électrique/signalisation	Unité	ENTRETIEN COURANT

Tableau (**6.0**) - Tableau de suivi des recommandations

Recommandations relatives au Volume 1 du rapport d'inspection, concernant les éléments structuraux des Sections 5 et 7 du pont Champlain
Recommandations relatives au Volume 2 du rapport d'inspection, concernant les éléments structuraux de la Section 6 du pont Champlain
Recommandations relatives au Volume 3 du rapport d'inspection, concernant les structures de signalisation et les lampadaires des Sections 5, 6 et 7 du pont Champlain

Recommandation de STANTEC en 2016 (priorisation des travaux)
Commentaire COWI 2018

2018: Recommandation CLOSE
2018: Recommandation À ÉLIMINER

ID	ITEM	SECTEUR	SECTION	CATÉGORIES	GROUPE D'ÉLÉMENTS	ÉLÉMENTS	DATE D'INSPECTION	RECOMMANDATION	[redacted]	PRÉCISION DE L'ESTIMATION	ANNÉE RECOMMANDÉE	PRIORITÉ	SOUS-PRIORITÉ	PHOTOS	ÉTAT	CRITÈRE APPLIQUÉ	RAISON	ACTIVITÉ	DESCRIPTION	UNITÉ	TYPE MTQ
133	17121	Champlain	7	SIGNALISATION ET STRUCTURES	Signalisation et lampadaires	Potence	2018-07-15	Remettre en fonction le luminaire éteint des lampadaires 7-10-2, **7-10-5**, **7-9-1 et 7-4-4**		D	2018	A	I	20180715_[redacted]2168	Modifiée		Titre et coût modifiés	704	Intervention sur équipement électrique/signalisation	Unité	ENTRETIEN COURANT
134	17122	Champlain	7	POUTRES	Systèmes structuraux	Renfort - TM(+QP1.0)	2017-07-05	Ajouter deux contre-écrous au TM de la poutre1 à la travée 6E-7E		D	2018	A	I	20170502_NP_3407	Reprise/ non validée		2018: défaut non observé sur le terrain	---	---	---	---
135	17123	Champlain	7	POUTRES	Systèmes structuraux	Renfort - PTE - Diaphragme	2018-07-09	Rapiécer la gaine du PTE au diaphragme 2 de la travée 7E-8E		D	2018	A	I	20180709_[redacted]2689	Reprise/ validée			---	---	---	---
136	17124	Champlain	5	POUTRES	Systèmes structuraux	Renfort PTV - CHEV	2017-06-26	Procéder à l'ajustement du renfort PTV au chevêtre 18W		D	2017	A	I	20170626_MP_0972 20170626_MP_0973 20170626_MP_0974 20170629_NP_5810 20170629_NP_5811	Close	Par COWI 2018		---	---	---	
137	17125	Champlain	7	POUTRES	Systèmes structuraux	Renfort - TM(+QP2.1)	2017-05-22	Ajuster la perte de contact entre l'assemblage d'appui et la poutre, écart différent entre les assemblages amont (0mm) et aval (6mm), au TM (+QP 2.1) de la P1 à la travée 11E-12E		D	2017	A	I	20170522_[redacted]0488	Close	Par COWI 2018		---	---	---	
138	17126	Champlain	7	POUTRES	Systèmes structuraux	Étaiement	2017-08-01	Ajuster la perte de contact entre la semelle inférieure de la poutre et l'assise de l'étaiement de la poutre 4, 5 et 6 à la travée 12E-13E et de la poutre 3 et 4 à la travée 13E-14E		D	2018	A	I	20170801_DT_8125	Close	Par COWI 2018		---	---	---	
139	17127	Champlain	7	POUTRES	Systèmes structuraux	Renfort QP2.1	2018-06-01	Remettre en place le profilé en 'C' qui sert à confiner le caoutchouc enrobant les torons au QP 2.1 de la poutre 7 à la travée 13E-14E		D	2018	A	I	20180601_JV_1631 20180601_JV_1633	Reprise/ validée			---	---	---	---
140	17128	Champlain	6	STRUCTURE ACIER	Structure d'acier	Corde supérieure	2018-07-30	Travée 3E-4E, Ferme intérieure aval, Assemblage U0 (face amont): Remettre en place les 4 boulons manquants.		D	2017	A	I	20180730_[redacted]1741 20180730_[redacted]1742 20180730_[redacted]1743 20180730_[redacted]1746 20180730_[redacted]1747	À éliminer		Assemblage réparé	2201	Remplacement de boulons/rivets	Unité	REMPLACEMENT
141	18103	Champlain	5	POUTRES	Systèmes structuraux	Renfort - TM	2018-06-14	TM1.1 P7 tr18W-19W, Procéder à la réparation du défaut de matériaux dans l'acier dans l'aile aval de la face intérieure de la 3e diagonale de 320 mm de longueur et de 4.2mm de profondeur. (voir AVIS 7.20 du Vol.1)		D	2018	A	I	20180614_AM_6056 20180614_AM_6057 20180614_AM_6058 20180614_AM_6059 20180614_AM_6060 20180614_AM_6061 20180614_AM_6062 20180614_AM_6154 20180614_AM_6155	Nouvelle			3221	Réparation/remplacement d'élément en acier	---	RÉPARATION
142	18104	Champlain	6	STRUCTURE ACIER	Structure de tablier	Contreventement horizontal inférieur	2018-06-19	Travée 0-0.5W, contreventement horizontal inférieur L16-L17, panneau amont: réparer les soudures d'extrémité fissurées/sectionnées des diagonales. (voir chap. 7 du Vol. 2)		D	2018	A	I	20180619_AM_0036 20180619_AM_0037 20180619_AM_0038 20180619_AM_0039 20180619_AM_0040 20180619_AM_0041	Nouvelle			3221	Réparation/remplacement d'élément en acier	---	RÉPARATION
143	18105	Champlain	5	POUTRES	Systèmes structuraux	Renfort - TM	2018-06-13	TM1.1 P1 Tr18W–19W: Nettoyer et appliquer une couche de protection au niveau de la déformation de 140mm à la membrure horizontale inférieure du treillis. (voir AVIS 7.18 du Vol.1)		D	2018	A	I	20180613_[redacted]0173 20180613_[redacted]0174 20180613_[redacted]0175 20180613_[redacted]0176	Nouvelle			---	---	---	---
144	18106	Champlain	5	PILES ET CULÉES	Unités de fondation	Renfort - Super-Post	2018-07-25	Super-Post, Chevêtres 32W (face Brossard) et 33W (face Montréal): Nettoyer et appliquer une couche de protection au niveau de la barre ventrière du renfort. (voir AVIS 7.35 et 7.36 du Vol.1)		D	2018	A	I	20180725_[redacted]7451 20180725_[redacted]7452 20180725_[redacted]7580 20180725_[redacted]7581 20180725_[redacted]7582	Nouvelle			---	---	---	---
145	18107	Champlain	6	STRUCTURE ACIER	Structure de tablier	Diagonale L0-U1 (ferme amont)	2018-08-10	Portique d'extrémité L0-U1, ferme amont, Tr 1E-2E: Procéder à la sécurisation d'une plaque d'assemblage inférieure (enlever les lamelles de rouille pouvant se détacher au-dessus de la glissière amont (près de la voie 1, vers Brossard). (voir chap. 7 du Vol. 2)		D	2018	A	I	20180810_[redacted]9716 20180810_[redacted]9717 20180810_[redacted]9718 20180810_[redacted]9727 20180810_[redacted]9728	Nouvelle			---	---	---	---

Tableau 8 : Tableau (6.1) des dix (10) recommandations prioritaires

Tableau (**6.1**) - Tableau des dix (10) recommandations prioritaires

Recommandations relatives au Volume 1 du rapport d'inspection, concernant les éléments structuraux des Sections 5 et 7 du pont Champlain
Recommandations relatives au Volume 2 du rapport d'inspection, concernant les éléments structuraux de la Section 6 du pont Champlain
Recommandations relatives au Volume 3 du rapport d'inspection, concernant les structures de signalisation et les lampadaires des Sections 5, 6 et 7 du pont Champlain

#	ITEM	RECOMMANDATION	ÉTAT	PRIORITÉ	SECTION	CATÉGORIES	GROUPE D'ÉLÉMENTS	ÉLÉMENTS	[redacted]	PRÉCISION DE L'ESTIMATION	ANNÉE RECOMMANDÉE	PHOTOS
1	18103	TM1.1 P7 tr18W-19W, Procéder à la réparation du défaut de matériaux dans l'acier dans l'aile aval de la face intérieure de la 3e diagonale de 320 mm de longueur et de 4.2mm de profondeur. (voir AVIS 7.20 du Vol.1)	Nouvelle	A	5	POUTRES	Systèmes structuraux	Renfort - TM		D	2018	20180614_AM_6056 20180614_AM_6057 20180614_AM_6058 20180614_AM_6059 20180614_AM_6060 20180614_AM_6061 20180614_AM_6062 20180614_AM_6154 20180614_AM_6155
2	15780	Injecter le vide entre la poutre et l'assise du treillis modulaire selon les quantités prévues aux Tableaux des travaux recommandés (voir chap 6)	Modifiée	A	5	POUTRES	Systèmes structuraux	Renfort - TM 1.1		D	2018	20180522_[redacted]6624
3	18106	Super-Post, Chevêtres 32W (face Brossard) et 33W (face Montréal): Nettoyer et appliquer une couche de protection au niveau de la barre ventrière du renfort. (voir AVIS 7.35 et 7.36 du Vol.1)	Nouvelle	A	5	PILES ET CULÉES	Unités de fondation	Renfort - Super-Post		D	2018	20180725_[redacted]7451 20180725_[redacted]7452 20180725_[redacted]7580 20180725_[redacted]7581 20180725_[redacted]7582
4	18105	TM1.1 P1 Tr18W–19W: Nettoyer et appliquer une couche de protection au niveau de la déformation de 140mm à la membrure horizontale inférieure du treillis. (voir AVIS 7.18 du Vol.1)	Nouvelle	A	5	POUTRES	Systèmes structuraux	Renfort - TM		D	2018	20180613_[redacted]0173 20180613_[redacted]0174 20180613_[redacted]0175 20180613_[redacted]0176
5	18104	Travée 0-0.5W, contreventement horizontal inférieur L16-L17, panneau amont: réparer les soudures d'extrémité fissurées/sectionnées des diagonales. (voir chap. 7 du Vol. 2)	Nouvelle	A	6	STRUCTURE ACIER	Structure de tablier	Contreventement horizontal inférieur		D	2018	20180619_AM_0036 20180619_AM_0037 20180619_AM_0038 20180619_AM_0039 20180619_AM_0040 20180619_AM_0041
6	18107	Portique d'extrémité L0-U1, ferme amont, Tr 1E-2E: Procéder à la sécurisation d'une plaque d'assemblage inférieure (enlever les lamelles de rouille pouvant se détacher au-dessus de la glissière amont (près de la voie 1, vers Brossard). (voir chap. 7 du Vol. 2)	Nouvelle	A	6	STRUCTURE ACIER	Structure de tablier	Diagonale L0-U1 (ferme amont)		D	2018	20180810_[redacted]9716 20180810_[redacted]9717 20180810_[redacted]9718 20180810_[redacted]9727 20180810_[redacted]9728
7	17110	Procéder à l'inspection de suivi des chevêtres aux 3 mois selon les quantités prévues aux Tableaux des travaux recommandés (voir chap 6)	Modifiée	A	5 et 7	PILES ET CULÉES	Unités de fondation	Chevêtre		D	2018	20180529_[redacted]7888 20180529_[redacted]7889 20180529_[redacted]7890 20180529_[redacted]7891 20180529_[redacted]7892 20180529_[redacted]7893 20180529_[redacted]7894
8	15753	Installer un système d'instrumentation en flexion et en cisaillement pour les poutres intérieures selon les quantités prévues aux Tableaux des travaux recommandés (voir chap 6)	Modifiée	A	5	POUTRES	Systèmes structuraux	Poutre		D	2018	20180725_[redacted]7483 20180614_AM_6050
9	15754	Installer un système d'instrumentation en flexion et en cisaillement pour les poutres intérieures selon les quantités prévues aux Tableaux des travaux recommandés (voir chap 6)	Modifiée	A	7	POUTRES	Systèmes structuraux	Poutre		D	2018	20180712_[redacted]3059 20180725_[redacted]7483
10	17116	Réparer les soudures fissurées des entretoises supérieures selon les quantités prévues aux Tableaux des travaux recommandés - Section 6 du pont Champlain (voir chap 6)	Reprise/ non validée	A	6	STRUCTURE ACIER	Structure de tablier	Entretoise supérieure		D	2018	20170619_NP_4948 20170619_AF_0103

Tableau 9 : Tableau (6.2) des inspections, études et examens spéciaux requis

Tableau (**6.2**) - Inspection, études et examens spéciaux requis

Recommandations relatives au Volume 1 du rapport d'inspection, concernant les éléments structuraux des Sections 5 et 7 du pont Champlain
Recommandations relatives au Volume 2 du rapport d'inspection, concernant les éléments structuraux de la Section 6 du pont Champlain
Recommandations relatives au Volume 3 du rapport d'inspection, concernant les structures de signalisation et les lampadaires des Sections 5, 6 et 7 du pont Champlain

#	ITEM	RECOMMANDATION	ÉTAT	PRIORITÉ	SECTION	CATÉGORIES	GROUPE D'ÉLÉMENTS	ÉLÉMENTS	[redacted]	PRÉCISION DE L'ESTIMATION	ANNÉE RECOMMANDÉE	PHOTOS
1	18107	Portique d'extrémité L0-U1, ferme amont, Tr 1E-2E: Procéder à la sécurisation d'une plaque d'assemblage inférieure (enlever les lamelles de rouille pouvant se détacher au-dessus de la glissière amont (près de la voie 1, vers Brossard). (voir chap. 7 du Vol. 2)	Nouvelle	A	6	STRUCTURE ACIER	Structure de tablier	Diagonale L0-U1 (ferme amont)		D	2018	20180810_[redacted]9716 20180810_[redacted]9717 20180810_[redacted]9718 20180810_[redacted]9727 20180810_[redacted]9728
2	17110	Procéder à l'inspection de suivi des chevêtres aux 3 mois selon les quantités prévues aux Tableaux des travaux recommandés (voir chap 6)	Modifiée	A	5 et 7	PILES ET CULÉES	Unités de fondation	Chevêtre		D	2018	20180529_[redacted]7888 20180529_[redacted]7889 20180529_[redacted]7890 20180529_[redacted]7891 20180529_[redacted]7892 20180529_[redacted]7893 20180529_[redacted]7894
3	15753	Installer un système d'instrumentation en flexion et en cisaillement pour les poutres intérieures selon les quantités prévues aux Tableaux des travaux recommandés (voir chap 6)	Modifiée	A	5	POUTRES	Systèmes structuraux	Poutre		D	2018	20180725_[redacted]7483 20180614_AM_6050
4	15754	Installer un système d'instrumentation en flexion et en cisaillement pour les poutres intérieures selon les quantités prévues aux Tableaux des travaux recommandés (voir chap 6)	Modifiée	A	7	POUTRES	Systèmes structuraux	Poutre		D	2018	20180712_[redacted]3059 20180725_[redacted]7483
5	10122	Enlever les fragments de béton lâches (sécurisation) des éléments en béton du tablier selon les quantités prévues aux Tableaux des travaux recommandés (voir chap 6)	Modifiée	A	5 et 7	POUTRES	Systèmes structuraux	Poutre		D	2018	20185029_[redacted]7725 20185029_[redacted]7726 20185029_[redacted]7727
6	10268	Travée 1W-2W - L0 amont : Faire des inspections annuelles de suivi de la fissure qui a été réparée par ajout de plaque	Reprise/ non validée	A	6	STRUCTURE ACIER	Structure d'acier	Assemblage inférieur		0	2018	0
7	10503	Travée 3W-4W, ferme extérieure Amont, corde inférieure à L10-L12, ferme intérieure Amont, corde inférieure à L0-L2, assemble inférieur à L0. Travée 1W-2W, ferme centrale, diagonale à M8-M9, ferme Aval, corde inférieure à L6-L7, diagonale à M11-L12. Travée 3E-4E, contreventement vertical à L8-U8. Réaliser des inspections de suivi annuel.	Reprise/ non validée	A	6	STRUCTURE ACIER	Structure de tablier	Assemblage inférieur, contreventement vertical, corde inférieure, diagonale		D	2018	0
8	7081	Surveiller le comportement des joints d'origine en période de gel-dégel (automne et printemps)	Reprise/ validée	B	5	JOINTS DE DILATATION	Joint de dilatation	Extrémité de dalle		D	2018	20180629_AM_6909 20180629_AM_6910 20180629_AM_6911 20180629_AM_6912 20180629_AM_6913 20180629_AM_6914 20180629_AM_6915

Tableau 10 : Tableau (6.3) des travaux projetés pour les trois (3) prochaines années

Tableau (**6.3**) - Travaux projetés pour les trois(3) prochaines années

Recommandations relatives au Volume 1 du rapport d'inspection, concernant les éléments structuraux des Sections 5 et 7 du pont Champlain
Recommandations relatives au Volume 2 du rapport d'inspection, concernant les éléments structuraux de la Section 6 du pont Champlain
Recommandations relatives au Volume 3 du rapport d'inspection, concernant les structures de signalisation et les lampadaires des Sections 5, 6 et 7 du pont Champlain

#	ITEM	RECOMMANDATION	ÉTAT	PRIORITÉ	SECTION	CATÉGORIES	GROUPE D'ÉLÉMENTS	ÉLÉMENTS	[redacted]	PRÉCISION DE L'ESTIMATION	ANNÉE RECOMMANDÉE	PHOTOS
1	18103	TM1.1 P7 tr18W-19W, Procéder à la réparation du défaut de matériaux dans l'acier dans l'aile aval de la face intérieure de la 3e diagonale de 320 mm de longueur et de 4.2mm de profondeur. (voir AVIS 7.20 du Vol.1)	Nouvelle	A	5	POUTRES	Systèmes structuraux	Renfort - TM		D	2018	20180614_AM_6056 20180614_AM_6057 20180614_AM_6058 20180614_AM_6059 20180614_AM_6060 20180614_AM_6061 20180614_AM_6062 20180614_AM_6154 20180614_AM_6155
2	15780	Injecter le vide entre la poutre et l'assise du treillis modulaire selon les quantités prévues aux Tableaux des travaux recommandés (voir chap 6)	Modifiée	A	5	POUTRES	Systèmes structuraux	Renfort - TM 1.1		D	2018	20180522_[redacted]6624
3	18106	Super-Post, Chevêtres 32W (face Brossard) et 33W (face Montréal): Nettoyer et appliquer une couche de protection au niveau de la barre ventrière du renfort. (voir AVIS 7.35 et 7.36 du Vol.1)	Nouvelle	A	5	PILES ET CULÉES	Unités de fondation	Renfort - Super-Post		D	2018	20180725_[redacted]7451 20180725_[redacted]7452 20180725_[redacted]7580 20180725_[redacted]7581 20180725_[redacted]7582
4	18105	TM1.1 P1 Tr18W–19W: Nettoyer et appliquer une couche de protection au niveau de la déformation de 140mm à la membrure horizontale inférieure du treillis. (voir AVIS 7.18 du Vol.1)	Nouvelle	A	5	POUTRES	Systèmes structuraux	Renfort - TM		D	2018	20180613_[redacted]0173 20180613_[redacted]0174 20180613_[redacted]0175 20180613_[redacted]0176
5	18104	Travée 0-0.5W, contreventement horizontal inférieur L16-L17, panneau amont: réparer les soudures d'extrémité fissurées/sectionnées des diagonales. (voir chap. 7 du Vol. 2)	Nouvelle	A	6	STRUCTURE ACIER	Structure de tablier	Contreventement horizontal inférieur		D	2018	20180619_AM_0036 20180619_AM_0037 20180619_AM_0038 20180619_AM_0039 20180619_AM_0040 20180619_AM_0041
6	17116	Réparer les soudures fissurées des entretoises supérieures selon les quantités prévues aux Tableaux des travaux recommandés - Section 6 du pont Champlain (voir chap 6)	Reprise/ non validée	A	6	STRUCTURE ACIER	Structure de tablier	Entretoise supérieure		D	2018	20170619_NP_4948 20170619_AF_0103
7	7129	Réparer le fût de la pile 19W.	Modifiée	A	5	PILES ET CULÉES	Unités de fondation	Fût		D	2018	20180614_AM_6191 20180614_AM_6192 20180614_AM_6193
8	9111	Support d'attache côté aval : Procéder à la sécurisation des supports de conduits endommagés au-dessus de la Voie Maritime.	Reprise/ non validée	A	6	ÉLECTRICITÉ ET CONTRÔLES	Dispositif de retenue	Glissière		D	2017	0
9	9112	Support d'attache côté amont. Procéder à la sécurisation des supports de conduits endommagés au-dessus de la Voie Maritime.	Reprise/ non validée	A	6	ÉLECTRICITÉ ET CONTRÔLES	Dispositif de retenue	Glissière		D	2017	0
10	10107	Remplacer les joints de dilatation selon les quantités prévues aux Tableaux des travaux recommandés (voir chap 6)	Modifiée	A	5	JOINTS DE DILATATION	Joint de dilatation	Extrémité de dalle		D	2018	20180629_AM_6909 20180629_AM_6910 20180629_AM_6911 20180629_AM_6912 20180629_AM_6913 20180629_AM_6914 20180629_AM_6915
11	10117	Réparer le renforcement en PRFC des poutres selon les quantités prévues aux Tableaux des travaux recommandés (voir chap 6)	Modifiée	A	5	POUTRES	Systèmes structuraux	Renfort - PRFC		D	2018	20180621_[redacted]0056 20180621_[redacted]0057
12	10118	Réparer le renforcement en PRFC des poutres selon les quantités prévues aux Tableaux des travaux recommandés (voir chap 6)	Modifiée	A	7	POUTRES	Systèmes structuraux	Renfort - PRFC		D	2018	20180809_[redacted]1390 20180809_[redacted]1417
13	10500	Travée 1E-2E, ferme amont, corde inférieure L2-L3, L3-L4, L4-L5, L5-L6 et assemblage L4: renforcement d'éléments d'acier. Voir relevé de dommage du 2015-09-04.	Reprise/ non validée	A	6	STRUCTURE ACIER	Structure d'acier	Corde inférieure		0	2018	0

Tableau (**6.3**) - Travaux projetés pour les trois(3) prochaines années

Recommandations relatives au Volume 1 du rapport d'inspection, concernant les éléments structuraux des Sections 5 et 7 du pont Champlain
Recommandations relatives au Volume 2 du rapport d'inspection, concernant les éléments structuraux de la Section 6 du pont Champlain
Recommandations relatives au Volume 3 du rapport d'inspection, concernant les structures de signalisation et les lampadaires des Sections 5, 6 et 7 du pont Champlain

#	ITEM	RECOMMANDATION	ÉTAT	PRIORITÉ	SECTION	CATÉGORIES	GROUPE D'ÉLÉMENTS	ÉLÉMENTS	[redacted]	PRÉCISION DE L'ESTIMATION	ANNÉE RECOMMANDÉE	PHOTOS
14	15783	Réparer le béton, adjacent à la pince du contreventement du treillis, de la poutre P6 à la travée 17W-18W et de la poutre P6 de la travée 40W-41W.	Reprise/ validée	A	5	POUTRES	Systèmes structuraux	Renfort - TM 1.1		D	2018	20180710_[redacted]2871
15	15794	Réparer localement le renforcement en PRFC des diaphragmes selon les quantités prévues aux Tableaux des travaux recommandés (voir chap 6)	Modifiée	A	5	POUTRES	Systèmes structuraux	Renfort - PRFCdiaph		D	2018	20180531_[redacted]8291
16	15795	Réparer localement le renforcement en PRFC des diaphragmes selon les quantités prévues aux Tableaux des travaux recommandés (voir chap 6)	Modifiée	A	7	POUTRES	Systèmes structuraux	Renfort - PRFCdiaph		D	2018	20180718_[redacted]2278
17	15805	Remplacer le fût des lampadaires 6-9-6, 6-10-6 et 6-10-22	Reprise/ validée	A	6	SIGNALISATION ET STRUCTURES	Signalisation et lampadaires	Fût		D	2018	20180810_[redacted]8518
18	15807	Remplacer les lampadaires 6-10-14, 6-9-17 et 6-10-20	Reprise/ non validée	A	6	SIGNALISATION ET STRUCTURES	Signalisation et lampadaires	Potence		D	2017	20180810_[redacted]9448 20180806_[redacted]8839
19	16151	Remplacer le fût des lampadaires 7-7-3, 7-7-4, 7-8-3, 7-8-4, et 7-10-3	Reprise/ validée	A	7	SIGNALISATION ET STRUCTURES	Signalisation et lampadaires	Fût		D	2018	20180730_[redacted]0554
20	16152	Remplacer le fût des lampadaires 5-1-13, 5-1-14, 5-1-16, 5-1-18, 5-1-19, 5-2-4, 5-2-13, 5-2-21, 5-2-22, 5-2-24, 5-10-30 et 5-10-32	Modifiée	A	5	SIGNALISATION ET STRUCTURES	Signalisation et lampadaires	Fût		D	2018	20180806_[redacted]8602 20180806_[redacted]8603
21	16158	Réparer le béton des chevêtres 15W, 18W et 28W	Modifiée	A	5	PILES ET CULÉES	Unités de fondation	Chevêtre		D	2018	20180607_[redacted]9176 20180607_[redacted]9177
22	16159	Renfort PTI-chev 16W, 18W, 28W, 29W, 33W, et 34W, appliquer une couche de protection sur les barres de précontrainte corrodées	Modifiée	A	5	PILES ET CULÉES	Unités de fondation	Renfort - PTI chev		D	2018	20180703_[redacted]1154
23	17113	Remplacer la plaque de liaison du contreventement horizontal inférieur L13-M13 de la travée 0,5W-1W	Reprise/ non validée	A	6	STRUCTURE ACIER	Structure de tablier	Contreventement horizontal inférieur		D	2018	20170709_[redacted]4134
24	17117	Remettre en fonction les luminaires éteints des lampadaires 5-1-8, , 5-1-12, 5-1-18, 5-2-4, 5-2-8, 5-2-12, 5-9-24, 5-9-26, 5-9-27, 5-9-30 et 5-10-32	Modifiée	A	5	SIGNALISATION ET STRUCTURES	Signalisation et lampadaires	Potence		D	2018	20180806_[redacted]8604
25	17119	Remplacer le luminaire manquant du lampadaire 6-9-14	Reprise/ validée	A	6	SIGNALISATION ET STRUCTURES	Signalisation et lampadaires	Potence		D	2018	20180719_[redacted]2532 20180719_[redacted]2533
26	17120	Remettre en fonction le luminaire éteint des lampadaires 6-9-7, 6-9-17, 6-9-18, 6-9-21 et 6-10-12.	Modifiée	A	6	SIGNALISATION ET STRUCTURES	Signalisation et lampadaires	Potence		D	2018	20180719_[redacted]2541
27	17121	Remettre en fonction le luminaire éteint des lampadaires 7-10-2, 7-10-5, 7-9-1 et 7-4-4	Modifiée	A	7	SIGNALISATION ET STRUCTURES	Signalisation et lampadaires	Potence		D	2018	20180715_[redacted]2168
28	17122	Ajouter deux contre-écrous au TM de la poutre1 à la travée 6E-7E	Reprise/ non validée	A	7	POUTRES	Systèmes structuraux	Renfort - TM(+QP1.0)		D	2018	20170502_NP_3407
29	17123	Rapiécer la gaine du PTE au diaphragme 2 de la travée 7E-8E	Reprise/ validée	A	7	POUTRES	Systèmes structuraux	Renfort - PTE - Diaphragme		D	2018	20180709_[redacted]2689
30	17127	Remettre en place le profilé en 'C' qui sert à confiner le caoutchouc enrobant les torons au QP 2.1 de la poutre 7 à la travée 13E-14E	Reprise/ validée	A	7	POUTRES	Systèmes structuraux	Renfort QP2.1		D	2018	20180601_JV_1631 20180601_JV_1633
31	8499	Pont CH, drain amont adjacent à 2W, (2W-1W) : Réparer les deux fissures montrées et apporter les ajustements pour ne plus que ça fissure (voir pièce jointe)	Reprise/ non validée	B	6	DRAINAGE	Platelage	Système de drainage		D		0
32	10091	Réparer le béton des poutres selon les quantités prévues aux Tableaux des travaux recommandés (voir chap 6)	Modifiée	B	5	POUTRES	Systèmes structuraux	Poutre		D	2018	20180528_[redacted]7618
33	10092	Réparer le béton des poutres selon les quantités prévues aux Tableaux des travaux recommandés (voir chap 6)	Modifiée	B	7	POUTRES	Systèmes structuraux	Poutre		D	2018	20180710_[redacted]2772 20180710_[redacted]2773
34	10093	Injecter les fissures des poutres selon les quantités prévues aux Tableaux des travaux recommandés (voir chap 6)	Modifiée	B	5	POUTRES	Systèmes structuraux	Poutre		D	2018	20180703_[redacted]1206 20180703_[redacted]1207 20180703_[redacted]1237
35	10094	Injecter les fissures des poutres selon les quantités prévues aux Tableaux des travaux recommandés (voir chap 6)	Modifiée	B	7	POUTRES	Systèmes structuraux	Poutre		D	2018	20180718_[redacted]2279

Tableau (**6.3**) - Travaux projetés pour les trois(3) prochaines années

Recommandations relatives au Volume 1 du rapport d'inspection, concernant les éléments structuraux des Sections 5 et 7 du pont Champlain
Recommandations relatives au Volume 2 du rapport d'inspection, concernant les éléments structuraux de la Section 6 du pont Champlain
Recommandations relatives au Volume 3 du rapport d'inspection, concernant les structures de signalisation et les lampadaires des Sections 5, 6 et 7 du pont Champlain

#	ITEM	RECOMMANDATION	ÉTAT	PRIORITÉ	SECTION	CATÉGORIES	GROUPE D'ÉLÉMENTS	ÉLÉMENTS	[redacted]	PRÉCISION DE L'ESTIMATION	ANNÉE RECOMMANDÉE	PHOTOS
36	10098	Réparer le béton du platelage selon les quantités prévues aux Tableaux des travaux recommandés (voir chap 6) (seulement Tr 23W-24W)	Modifiée	B	5	TABLIER	Platelage	Platelage		D	2018	20180723_[redacted]0905 20180723_[redacted]0931
37	10099	Réparer le béton du platelage selon les quantités prévues aux Tableaux des travaux recommandés (voir chap 6) (seulement Tr 11E-12E et 12E-13E)	Reprise/ validée	B	7	TABLIER	Platelage	Platelage		D	2018	20180531_JV_1497 20180531_JV_1590
38	10497	Travée 0,5E-1E, ferme amont: montant L14-U14 et L15-M15, remplacer les plaques de liaison perforées.	Reprise/ non validée	B	6	STRUCTURE ACIER	Structure d'acier	Corde inférieure		D	2018	20170520_VL_2511
39	15792	Remplacer les boulons manquants des plaques couvre-joint et des lisses en GTOG au droit de la glissière médiane selon les quantités prévues aux Tableaux des travaux recommandés (voir chap 6)	Modifiée	B	5	JOINTS DE DILATATION	Dispositif de retenue	Glissière médiane		D	2018	20180807_[redacted]8945
40	15793	Remplacer les boulons manquants des plaques couvre-joint et des lisses en GTOG au droit de la glissière médiane selon les quantités prévues aux Tableaux des travaux recommandés (voir chap 6)	Reprise/ validée	B	7	JOINTS DE DILATATION	Dispositif de retenue	Glissière médiane		D	2018	20180813_[redacted]2913
41	15798	Fixer les drains amont et aval aux axes 26W et 25W et le drain amont à l'axe 27W.	Modifiée	B	5	DRAINAGE	Platelage	Système de drainage		D	2018	20180626_[redacted]0501 20180627_[redacted]0629 20180627_[redacted]0630
42	15803	Abaisser les plaques d'assises du côté aval du portique SS 130. Démolir localement le béton au besoin. Remonter le panneau principal au besoin	Reprise/ validée	B	6	SIGNALISATION ET STRUCTURES	Signalisation et lampadaires	Tige d'ancrage		D	2018	20180801_HB_1034 20180801_HB_1035
43	6988	L10-U10 / amont (près du lampadaire 6/10-18) : Remplacer les boulons trop courts (six au total) par des boulons galvanisés conformes.	Reprise/ non validée	B	6	STRUCTURE ACIER	Structure d'acier	Assemblage supérieur		D	2018	0
44	10498	Travée 1W-2W, contreventement horizontal inférieur L4-L5, panneau aval: remplacer les pièces d'assemblage et boulons du contreventement présentant de la perte de matériau très importante. Voir relevé de dommage du 2015-09-02.	Reprise/ non validée	B	6	STRUCTURE ACIER	Structure d'acier	Corde inférieure		0	2018	0
45	10256	Axe 2E (centre) : Réparer l'appareil d'appui supérieur, en acier.	Reprise/ validée	C	6	APPAREILS D'APPUIS ET GOUJONS	Unités de fondation	Appareil d'appui		0	2018	20180710_MP_0009
46	10258	Axe 4E voies 1 et 6, axe 4W voie 6: Réparer le profilé fissuré et cassé du joint de dilatation.	Reprise/ validée	C	6	MURS DE SOUTÈNEMENT	Joint de dilatation	Profilé		D	2018	20180808_[redacted]9290 20180808_[redacted]9414
47	10259	Axe 2E : Remplacer le joint de dilatation.	Reprise/ non validée	C	6	JOINTS DE DILATATION	Joint de dilatation	Extrémité de dalle Barre de support		0	2017	20180730_[redacted]1809 20180730_[redacted]1810 20180730_[redacted]1811
48	10265	Travées 1W-2W, 3W-4W, 1E-2E, 2E-3E et 3E-4E - corde supérieure aval intérieure à l'axe U0 : Remettre en place les boulons manquants. Voir tableau annexé Activites_CH_6_2015.	Reprise/ non validée	C	6	STRUCTURE ACIER	Structure d'acier	Corde supérieure		0	2018	0
49	15802	Remettre en fonction les feux de voie LS10-V5, LS4A-V5 et LS1-V1 (feu de voie éteint)	Modifiée	B	6	SIGNALISATION ET STRUCTURES	Signalisation et lampadaires	Feu de voie		D	2018	20180715_[redacted]2179 20180719_[redacted]2445 20180807_[redacted]9192

Tableau 11 : Tableaux des travaux recommandés aux sections 5 et 7 du pont Champlain

Fichier: Tableaux des travaux recommandés - Sections 5 et 7 du pont Champlain
Élément: Chevêtre
Recommandations: 17110 – Inspection de suivi des chevêtres
Référence MTQ: N/A
Description MTQ: N/A
Seuil: CEC 1, 2 ou 3

Localisation		Quantité	
No. Section	No. Axe	2018	CEC
5	5W	1 unité	1
5	6W	1 unité	1
5	7W	1 unité	1
5	8W	1 unité	2
5	9W	1 unité	1
5	10W	1 unité	1
5	11W	1 unité	1
5	12W	1 unité	2
5	13W	1 unité	2
5	14W	1 unité	1
5	15W	1 unité	3
5	16W	1 unité	2
5	17W	1 unité	1
5	18W	1 unité	1
5	19W	1 unité	1
5	20W	1 unité	1
5	21W	1 unité	1
5	22W	1 unité	2
5	23W	1 unité	2
5	24W	1 unité	1
5	25W	1 unité	2
5	26W	1 unité	2
5	27W	1 unité	3
5	28W	1 unité	3
5	29W	1 unité	1
5	30W	1 unité	1
5	31W	1 unité	1
5	32W	1 unité	1
5	33W	1 unité	2
5	34W	1 unité	1
5	35W	1 unité	2
5	36W	1 unité	2
5	37W	1 unité	1
5	38W	1 unité	1
5	39W	1 unité	2
5	40W	1 unité	1
5	41W	1 unité	3
5	42W	1 unité	1
5	43W	1 unité	2
7	5E	1 unité	2
7	6E	1 unité	2
7	7E	1 unité	2
7	8E	1 unité	2
7	9E	1 unité	2

Fichier: Tableaux des travaux recommandés - Sections 5 et 7 du pont Champlain
Élément: Chevêtre
Recommandations: 17110 – Inspection de suivi des chevêtres
Référence MTQ: N/A
Description MTQ: N/A
Seuil: CEC 1, 2 ou 3

Localisation		Quantité	
No. Section	No. Axe	2018	CEC
7	10E	1 unité	2
7	11E	1 unité	2
7	13E	1 unité	2

17110 – Inspection de suivi des chevêtres (section 5 et 7)

Quantité totale	47 unité
Quantité totale majorée	47 unité
Coût unitaire	[redacted]
Coût total	

CONSORTIUM

Stantec CIMA exp.

Fichier: Tableaux des travaux recommandés - Sections 6 du pont Champlain
Élément: Entretoises supérieures
Recommandations: 17116 - Réparer les soudures fissurées des entretoises

Référence MTQ: 3221
Description MTQ: Réparation/remplacement d'élément en acier
Seuil: Soudure fissurée et CEC inférieur à 3

Localisation			Quantité	CEC
No. Section	No. travée	Localisation	Nb d'unité	
6	1W-2W	U12	1	1
6	0-0.5W	U19	1	1
6	0-0.5W	U21	1	1
6	0-0.5W	U23	1	1

17116 - Réparer les soudures fissurées des entretoises (section6)

Quantité totale 4 unité

Fichier: Tableaux des travaux recommandés - Sections 5 et 7 du pont Champlain
Élément: Autres éléments de joint
Recommandations: 10107 - Remplacer les joints de dilatation
Référence MTQ: Activité 3051
Description MTQ: Remplacement d'un joint de tablier
Seuil : CEC 2 ou 1 pour l'extrémité de dalle

Localisation		Quantité	Travaux	Commentaire
No. Section	No. Axe	2018	en cours 2018?	CEC
5	7W	0 m	Joint remplacé	
5	8W	0 m	Joint remplacé	
5	9W	0 m	Joint remplacé	
5	15W	0 m	non	CEC 3 au profilé
5	19W	0 m	non	CEC 3 au profilé
5	23W	0 m	non	CEC 3 extrémité dalle, profilé
5	24W	0 m	non	CEC 3 extrémité dalle, profilé
5	25W	0 m	non	CEC 3 au profilé
5	26W	0 m	non	CEC 3 au profilé
5	27W	0 m	non	
5	29W	0 m	non	CEC 3 extrémité dalle, profilé
5	30W	0 m	Joint remplacé	
5	31W	0 m	Joint remplacé	
5	32W	0 m	Joint remplacé	
5	33W	0 m	Joint remplacé	
5	34W	0 m	Joint remplacé	CEC 2 au profilé, donc non requis
5	35W	0 m	Joint remplacé	
5	37W	0 m	Joint remplacé	
5	38W	24 m	non	CEC 1 extrémité de dalle
5	39W	0 m	Joint remplacé	
5	40W	0 m	Joint remplacé	
5	41W	0 m	Joint remplacé	
5	43W	0 m	non	

10107 - Remplacer le joint de dilatation (Section 5)		MAJORATION
Quantité totale	24 m	
Quantité totale majorée	24 m	1

Fichier: Tableaux des travaux recommandés - Sections 5 et 7 du pont Champlain
Élément: Autres éléments de joint
Recommandations: 15762 - Remplacer les boulons manquants des plaques couvre-joint et des lisses en GTOG au droit de la glissière médiane
15763 -Remplacer les boulons manquants des plaques couvre-joint et des lisses en GTOG au droit de la glissière médiane
Référence MTQ: -
Description MTQ: -
Seuil : -

Localisation		Quantité 2018	Élément
No. Section	No. Axe ou Travée		
5	5W-6W	0 unité	Lisse GTOG
5	6W-7W	1 unité	Lisse GTOG
5	13W-14W	4 unité	Couvre-Joint
5	13W-14W	1 unité	Lisse GTOG
5	14W-15W	3 unité	Lisse GTOG
5	20W-21W	1 unité	Lisse GTOG
5	22W-23W	3 unité	Lisse GTOG
5	27W-28W	1 unité	Lisse GTOG
5	31W-32W	2 unité	Lisse GTOG
5	32W-33W	3 unité	Couvre-Joint
5	33W-34W	1 unité	Couvre-Joint
5	34W-35W	2 unité	Couvre-Joint
5	35W-36W	2 unité	Couvre-Joint
5	36W-37W	1 unité	Lisse GTOG
7	4E-5E	0 unité	Lisse GTOG
7	6E-7E	1 unité	Lisse GTOG
7	6E-10E	2 unité	Couvre-Joint
7	11E-12E	1 unité	Lisse GTOG

15762 - Remplacer les boulons manquants des plaques couvre-joint et des lisses en GTOG au droit de la glissière médiane (Section 5)

Quantité totale	25 unité
Quantité totale majorée	25 unité
Coût unitaire	[redacted]
Coût total	

15763 - Remplacer les boulons manquants des plaques couvre-joint et des lisses en GTOG au droit de la glissière médiane (Section 7)

Quantité totale	1 unité
Quantité totale majorée	1 unité
Coût unitaire	[redacted]
Coût total	

Fichier: Tableaux des travaux recommandés - Sections 5 et 7 du pont Champlain
Élément: Platelage
Recommandations: 10098 - Réparer le béton du platelage
10099 - Réparer le béton du platelage
Référence MTQ: Activité 3131
Description MTQ: Réparation dalle sur poutres et dalle épaisse
Seuil: Éclatement/Délaminage du béton (travée choisie selon analyse de STANTEC)

Localisation			Quantité	À réparer selon
No. Section	No. Travée		2018	COWI (2018)
5	4W-5W		0,65 m²	non
5	5W-6W		0,29 m²	non
5	6W-7W		3,91 m²	non
5	7W-8W		1,09 m²	non
5	8W-9W		1,00 m²	non
5	9W-10W		3,43 m²	non
5	10W-11W		3,98 m²	non
5	11W-12W		0,00 m²	non
5	12W-13W		0,25 m²	non
5	13W-14W		0,94 m²	non
5	14W-15W		0,18 m²	non
5	15W-16W		0,60 m²	non
5	17W-18W		0,09 m²	non
5	18W-19W		0,75 m²	non
5	19W-20W		1,39 m²	non
5	21W-22W		0,15 m²	non
5	22W-23W		0,90 m²	non
5	23W-24W		1,70 m²	oui
5	24W-25W		6,78 m²	non
5	25W-26W		0,35 m²	non
5	26W-27W		1,95 m²	non
5	27W-28W		1,12 m²	non
5	28W-29W		2,99 m²	non
5	29W-30W		0,13 m²	non
5	30W-31W		0,33 m²	non
5	31W-32W		1,90 m²	non
5	33W-34W		0,60 m²	non
5	34W-35W		3,60 m²	non
5	35W-36W		0,96 m²	non
5	36W-37W		4,18 m²	non
5	37W-38W		0,00 m²	non
5	39W-40W		0,00 m²	non
5	40W-41W		10,45 m²	non
5	41W-42W		0,57 m²	non
5	42W-43W		0,19 m²	non
7	4E-5E		3,79 m²	non
7	6E-7E		1,92 m²	non
7	7E-8E		3,52 m²	non
7	8E-9E		0,89 m²	non
7	9E-10E		1,64 m²	non
7	10E-11E		0,48 m²	non
7	11E-12E		21,36 m²	oui
7	12E-13E		35,82 m²	oui
7	13E-14E		2,28 m²	non

10098 - Réparer			MAJORATION
	Quantité totale	2 m²	
	Quantité totale majorée	2 m²	1,15
	Coût total	[redacted]	

10099 - Réparer			
	Quantité totale	57 m²	
	Quantité totale majorée	66 m²	1,15
	Coût total	[redacted]	

Fichier: Tableaux des travaux recommandés - Sections 5 et 7 du pont Champlain
Élément: Poutres précontraintes
Recommandations: 15753 - Installer un système d'instrumentation en flexion et en cisaillement pour les poutres intérieures
15754 - Installer un système d'instrumentation en flexion et en cisaillement pour les poutres intérieures
Référence MTQ: N/A
Description MTQ: N/A
Seuil: Évolution marquante des défauts et quantité de fissures le long des câbles de précontrainte

Localisation			Quantité	Évolution CEC	Commentaire
No. Section	No. travée	No. poutre	2018		
5	7W-8W	4	1 unité	De 2 à 2	Fiss Lcab 4 non instrumenté
5	8W-9W	4	0 unité	De 2 à 2	*poutre renforcée
5	13W-14W	4	1 unité	De 1 à 1	Fiss Lcab 5 non instrumenté
5	14W-15W	4	0 unité	De 1 à 1	*poutre renforcée
5	17W-18W	4	0 unité	De 1 à 1	*poutre renforcée
5	18W-19W	3	1 unité	De 1 à 1	Fiss Lcab 5 non instrumenté
5	18W-19W	6	1 unité	De 2 à 2	Fiss Lcab 5 non instrumenté
5	24W-25W	6	1 unité	De 2 à 2	Fiss Lcab 5 non instrumenté
5	26W-27W	4	1 unité	De 1 à 1	Fiss Lcab 5 non instrumenté
5	30W-31W	5	0 unité	De 1 à 1	*poutre renforcée
5	32W-33W	4	0 unité	De 2 à 2	*poutre renforcée Fiss Lcab 4 + DEL Peri
5	37W-38W	6	1 unité	De 2 à 2	Fiss Lcab + DEL Peri
5	40W-41W	4	1 unité	De 2 à 1	Fiss Lcab 4 non instrumenté
5	42W-43W	3	1 unité	De 1 à 1	Ecl. + TV
5	42W-43W	4	0 unité	De 2 à 2	*poutre renforcée Fiss Lcab 5 non instrumenté
7	5E-6E	4	0 unité	De 1 à 1	
7	7E-8E	5	1 unité	De 1 à 1	
7	10E-11E	4	0 unité	De 1 à 1	*poutre renforcée
7	10E-11E	6	0 unité	De 1 à 1	*poutre renforcée
7	11E-12E	3	0 unité	De 2 à 2	Bcp de fissures le long des câbles

15753 - Installer un système d'instrumentation en flexion et en cisaillement pour les poutres intérieures (Section 5)

Quantité totale	9 unité
Quantité totale majorée	9 unité

15754 -Installer un système d'instrumentation en flexion et en cisaillement pour les poutres intérieures (Section 7)

Quantité totale	1 unité
Quantité totale majorée	1 unité

Fichier: Tableaux des travaux recommandés - Sections 5 et 7 du pont Champlain
Élément: Poutres précontraintes
Recommandations: 10093 - Injecter les fissures des poutres
10094 - Injecter les fissures des poutres
Référence MTQ: Activité 3106
Description MTQ: Obturation de fissures par injection
Seuil: Fissure ayant une ouverture supérieure à 0,5mm dans du béton sain

Localisation			Quantité
No. Section	No. travée	No. poutre	2018
5	6W-7W	7	2 m
5	12W-13W	1	4 m
5	14W-15W	1	3 m
5	16W-17W	1	1 m
5	17W-18W	4	5 m
5	19W-20W	3	3 m
5	21W-22W	7	11 m
5	23W-24W	1	2 m
5	24W-25W	5	9 m
5	27W-28W	1	3 m
5	27W-28W	2	1 m
5	27W-28W	7	24 m
5	28W-29W	7	43 m
5	29W-30W	1	9 m
5	29W-30W	5	4 m
5	29W-30W	7	42 m
5	30W-31W	5	26 m
5	31W-32W	1	0 m
5	31W-32W	6	4 m
5	31W-32W	7	23 m
5	33W-34W	1	3 m
5	33W-34W	7	0 m
5	34W-35W	1	3 m
5	34W-35W	7	6 m
5	35W-36W	4	9 m
5	40W-41W	4	52 m
5	40W-41W	5	11 m
5	40W-41W	6	12 m
5	40W-41W	7	30 m
5	42W-43W	3	6 m
5	42W-43W	4	20 m
5	42W-43W	5	19 m
5	43W-44W	6	7 m
5	43W-44W	7	29 m

Fichier: Tableaux des travaux recommandés - Sections 5 et 7 du pont Champlain
Élément: Poutres précontraintes
Recommandations: 10093 - Injecter les fissures des poutres
10094 - Injecter les fissures des poutres
Référence MTQ: Activité 3106
Description MTQ: Obturation de fissures par injection
Seuil: Fissure ayant une ouverture supérieure à 0,5mm dans du béton sain

Localisation			Quantité
No. Section	No. travée	No. poutre	2018
7	6E-7E	1	18 m
7	6E-7E	4	5 m
7	8E-9E	2	35 m
7	10E-11E	2	8 m
7	10E-11E	3	16 m
7	10E-11E	4	34 m
7	10E-11E	5	19 m
7	10E-11E	6	38 m
7	11E-12E	4	25 m
7	12E-13E	1	3 m
7	12E-13E	2	9 m
7	13E-14E	7	8 m

10093 - Injecter les fissures des poutres (Section 5)

Quantité totale	422 m
Quantité totale majorée	430 m

10094 - Injecter les fissures des poutres (Section 7)

Quantité totale	218 m
Quantité totale majorée	220 m

Fichier: Tableaux des travaux recommandés - Sections 5 et 7 du pont Champlain
Élément: Poutres précontraintes
Recommandations: 10091 - Réparer le béton des poutres
10092 - Réparer le béton des poutres
Référence MTQ: Activité 3124
Description MTQ: Réparation de poutre en béton précontraint
Seuil: Éclatement / Délaminage du béton **pour une poutre non réparée récemment**

Localisation			Quantité réelle 2018	Quantité révisée avec seuil 2018	Commentaire
No. Section	No. travée	No. poutre			
5	4W-5W	1	0,63 m²	0,00 m²	Réparée récemment
5	4W-5W	2	6,42 m²	6,42 m²	---
5	4W-5W	3	1,94 m²	1,94 m²	---
5	4W-5W	4	1,50 m²	1,50 m²	---
5	4W-5W	5	2,42 m²	2,42 m²	---
5	4W-5W	6	3,31 m²	3,31 m²	---
5	4W-5W	7	0,58 m²	0,00 m²	Réparée récemment
5	5W-6W	1	0,09 m²	0,00 m²	Réparée récemment
5	5W-6W	2	0,93 m²	0,93 m²	---
5	5W-6W	3	2,50 m²	2,50 m²	---
5	5W-6W	4	0,55 m²	0,55 m²	---
5	5W-6W	5	0,99 m²	0,99 m²	---
5	5W-6W	6	0,64 m²	0,64 m²	---
5	6W-7W	1	0,35 m²	0,00 m²	Réparée récemment
5	6W-7W	2	0,66 m²	0,66 m²	---
5	6W-7W	3	0,21 m²	0,21 m²	---
5	6W-7W	4	1,33 m²	1,33 m²	---
5	6W-7W	5	1,15 m²	1,15 m²	---
5	6W-7W	6	0,60 m²	0,60 m²	---
5	6W-7W	7	0,45 m²	0,00 m²	Réparée récemment
5	7W-8W	2	0,63 m²	0,63 m²	---
5	7W-8W	3	0,63 m²	0,63 m²	---
5	7W-8W	4	0,69 m²	0,69 m²	---
5	7W-8W	5	3,03 m²	3,03 m²	---
5	7W-8W	6	0,24 m²	0,24 m²	---
5	8W-9W	2	0,38 m²	0,38 m²	---
5	8W-9W	3	0,49 m²	0,49 m²	---
5	8W-9W	4	0,94 m²	0,94 m²	---
5	8W-9W	5	1,32 m²	1,32 m²	---
5	8W-9W	6	0,82 m²	0,82 m²	---
5	9W-10W	1	0,16 m²	0,00 m²	Réparée récemment
5	9W-10W	2	2,53 m²	2,53 m²	---
5	9W-10W	3	1,08 m²	1,08 m²	---
5	9W-10W	4	1,14 m²	1,14 m²	---
5	9W-10W	5	0,85 m²	0,85 m²	---
5	9W-10W	6	1,46 m²	1,46 m²	---
5	9W-10W	7	1,62 m²	0,00 m²	Réparée récemment
5	10W-11W	2	1,73 m²	1,73 m²	---
5	10W-11W	3	1,13 m²	1,13 m²	---
5	10W-11W	4	1,18 m²	1,18 m²	---
5	10W-11W	5	1,38 m²	1,38 m²	---
5	10W-11W	6	4,47 m²	4,47 m²	---
5	11W-12W	2	0,63 m²	0,63 m²	---
5	11W-12W	3	0,94 m²	0,94 m²	---
5	11W-12W	4	1,24 m²	1,24 m²	---
5	11W-12W	5	1,65 m²	1,65 m²	---
5	11W-12W	6	2,99 m²	2,99 m²	---
5	11W-12W	7	0,25 m²	0,00 m²	Réparée récemment
5	12W-13W	1	0,24 m²	0,00 m²	Réparée récemment
5	12W-13W	2	1,27 m²	1,27 m²	---
5	12W-13W	3	0,75 m²	0,75 m²	---
5	12W-13W	4	0,73 m²	0,73 m²	---
5	12W-13W	5	3,17 m²	3,17 m²	---

Fichier: Tableaux des travaux recommandés - Sections 5 et 7 du pont Champlain
Élément: Poutres précontraintes
Recommandations: 10091 - Réparer le béton des poutres
10092 - Réparer le béton des poutres
Référence MTQ: Activité 3124
Description MTQ: Réparation de poutre en béton précontraint
Seuil: Éclatement / Délaminage du béton **pour une poutre non réparée récemment**

Localisation			Quantité réelle 2018	Quantité révisée avec seuil 2018	Commentaire
No. Section	No. travée	No. poutre			
5	12W-13W	6	1,09 m²	1,09 m²	---
5	12W-13W	7	0,11 m²	0,00 m²	Réparée récemment
5	13W-14W	2	0,62 m²	0,62 m²	---
5	13W-14W	3	0,76 m²	0,76 m²	---
5	13W-14W	4	1,48 m²	1,48 m²	---
5	13W-14W	5	0,72 m²	0,72 m²	---
5	13W-14W	6	1,40 m²	1,40 m²	---
5	14W-15W	2	0,10 m²	0,10 m²	---
5	14W-15W	3	1,02 m²	1,02 m²	---
5	14W-15W	4	0,89 m²	0,89 m²	---
5	14W-15W	5	2,80 m²	2,80 m²	---
5	14W-15W	6	1,95 m²	1,95 m²	---
5	14W-15W	7	0,00 m²	0,00 m²	Réparée récemment
5	15W-16W	1	1,30 m²	1,30 m²	---
5	15W-16W	2	0,78 m²	0,78 m²	---
5	15W-16W	3	2,73 m²	2,73 m²	---
5	15W-16W	4	0,45 m²	0,45 m²	---
5	15W-16W	5	1,43 m²	1,43 m²	---
5	15W-16W	6	0,95 m²	0,95 m²	---
5	16W-17W	1	8,01 m²	0,00 m²	Réparée récemment
5	16W-17W	2	0,50 m²	0,50 m²	---
5	16W-17W	3	1,10 m²	1,10 m²	---
5	16W-17W	4	1,18 m²	0,00 m²	Réparée récemment
5	16W-17W	5	1,64 m²	1,64 m²	---
5	16W-17W	6	2,04 m²	2,04 m²	---
5	16W-17W	7	0,12 m²	0,00 m²	Réparée récemment
5	17W-18W	2	0,25 m²	0,25 m²	---
5	17W-18W	3	1,60 m²	1,60 m²	---
5	17W-18W	4	2,77 m²	2,77 m²	---
5	17W-18W	5	0,52 m²	0,52 m²	---
5	17W-18W	6	0,91 m²	0,91 m²	---
5	17W-18W	7	0,00 m²	0,00 m²	Réparée récemment
5	18W-19W	2	0,65 m²	0,65 m²	---
5	18W-19W	3	1,06 m²	1,06 m²	---
5	18W-19W	4	0,06 m²	0,00 m²	Réparée récemment
5	18W-19W	5	0,20 m²	0,20 m²	---
5	18W-19W	7	0,22 m²	0,00 m²	Réparée récemment
5	19W-20W	1	0,01 m²	0,00 m²	Réparée récemment
5	19W-20W	2	2,15 m²	2,15 m²	---
5	19W-20W	3	0,28 m²	0,28 m²	---
5	19W-20W	5	2,49 m²	2,49 m²	---
5	19W-20W	6	0,90 m²	0,90 m²	---
5	19W-20W	7	0,24 m²	0,00 m²	Réparée récemment
5	20W-21W	1	0,02 m²	0,00 m²	Réparée récemment
5	20W-21W	2	0,47 m²	0,47 m²	---
5	20W-21W	3	1,14 m²	1,14 m²	---
5	20W-21W	4	0,27 m²	0,27 m²	---
5	20W-21W	5	0,53 m²	0,53 m²	---
5	20W-21W	6	2,36 m²	2,36 m²	---
5	20W-21W	7	0,42 m²	0,00 m²	Réparée récemment
5	21W-22W	1	0,00 m²	0,00 m²	Réparée récemment
5	21W-22W	2	1,04 m²	1,04 m²	---
5	21W-22W	3	3,01 m²	3,01 m²	---

Fichier: Tableaux des travaux recommandés - Sections 5 et 7 du pont Champlain
Élément: Poutres précontraintes
Recommandations: 10091 - Réparer le béton des poutres
10092 - Réparer le béton des poutres
Référence MTQ: Activité 3124
Description MTQ: Réparation de poutre en béton précontraint
Seuil: Éclatement / Délaminage du béton **pour une poutre non réparée récemment**

Localisation			Quantité réelle 2018	Quantité révisée avec seuil 2018	Commentaire
No. Section	No. travée	No. poutre			
5	21W-22W	4	1,66 m²	1,66 m²	---
5	21W-22W	5	1,93 m²	1,93 m²	---
5	21W-22W	6	0,39 m²	0,39 m²	---
5	21W-22W	7	3,27 m²	3,27 m²	Réparée récemment
5	22W-23W	1	2,43 m²	0,00 m²	Réparée récemment
5	22W-23W	2	1,05 m²	1,05 m²	---
5	22W-23W	3	0,35 m²	0,35 m²	---
5	22W-23W	4	0,70 m²	0,70 m²	---
5	22W-23W	5	0,47 m²	0,47 m²	---
5	22W-23W	6	0,98 m²	0,98 m²	---
5	22W-23W	7	0,36 m²	0,00 m²	Réparée récemment
5	23W-24W	1	50,77 m²	50,77 m²	---
5	23W-24W	3	0,31 m²	0,00 m²	Réparée récemment
5	23W-24W	4	0,50 m²	0,50 m²	---
5	23W-24W	5	0,75 m²	0,75 m²	---
5	23W-24W	6	1,13 m²	1,13 m²	---
5	23W-24W	7	1,40 m²	1,40 m²	---
5	24W-25W	1	0,19 m²	0,00 m²	Réparée récemment
5	24W-25W	2	0,22 m²	0,22 m²	---
5	24W-25W	3	0,14 m²	0,14 m²	---
5	24W-25W	4	1,87 m²	1,87 m²	---
5	24W-25W	5	0,85 m²	0,85 m²	---
5	24W-25W	6	4,07 m²	4,07 m²	---
5	24W-25W	7	0,06 m²	0,00 m²	Réparée récemment
5	25W-26W	2	0,38 m²	0,38 m²	---
5	25W-26W	3	0,15 m²	0,15 m²	---
5	25W-26W	5	0,50 m²	0,50 m²	---
5	25W-26W	6	0,10 m²	0,10 m²	---
5	25W-26W	7	0,13 m²	0,00 m²	Réparée récemment
5	26W-27W	1	0,94 m²	0,94 m²	---
5	26W-27W	2	0,17 m²	0,17 m²	---
5	26W-27W	3	0,40 m²	0,40 m²	---
5	26W-27W	4	3,55 m²	3,55 m²	---
5	26W-27W	5	0,72 m²	0,72 m²	---
5	26W-27W	6	0,19 m²	0,19 m²	---
5	26W-27W	7	0,25 m²	0,00 m²	Réparée récemment
5	27W-28W	1	2,40 m²	2,40 m²	---
5	27W-28W	2	0,03 m²	0,03 m²	---
5	27W-28W	4	0,60 m²	0,60 m²	---
5	27W-28W	5	0,00 m²	0,00 m²	---
5	27W-28W	6	0,61 m²	0,61 m²	---
5	27W-28W	7	3,81 m²	3,81 m²	---
5	28W-29W	2	0,25 m²	0,25 m²	---
5	28W-29W	3	0,04 m²	0,00 m²	Caché par PRFC
5	28W-29W	4	0,05 m²	0,00 m²	Réparée récemment
5	28W-29W	5	0,00 m²	0,00 m²	Réparée récemment
5	28W-29W	7	7,0 m²	6,95 m²	---
5	29W-30W	1	6,8 m²	6,76 m²	---
5	29W-30W	3	0,2 m²	0,21 m²	---
5	29W-30W	5	0,3 m²	0,27 m²	---
5	29W-30W	6	0,2 m²	0,24 m²	---
5	29W-30W	7	44,2 m²	44,19 m²	---
5	30W-31W	2	0,5 m²	0,45 m²	---

Fichier: Tableaux des travaux recommandés - Sections 5 et 7 du pont Champlain
Élément: Poutres précontraintes
Recommandations: 10091 - Réparer le béton des poutres
10092 - Réparer le béton des poutres
Référence MTQ: Activité 3124
Description MTQ: Réparation de poutre en béton précontraint
Seuil: Éclatement / Délaminage du béton **pour une poutre non réparée récemment**

Localisation			Quantité réelle 2018	Quantité révisée avec seuil 2018	Commentaire
No. Section	No. travée	No. poutre			
5	30W-31W	3	0,3 m²	0,25 m²	---
5	30W-31W	5	0,3 m²	0,30 m²	
5	30W-31W	6	0,1 m²	0,15 m²	---
5	31W-32W	1	4,6 m²	4,61 m²	---
5	31W-32W	2	0,2 m²	0,22 m²	---
5	31W-32W	3	0,5 m²	0,52 m²	---
5	31W-32W	5	0,1 m²	0,09 m²	---
5	31W-32W	6	0,0 m²	0,02 m²	---
5	31W-32W	7	16,3 m²	16,31 m²	---
5	32W-33W	1	0,3 m²	0,27 m²	---
5	32W-33W	3	0,1 m²	0,09 m²	---
5	32W-33W	5	0,5 m²	0,49 m²	---
5	32W-33W	6	0,0 m²	0,03 m²	---
5	32W-33W	7	0,1 m²	0,10 m²	---
5	33W-34W	1	4,6 m²	4,62 m²	---
5	33W-34W	2	0,3 m²	0,31 m²	---
5	33W-34W	3	0,05 m²	0,05 m²	---
5	33W-34W	4	0,00 m²	0,00 m²	Réparée récemment
5	33W-34W	5	0,27 m²	0,27 m²	---
5	33W-34W	6	0,04 m²	0,04 m²	---
5	33W-34W	7	5,16 m²	5,16 m²	---
5	34W-35W	1	6,05 m²	6,05 m²	---
5	34W-35W	2	0,01 m²	0,01 m²	---
5	34W-35W	4	0,04 m²	0,04 m²	---
5	34W-35W	5	0,01 m²	0,01 m²	---
5	34W-35W	6	0,16 m²	0,16 m²	---
5	34W-35W	7	11,90 m²	11,90 m²	---
5	35W-36W	2	0,09 m²	0,09 m²	---
5	35W-36W	3	0,09 m²	0,09 m²	---
5	35W-36W	4	0,18 m²	0,18 m²	---
5	35W-36W	5	0,18 m²	0,18 m²	---
5	35W-36W	6	0,03 m²	0,03 m²	---
5	36W-37W	5	0,09 m²	0,00 m²	Réparée récemment
5	36W-37W	7	0,24 m²	0,24 m²	---
5	37W-38W	2	0,03 m²	0,03 m²	---
5	37W-38W	3	0,07 m²	0,07 m²	---
5	37W-38W	4	0,09 m²	0,09 m²	---
5	37W-38W	5	0,22 m²	0,22 m²	---
5	37W-38W	6	0,24 m²	0,24 m²	---
5	37W-38W	7	1,83 m²	1,83 m²	---
5	38W-39W	2	0,23 m²	0,23 m²	---
5	38W-39W	3	0,32 m²	0,32 m²	---
5	38W-39W	5	0,60 m²	0,60 m²	---
5	38W-39W	6	1,04 m²	1,04 m²	---
5	38W-39W	7	0,04 m²	0,00 m²	---
5	39W-40W	1	0,15 m²	0,15 m²	---
5	39W-40W	2	0,04 m²	0,04 m²	---
5	39W-40W	5	0,75 m²	0,75 m²	---
5	40W-41W	3	0,00 m²	0,00 m²	---
5	40W-41W	4	0,00 m²	0,00 m²	---
5	40W-41W	6	0,04 m²	0,04 m²	---
5	41W-42W	2	0,01 m²	0,01 m²	---
5	41W-42W	3	0,28 m²	0,28 m²	---

Fichier: Tableaux des travaux recommandés - Sections 5 et 7 du pont Champlain
Élément: Poutres précontraintes
Recommandations: 10091 - Réparer le béton des poutres
10092 - Réparer le béton des poutres
Référence MTQ: Activité 3124
Description MTQ: Réparation de poutre en béton précontraint
Seuil: Éclatement / Délaminage du béton **pour une poutre non réparée récemment**

Localisation			Quantité réelle 2018	Quantité révisée avec seuil 2018	Commentaire
No. Section	No. travée	No. poutre			
5	41W-42W	5	0,30 m²	0,30 m²	---
5	41W-42W	7	0,27 m²	0,00 m²	---
5	42W-43W	1	0,34 m²	0,00 m²	Réparée récemment
5	42W-43W	2	0,00 m²	0,00 m²	---
5	42W-43W	3	4,30 m²	4,30 m²	---
5	42W-43W	4	0,84 m²	0,00 m²	Réparée récemment
5	42W-43W	5	0,78 m²	0,78 m²	---
5	42W-43W	6	0,09 m²	0,09 m²	---
5	42W-43W	7	0,02 m²	0,02 m²	---
5	43W-44W	2	0,26 m²	0,26 m²	---
5	43W-44W	3	0,54 m²	0,54 m²	---
5	43W-44W	4	4,62 m²	4,62 m²	---
5	43W-44W	5	13,23 m²	13,23 m²	---
5	43W-44W	7	33,56 m²	33,56 m²	---
7	4E-5E	2	5,36 m²	5,36 m²	---
7	4E-5E	3	3,17 m²	3,17 m²	---
7	4E-5E	4	3,34 m²	3,34 m²	---
7	4E-5E	5	3,63 m²	3,63 m²	---
7	4E-5E	6	8,50 m²	8,50 m²	---
7	4E-5E	7	1,17 m²	0,00 m²	Réparée récemment
7	5E-6E	1	0,23 m²	0,00 m²	Réparée récemment
7	5E-6E	2	0,76 m²	0,76 m²	---
7	5E-6E	3	0,76 m²	0,76 m²	---
7	5E-6E	4	8,78 m²	8,78 m²	---
7	5E-6E	5	3,48 m²	3,48 m²	---
7	5E-6E	6	1,86 m²	1,86 m²	---
7	5E-6E	7	1,12 m²	0,00 m²	Réparée récemment
7	6E-7E	1	4,38 m²	4,38 m²	---
7	6E-7E	2	2,24 m²	2,24 m²	---
7	6E-7E	3	0,54 m²	0,54 m²	---
7	6E-7E	4	0,36 m²	0,36 m²	---
7	6E-7E	5	1,18 m²	1,18 m²	---
7	6E-7E	6	1,95 m²	1,95 m²	---
7	6E-7E	7	0,00 m²	0,00 m²	Réparée récemment
7	7E-8E	1	0,66 m²	0,00 m²	Réparée récemment
7	7E-8E	2	1,70 m²	1,70 m²	---
7	7E-8E	3	1,22 m²	1,22 m²	---
7	7E-8E	4	1,38 m²	1,38 m²	---
7	7E-8E	5	1,74 m²	1,74 m²	---
7	7E-8E	6	4,77 m²	4,77 m²	---
7	7E-8E	7	2,21 m²	2,21 m²	---
7	8E-9E	1	0,75 m²	0,75 m²	Réparée récemment
7	8E-9E	2	0,36 m²	0,36 m²	---
7	8E-9E	3	0,80 m²	0,80 m²	---
7	8E-9E	4	3,32 m²	3,32 m²	---
7	8E-9E	5	3,49 m²	3,49 m²	---
7	8E-9E	6	3,06 m²	3,06 m²	---
7	8E-9E	7	3,90 m²	3,90 m²	---
7	9E-10E	1	1,20 m²	0,00 m²	---
7	9E-10E	2	0,90 m²	0,90 m²	---
7	9E-10E	3	0,54 m²	0,54 m²	---
7	9E-10E	4	2,76 m²	2,76 m²	---
7	9E-10E	5	0,68 m²	0,68 m²	---

Fichier: Tableaux des travaux recommandés - Sections 5 et 7 du pont Champlain
Élément: Poutres précontraintes
Recommandations: 10091 - Réparer le béton des poutres
10092 - Réparer le béton des poutres
Référence MTQ: Activité 3124
Description MTQ: Réparation de poutre en béton précontraint
Seuil: Éclatement / Délaminage du béton **pour une poutre non réparée récemment**

Localisation			Quantité réelle 2018	Quantité révisée avec seuil 2018	Commentaire
No. Section	No. travée	No. poutre			
7	9E-10E	6	1,69 m²	1,69 m²	---
7	9E-10E	7	0,00 m²	0,00 m²	Réparée récemment
7	10E-11E	1	0,02 m²	0,00 m²	Réparée récemment
7	10E-11E	2	2,05 m²	2,05 m²	---
7	10E-11E	3	2,22 m²	2,22 m²	---
7	10E-11E	4	2,76 m²	2,76 m²	---
7	10E-11E	5	2,54 m²	2,54 m²	---
7	10E-11E	6	1,20 m²	1,20 m²	---
7	10E-11E	7	0,40 m²	0,00 m²	Réparée récemment
7	11E-12E	1	1,46 m²	1,46 m²	---
7	11E-12E	7	0,00 m²	0,00 m²	Réparée récemment
7	12E-13E	1	1,84 m²	1,84 m²	---
7	12E-13E	2	0,69 m²	0,69 m²	---
7	12E-13E	4	0,62 m²	0,62 m²	---
7	12E-13E	7	2,35 m²	2,35 m²	---
7	13E-14E	1	2,75 m²	2,75 m²	---
7	13E-14E	2	10,13 m²	10,13 m²	---
7	13E-14E	3	5,42 m²	5,42 m²	---
7	13E-14E	4	3,26 m²	3,26 m²	---
7	13E-14E	5	3,09 m²	3,09 m²	---
7	13E-14E	6	0,84 m²	0,84 m²	---
7	13E-14E	7	0,75 m²	0,00 m²	Réparée récemment

10091 - Réparer le béton des poutres (Section 5)

Quantité totale	376 m²
Quantité totale majorée	440 m²

10092 - Réparer le béton des poutres (Section 7)

Quantité totale	129 m²
Quantité totale majorée	150 m²

Fichier: Tableaux des travaux recommandés - Sections 5 et 7 du pont Champlain
Élément: Renfort - PRFC
Recommandations: 10117 - Réparer le renforcement en PRFC des poutres
10118 - Réparer le renforcement en PRFC des poutres
Référence MTQ: 0 (Activité inexistante)
Description MTQ: 0 (Activité inexistante)
Seuil: Bulles, décollement et déchirement du PRFC (aucun TM ou étaiement, ou TM à venir

Localisation			Quantité 2018	TM ou étaiement ?
No. Section	No. travée	No. poutre		
5	23W-24W	2	1,0 m	non
5	39W-40W	4	1,0 m	non
7	11E-12E	4	1,0 m	non
7	12E-13E	3	--	oui

10117 - Réparer le renforcement en PRFC des poutres (Section 5)

Quantité totale	3,0 m
Quantité totale majorée	3 m

10118 - Réparer le renforcement en PRFC des poutres (Section 7)

Quantité totale	1 m
Quantité totale majorée	
Coût unitaire	[redacted]
Coût total	

Fichier: Tableaux des travaux recommandés - Sections 5 et 7 du pont Champlain
Élément: Renfort - PRFC_diaph
Recommandations: 15794 - Réparer localement le renforcement en PRFC des diaphragmes
15795 - Réparer localement le renforcement en PRFC des diaphragmes
Référence MTQ: N/A
Description MTQ: N/A
Seuil: Bulle d'air, décollement et déchirement du PRFC

Localisation			Quantité
No. Section	No. Travée	Axe dia	2018
5	11W-12W	2	0,4 m
5	19W-20W	2	2,5 m
5	19W-20W	3	0,0 m
5	20W-21W	2	0,1 m
5	20W-21W	3	0,1 m
5	28W-29W	3	0,2 m
5	31W-32W	2	0,0 m
5	36W-37W	2	0,0 m
5	36W-37W	3	0,2 m
5	38W-39W	3	0,0 m
5	40W-41W	2	1,0 m
5	43W-44W	2	0,1 m
7	10E-11E	2	0,2 m
7	10E-11E	6	0,5 m

15794-Réparer localement le renforcement en PRFC des diaphragmes (Section 5)

Quantité totale	5 m
Quantité totale majorée	6 m
Coût unitaire	[redacted]
Coût total	

15795 - Réparer localement le renforcement en PRFC des diaphragmes (Section 7)

Quantité totale	0 m
Quantité totale majorée	1 m
Coût unitaire	[redacted]
Coût total	

Fichier: Tableaux des travaux recommandés - Sections 5 et 7 du pont Champlain
Élément: Platelage
Recommandations: 10122 - Enlever les fragments lâches (sécurisation) des éléments en béton du tablier
Référence MTQ: Activité 1081
Description MTQ: Enlèvement de fragments de béton
Seuil: Risque de chute de fragments de béton

Localisation			Quantité	Photo
No. Section	No. Travée / No /	Élément	2018	2018
5	5W-6W	P3	0,00 m²	
5	5W-6W	P5	0,00 m²	
5	9W-10W	P2	1,00 m²	20180529_[redacted]7725 20180529_[redacted]7726
5	38W-39W	P5	0,00 m²	

10122 - Enlever les fragments lâches (sécurisation) des éléments en béton du tablier (Section 5 et 7)

Quantité totale	1 m²
Quantité totale majorée	10 m²
Coût unitaire	[redacted]
Coût total	

Fichier: Tableaux des travaux recommandés - Sections 5 et 7 du pont Champlain
Élément: Renfort - TM 1.1
Recommandations: 15780 - Injecter le vide entre la poutre et l'assise du treillis modulaire
Référence MTQ: 0 (Activité inexistante)
Description MTQ: 0 (Activité inexistante)
Seuil: Perte de contact entre la poutre et l'assise du treillis modulaire

Localisation			Quantité 2018	Priorité
No. Section	No. travée	No. poutre		
5	4W-5W	1	4 unité	A
5	4W-5W	7	5 unité	A
5	5W-6W	7	1 unité	A
5	6W-7W	1	1 unité	A
5	8W-9W	7	4 unité	A (En priorité, car PERTE CONT MILIEU **70%**)
5	10W-11W	7	2 unité	A
5	11W-12W	1	4 unité	A
5	13W-14W	7	1 unité	A
5	14W-15W	7	1 unité	A
5	15W-16W	1	4 unité	A
5	15W-16W	7	4 unité	A
5	16W-17W	1	1 unité	A
5	16W-17W	7	1 unité	A
5	17W-18W	1	2 unité	A
5	17W-18W	7	5 unité	A
5	19W-20W	1	3 unité	A
5	20W-21W	7	1 unité	A
5	21W-22W	7	0 unité	A
5	25W-26W	1	3 unité	A
5	25W-26W	7	0 unité	A
5	26W-27W	1	0 unité	A
5	27W-28W	7	4 unité	A
5	28W-29W	1	1 unité	
5	30W-31W	1	3 unité	A (En priorité, car PERTE CONT MILIEU 80%)
5	30W-31W	7	5 unité	A
5	35W-36W	7	4 unité	A
5	36W-37W	1	3 unité	A
5	36W-37W	7	1 unité	A
7	4E-5E	1	1 unité	A
7	4E-5E	7	1 unité	A

15780 - Injecter le vide entre la poutre et l'assise du treillis modulaire (Section 5)

Quantité totale	70 unité
Quantité totale majorée	70 unité

CHAPITRE 7. ÉLÉMENTS SENSIBLES ET AVIS TECHNIQUES

7.1. Travée 8W-9W, PRFC, Poutre P7

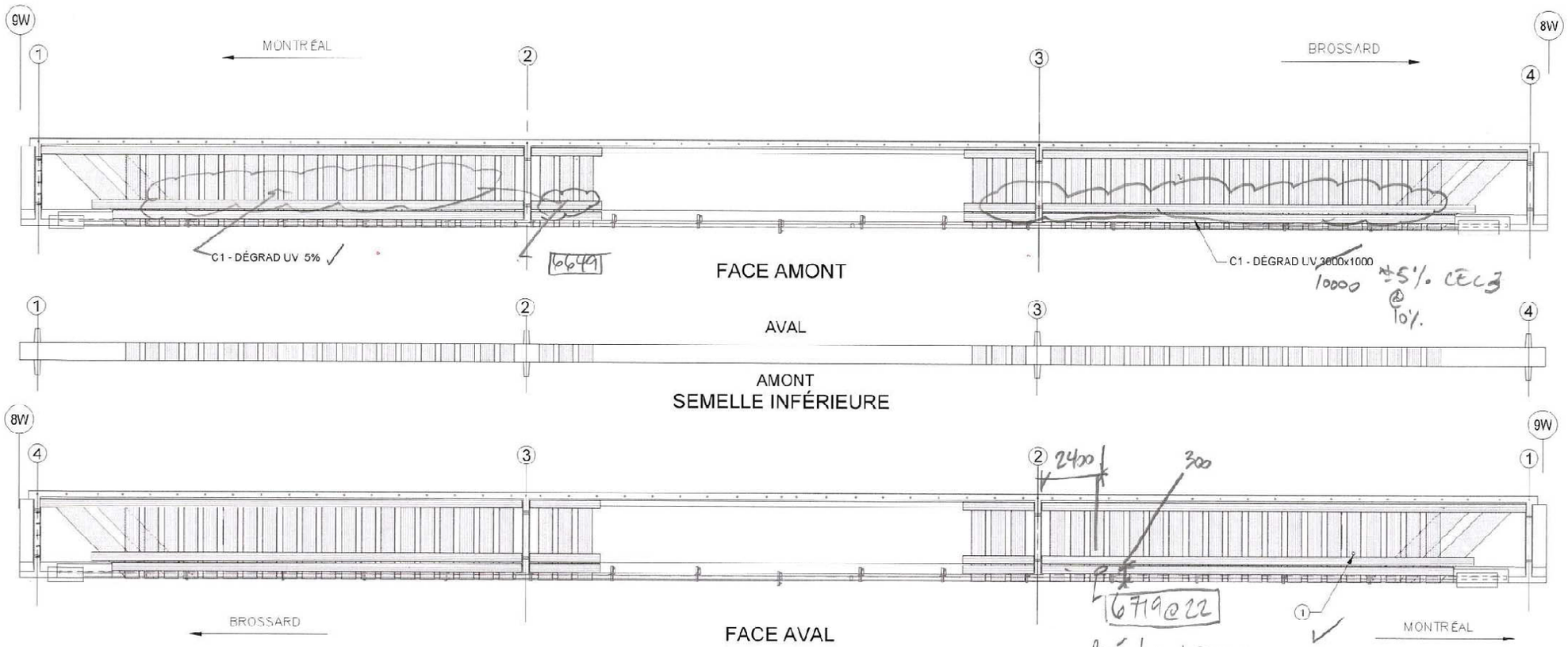

POUTRE AVEC BANDES DE TFC

localisation ±5mm par meuleuse C1-AG EXT (CEC3, 1%D?) AVIS

RÉFÉRENCE	COMMENTAIRE
1.	TYP. : C1 - AG EXT - TROUS D'INGÉNIERIE Ø3/4" DANS BANDE HORIZ. INF. (SUPPORTS PTE ET PTE ADD) CEC4

COMPOSANT	TYPE	TOTAL INSPECTÉ	UNITÉS	L'ÉTAT DU MATÉRIAU A	B	C	D	CEC
BANDES DE TFC	P			95 89	0	5	0/1	4 3
RENFORT-PRFC								4 3

Pont JACQUES CARTIER et CHAMPLAIN Incorporée

CONSORTIUM Stantec CIMA exp

Inspection des sections 5,6 et 7 du pont Champlain 2015-2018 No. Contrat: 62450

Inspecté par: [redacted]

Date: 20180522

Section: SECTION 5

Localisation: 8W-9W

Elément: RENFORT-PRFC P7

20180522_[redacted]_6719.JPG
2018.05.22

20180522_[redacted]_6720.JPG
2018.05.22

20180522_[redacted]_6721.JPG
2018.05.22

20180522_[redacted]_6722.JPG
2018.05.22

7.2. Travée 7W-8W, PRFC, Poutre P7

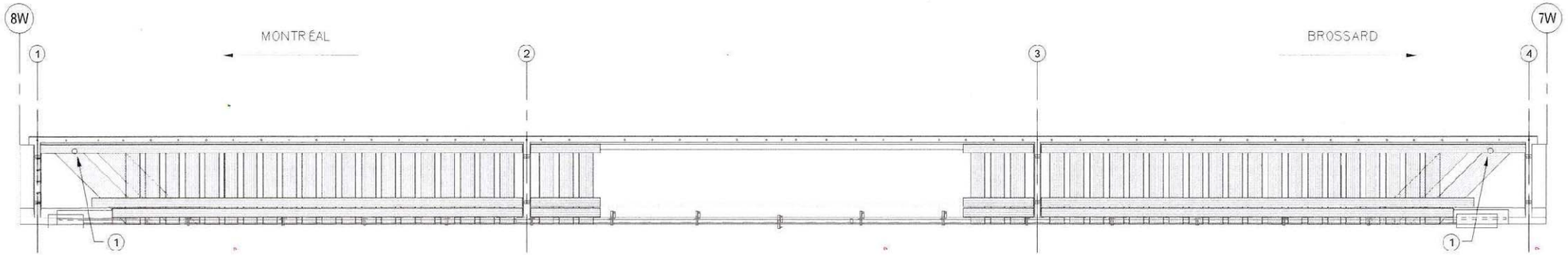

FACE AMONT

SEMELLE INFÉRIEURE

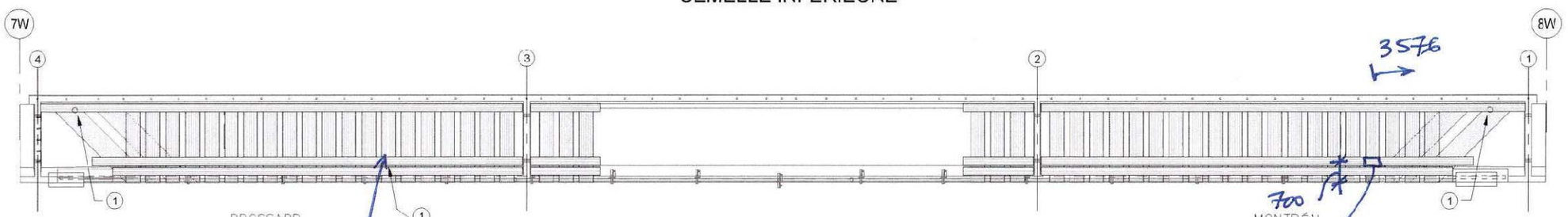

FACE AVAL

POUTRE AVEC BANDES DE TFC

C1-DEGRAD UV 500X300 (11.C) 6852

Avis { C1 - DELOLL SUB 400 x 300 = 120000mm² d'une bande (CEC 2, 1.C) 6937/38

RÉFÉRENCE	COMMENTAIRE
1	C1 - AC EXT TROUS D'INGÉNIERIE Ø75 CEC 4

COMPOSANT	TYPE	TOTAL INSPECTÉ	UNITÉS	L'ETAT DU MATÉRIAU A	B	C	D	CEC
BANDES DE TFC	P			100	0	0	0	1/2
ANCRAGES MÉCANIQUES	P			98	N/A			
RENFORT-PRFC								1/2

Ponts JACQUES CARTIER + CHAMPLAIN Bridges

CONSORTIUM Stantec CIMA exp.

Inspection des sections 5,6 et 7 du pont Champlain 2015-2018 No. Contrat: 62450

Inspecté par: [redacted]

Date: 20/20523

Section: SECTION 5

Localisation: 7W-8W

Élément: RENFORT-PRFC P7

20180523_[redacted]_6937
40a x
300
2018.05.23

20180523_[redacted]_6938
400x
300
2018.05.23

7.3. PILE 5W, CHEVÊTRE

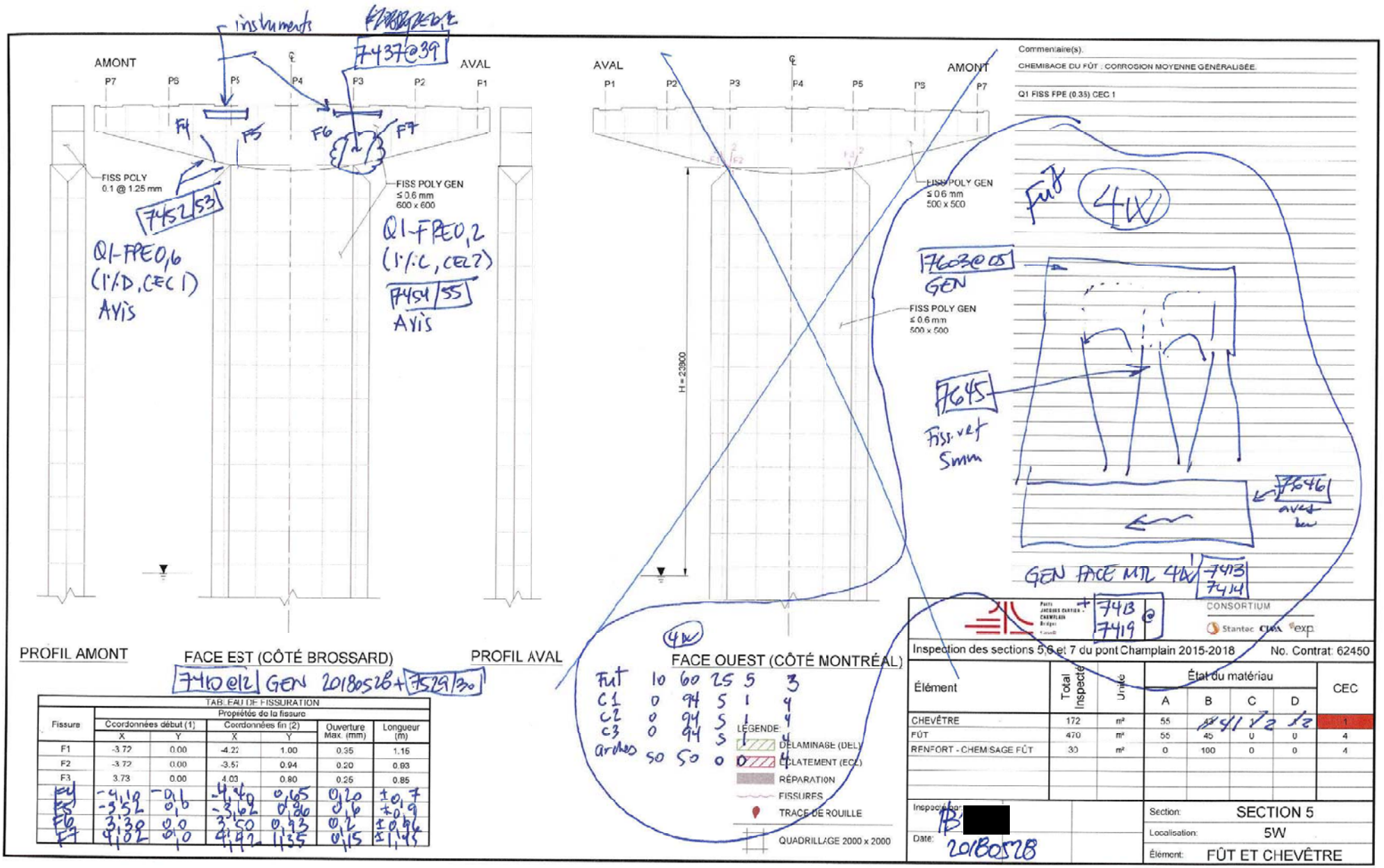

TABLEAU DE FISSURATION

Fissure	Propriétés de la fissure					
	Coordonnées début (1)		Coordonnées fin (2)		Ouverture Max. (mm)	Longueur (m)
	X	Y	X	Y		
F1	-3.72	0.00	-4.22	1.00	0.35	1.15
F2	-3.72	0.00	-3.57	0.94	0.20	0.93
F3	3.73	0.00	4.03	0.80	0.25	0.85
F4	-4,19	-0,1	-4,40	0,65	0,20	±0,7
F5	-3,52	0,1	-3,62	0,86	0,16	±0,9
F6	3,39	0,0	3,50	0,93	0,2	±0,96
F7	4,02	0,0	4,22	1,35	0,15	±1,05

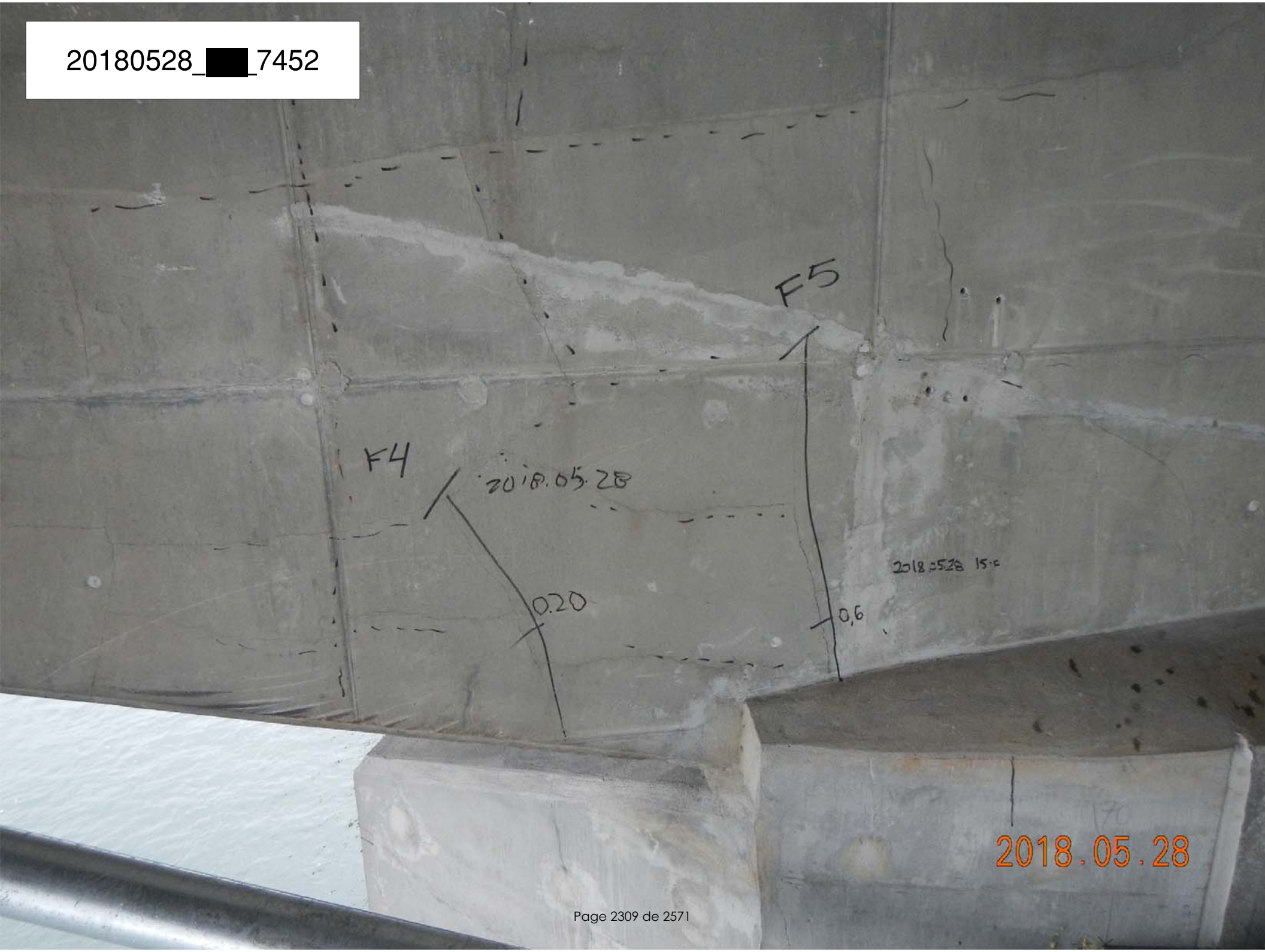
20180528_[redacted]_7452
F5
F4
2018.05.28
0.20
0,6
2018.05.28

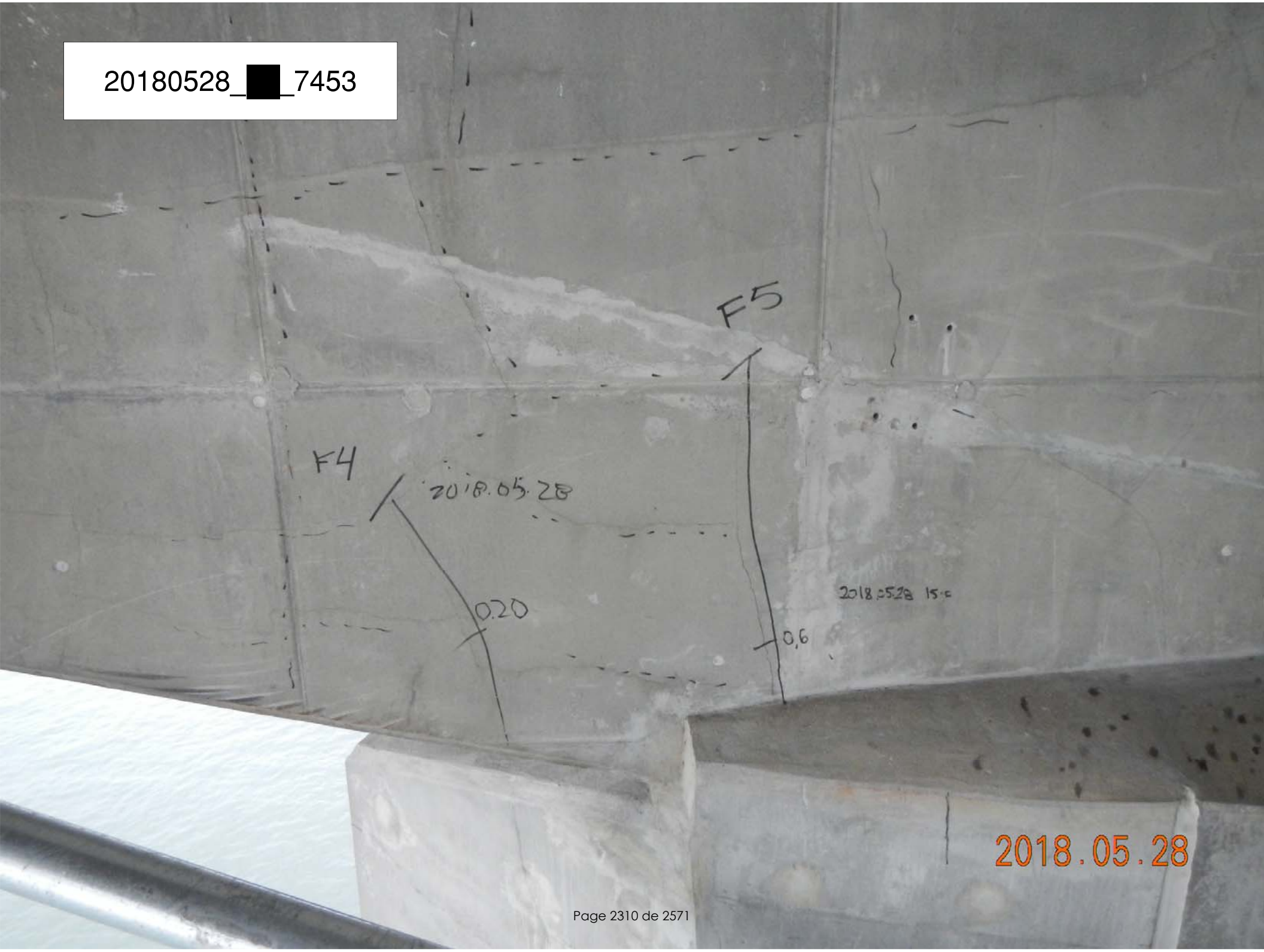
20180528_[redacted]_7453
F5
F4
2018.05.28
0.20
2018.05.28 15:c
0,6
2018.05.28

20180528_[redacted]_7454
F6
F7
0,15
0,20
2018.05.28

20180528_[redacted]_7455
F6
F7
2018.05.28
0,15
2018.05.28
0,20
2018.05.28

7.4.

Travée 4W-5W, PRFC, Poutre P7

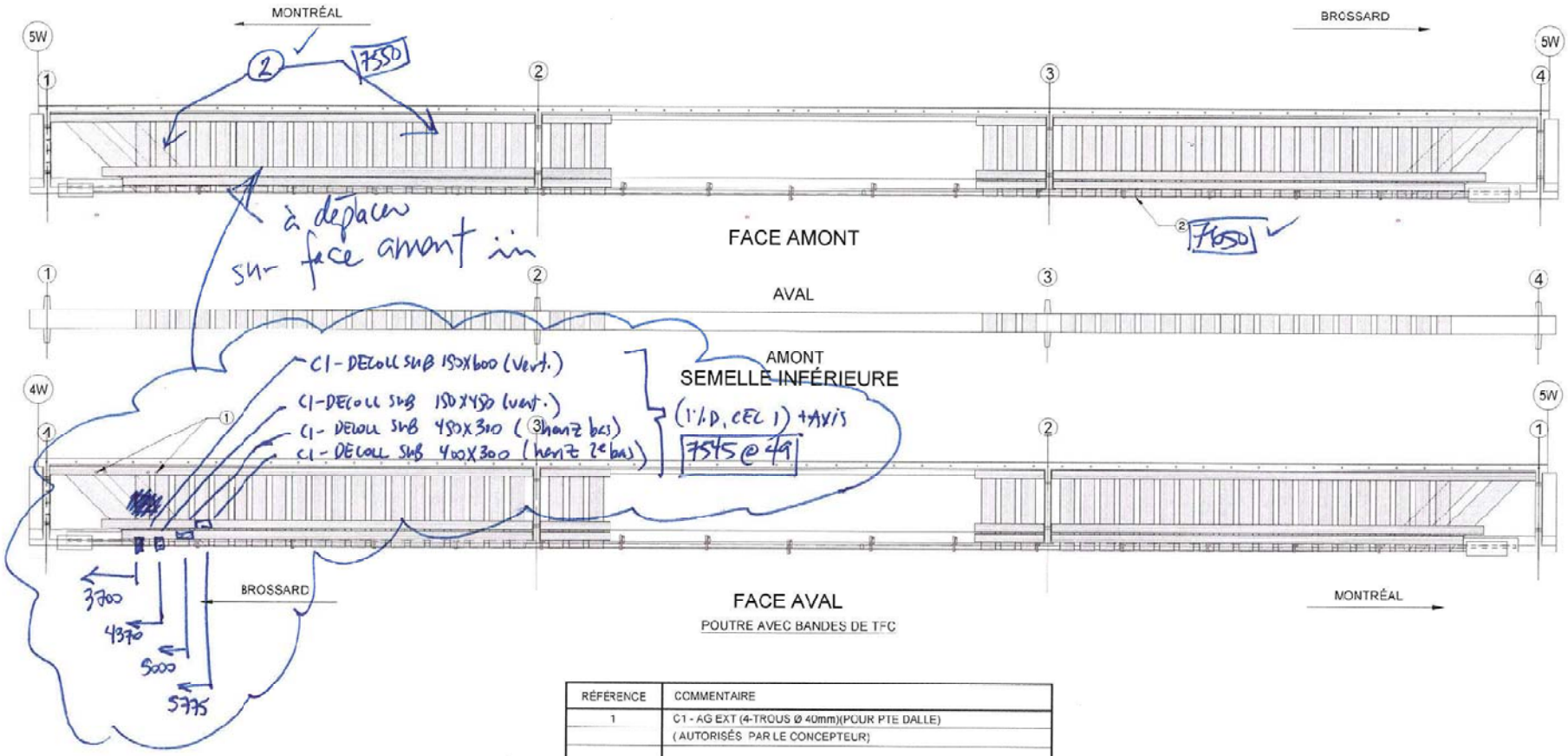

RÉFÉRENCE	COMMENTAIRE
1	C1 - AG EXT (4-TROUS Ø 40mm)(POUR PTE DALLE) (AUTORISÉS PAR LE CONCEPTEUR)
2	C1 - DEGRAD UV (5% - CEC3)

COMPOSANT	TYPE	TOTAL INSPECTÉ	UNITÉS	L'ÉTAT DU MATÉRIAU A	B	C	D	CEC
BANDES DE TFC	P		un	99 94	0	5	0 1	3 1
ANCRAGES MÉCANIQUES	P				N/A			
RENFORT-PRFC								3 1

CONSORTIUM
Stantec CIMA exp

Inspection des sections 5,6 et 7 du pont Champlain 2015-2018 No. Contrat: 62450

Inspecté par: [redacted]

Date: 20180528

Section: SECTION 5

Localisation: 4W-5W

Élément: RENFORT-PRFC P7

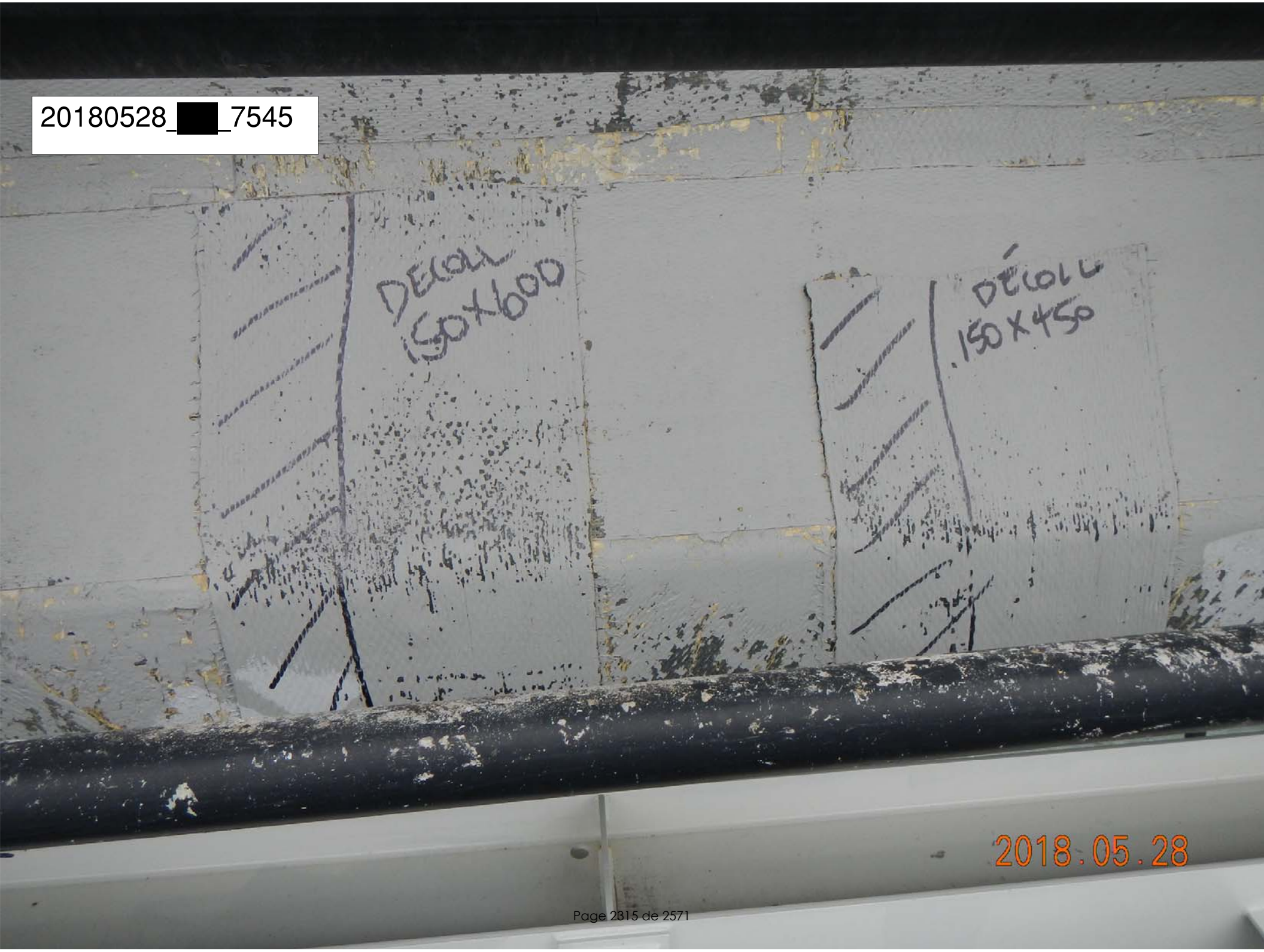
20180528_[redacted]_7545
DÉCOUL
150X600
DÉCOUL
150X450
2018.05.28

20180528_[redacted]_7546
DEL
SUBSTRAT
700 x 600
2018.05.28

20180528_[redacted]_7547
450 X300
DECOLL
+FISS HORIZ
2018.05.28

20180528_[redacted]_7548
450 x 300
DECOLL
+ FISS HORIZ
DECOLL
450 X 300
2018.05.28

20180528_[redacted]_7549
2018.05.28

7.5.

Pile 5W, Super-post W6, Chevêtre (Avis clos: à la suite de la révision 3.1 des critères d'inspection des renforts super-post)

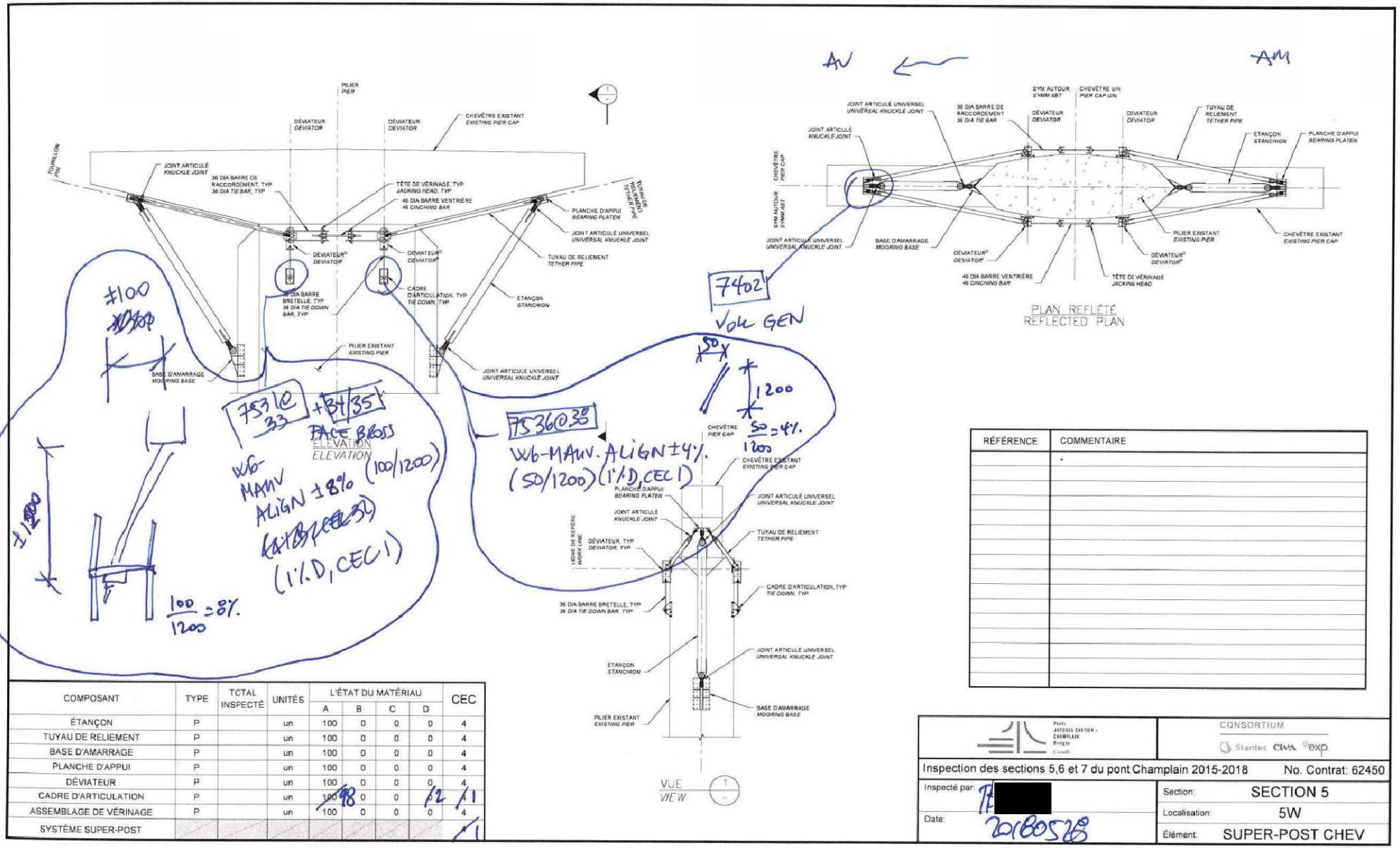

RÉFÉRENCE	COMMENTAIRE
	.

COMPOSANT	TYPE	TOTAL INSPECTÉ	UNITÉS	L'ÉTAT DU MATÉRIAU				CEC
				A	B	C	D	
ÉTANÇON	P		un	100	0	0	0	4
TUYAU DE RELIEMENT	P		un	100	0	0	0	4
BASE D'AMARRAGE	P		un	100	0	0	0	4
PLANCHE D'APPUI	P		un	100	0	0	0	4
DÉVIATEUR	P		un	100	0	0	0	4
CADRE D'ARTICULATION	P		un	100 98	0	0	0	2 1
ASSEMBLAGE DE VÉRINAGE	P		un	100	0	0	0	4
SYSTÈME SUPER-POST								1

Ponts Jacques Cartier - Champlain Bridges Canada

CONSORTIUM

Stantec CIMA exp

Inspection des sections 5,6 et 7 du pont Champlain 2015-2018 No. Contrat: 62450

Inspecté par: [redacted]

Date: 20180528

Section: SECTION 5

Localisation: 5W

Élément: SUPER-POST CHEV

7.6. Travée 9W-10W, PRFC, Poutre P1

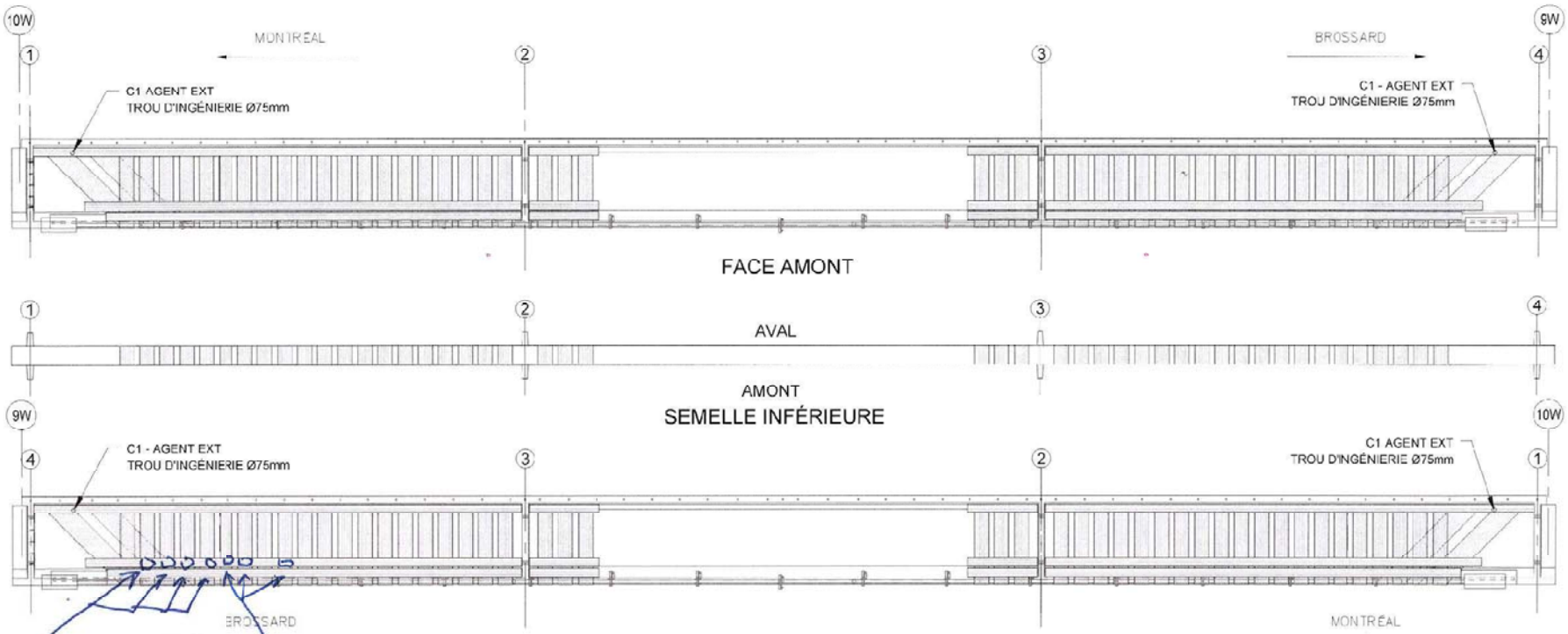

POUTRE AVEC BANDES DE TFC

C1- Decoll 400x400
C1- Decoll 300x200
(8%D, CEC1) 775@98
AVB

RÉFÉRENCE	COMMENTAIRE

COMPOSANT	TYPE	TOTAL INSPECTÉ	UNITÉS	L'ÉTAT DU MATÉRIAU A	B	C	D	CEC
BANDES DE TFC	P		un	100/99	0	0	0/1	1/1
ANCRAGES MÉCANIQUES	P				N/A			
RENFORT-PRFC								1/1

CONSORTIUM
Stantec CIMA exp

Inspection des sections 5,6 et 7 du pont Champlain 2015-2018 No. Contrat: 62450

Inspecté par: HB [redacted]
Date: 18/05/24

Section: SECTION 5
Localisation: 9W-10W
Élément: RENFORT-PRFC - P1

20180529_[redacted]_7795
4500
400x400
400 x 400
DECAL 400X400
5800
DECALL 400x400
300 x 200
2018.05.29

20180529_[redacted]_7796
4500
400X400
400X400
DECAL 400X400
5800
DECAL 400X400
300 X 200
2018.05.29

20180529_[redacted]7797
2018.05.29

20180529_[redacted]_7798
2018.05.29

7.7. Travée 9W-10W, PRFC, Poutre P7

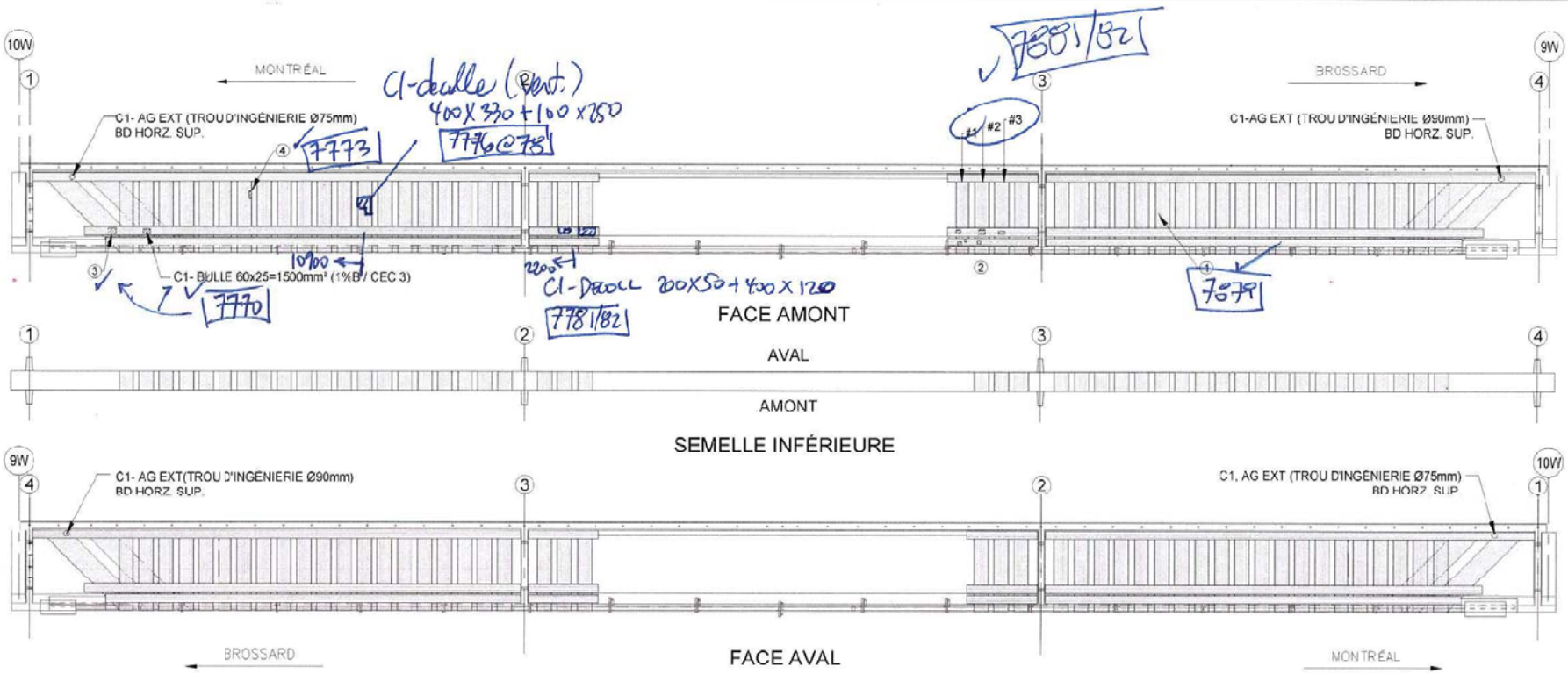

COMPOSANT	TYPE	TOTAL INSPECTÉ	UNITÉS	L'ÉTAT DU MATÉRIAU				CEC
				A	B	C	D	
BANDES DE TFC	P		un	97	1	1	1	1
ANCRAGES MÉCANIQUES	P				N/A			
RENFORT-PRFC								1

RÉFÉRENCE	COMMENTAIRE
	TYP. : C1 - AG EXT - TROUS DANS LA BANDE HORIZONTALE INFÉRIEURE POUR SUPPORT PTE ET PTE ADD
1.	C1 - DÉGRAD UV (1%C)
2.	C1 - DECOL ANC (3) BANDE #1 (160x130+100x110+100x140) BANDE #2 (240x180+120x140) BANDE #3 (230x120) (1%D ; CEC = 1)
3.	C1 - BULLE (80x30 = 2400 mm²)
4.	C1 - DECOLL SUB (1%B / CEC = 3) (50x250 = 12500 mm²)

Ponts Jacques Cartier et Champlain Bridges

CONSORTIUM
Stantec CIMA exp

Inspection des sections 5.6 et 7 du pont Champlain 2015-2018 No. Contrat: 62450

Inspecté par: HB [redacted]

Date: 18/05/19

Section: SECTION 5

Localisation: 9W-10W

Élément: RENFORT-PRFC P7

20180529_[redacted]_7776
400x350
100x750
2018.05.29

20180529_[redacted]_7777
400x330
100x350
2018.05.29

20180529_[redacted]_7778
400x330
DRILL 100x250
2018.05.29

20180529_[redacted]_7781
200x
50
400x
120
DECOLL
2018.05.29

20180529_[redacted]_7782
2018.05.29

7.8. Pile 9W, Super-post W6, Chevêtre (Avis clos: à la suite de la révision 3.1 des critères d'inspection des renforts super-post)

W5-FISS Mortion 7870/71
(1%B,CEC4)

GEN 7864/67

W5-MANV-ALIGN-LONG 3/228 ±3% 7855/60

W5-DEL MORTIER FISS 7868/69 (1%B)(CEC4)

AV

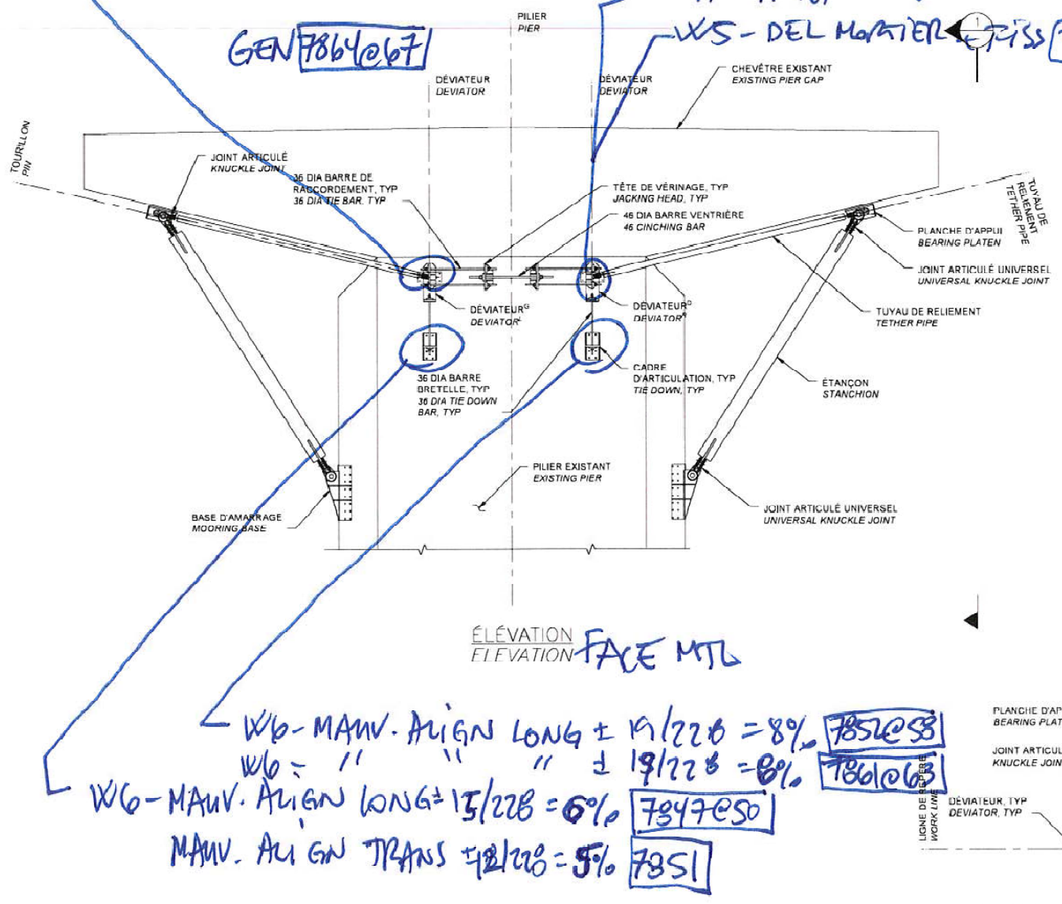

ÉLÉVATION
ELEVATION FACE MTL

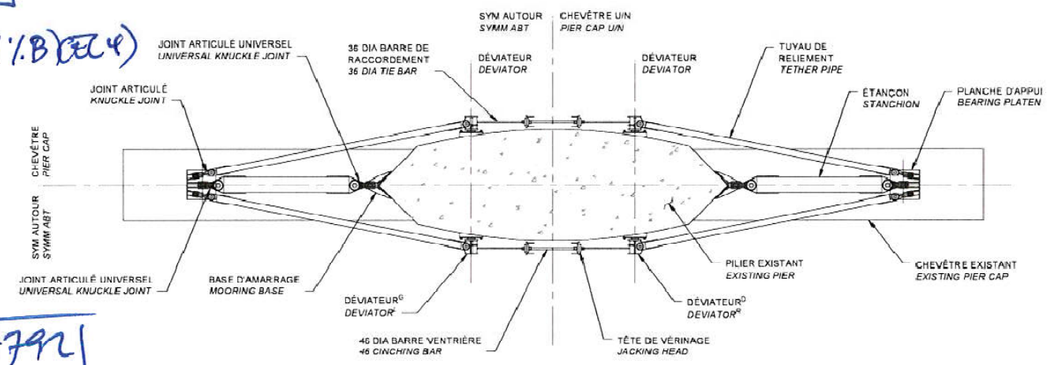

PLAN REFLÉTÉ
REFLECTED PLAN

7792
GEN

W6-MANV. ALIGN LONG ± 19/228 = 8% 7852C58
W6 = " " " ± 13/228 = 6% 7861C61
W6-MANV. ALIGN LONG ± 13/228 = 6% 7847C50
MANV. ALIGN TRANS ±12/228 = 5% 7851

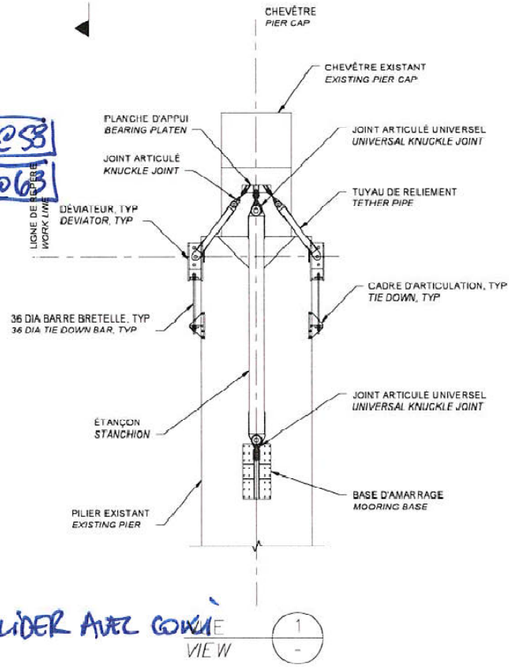

RÉFÉRENCE	COMMENTAIRE
	-

COMPOSANT	TYPE	TOTAL INSPECTÉ	UNITÉS	L'ÉTAT DU MATÉRIAU				CEC
				A	B	C	D	
ÉTANÇON	P		un	100	0	0	0	4
TUYAU DE RELIEMENT	P		un	100	0	0	0	4
BASE D'AMARRAGE	P		un	100	0	0	0	4
PLANCHE D'APPUI	P		un	100	0	0	0	4
DÉVIATEUR	P		un	100 98	0 2	0	0	4 4
CADRE D'ARTICULATION	P		un	100 98	0	0	0 2	4 4
ASSEMBLAGE DE VÉRINAGE	P		un	100	0	0	0	4
SYSTÈME SUPER-POST								4

À VALIDER AVEC GOUGE

Ponts JACQUES CARTIER - CHAMPLAIN Bridges

CONSORTIUM
Stantec CIMA exp.

Inspection des sections 5,6 et 7 du pont Champlain 2015-2018 No. Contrat: 62450

Inspecté par: [redacted]

Date: 20180529

Section: SECTION 5

Localisation: 9W

Élément: SUPER-POST CHEV

20180529_[redacted]_7857
2018.05.29

20180529_[redacted]_7858
2018.05.29

7.9. Pile 10W, Chevêtre

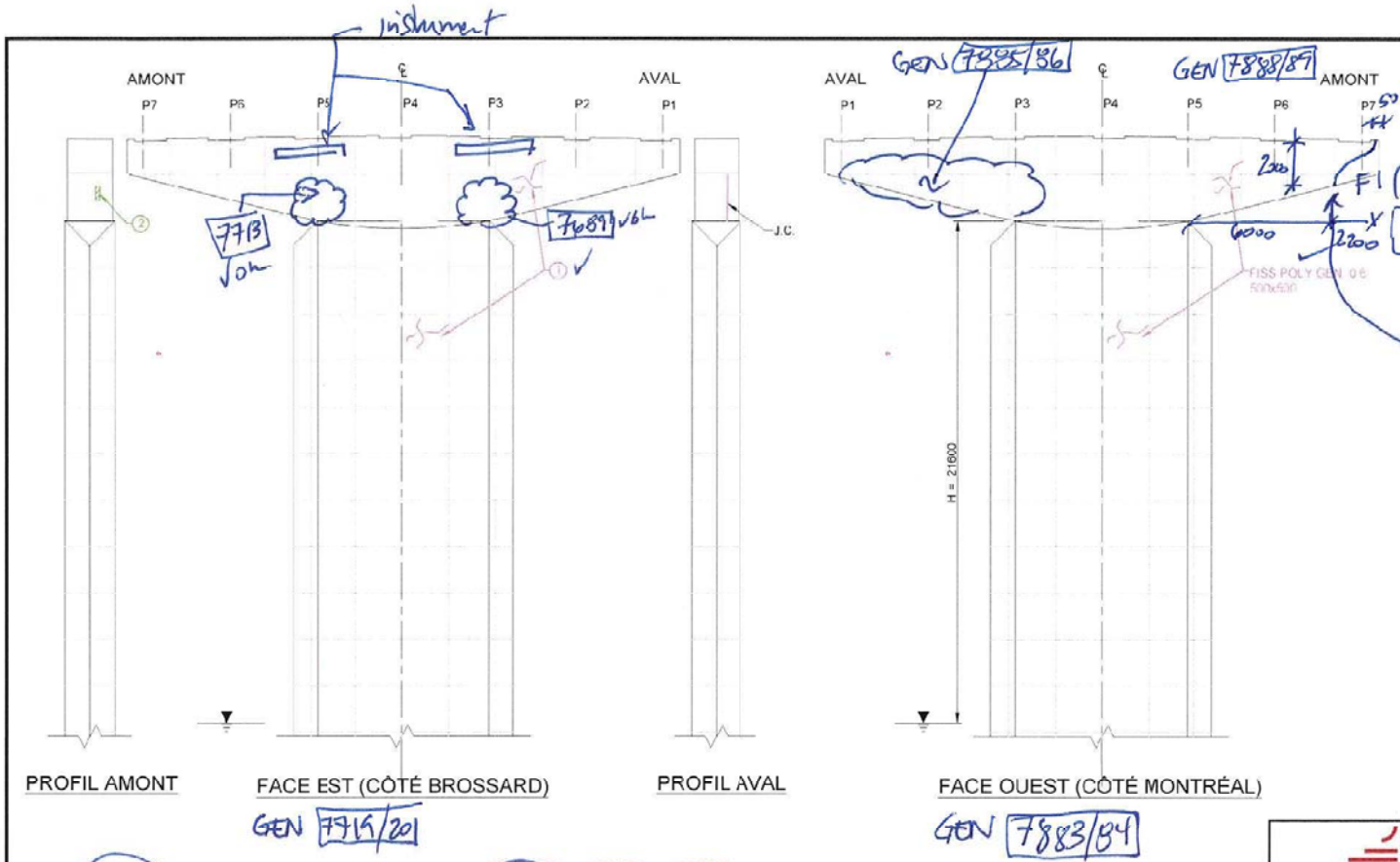

Commentaire(s):

CHEMISAGE DU FÛT : CORROSION MOYENNE GÉNÉRALISÉE

1- FISS POLY GÉN. (0.6)

2- DEL 300x1200

Plus ouverte dans la partie inférieure
épaufrure désagrégée partie inférieure (léger)

FI, 1mm, voir croquis pour coordonnées
QI-FPE 1mm (1%D, CEC 1) à discuter avec
P. Legault.

LÉGENDE:

- DÉLAMINAGE (DEL)
- ÉCLATEMENT (ECL)
- RÉPARATION
- FISSURES
- TRACE DE ROUILLE
- QUADRILLAGE 2000 x 2000

CONSORTIUM Stantec CIMA exp

Inspection des sections 5,6 et 7 du pont Champlain 2015-2018 No. Contrat: 62450

Élément	Total Inspecté	Unité	État du matériau A	B	C	D	CEC
CHEVÊTRE	172	m²	49	50	1	0	4
FÛT	425	m²	50	50	0	0	4
RENFORT - CHEMISAGE FÛT	30	m²	0	100	0	0	4

Inspecté par: [redacted]

Date: 20180529

Section: SECTION 5

Localisation: 10W

Élément: FÛT ET CHEVÊTRE

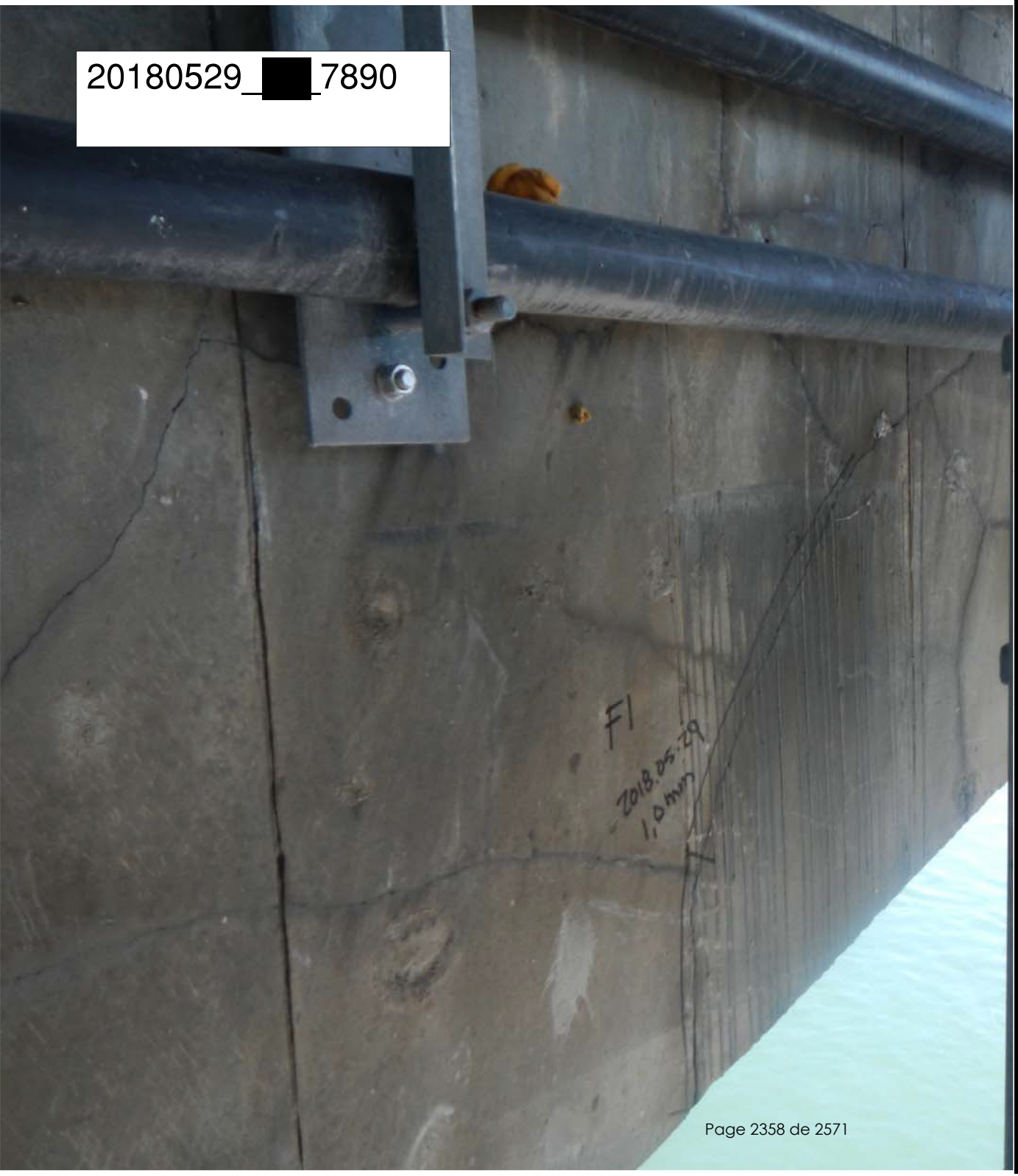
20180529_[redacted]_7890
F1
2018.05.29
1.0mm

20180529_[redacted]_7893

20180529_[redacted]_7894

20180529_[redacted]_7897

7.10. Travée 11W-12W, PRFC, Poutre P1

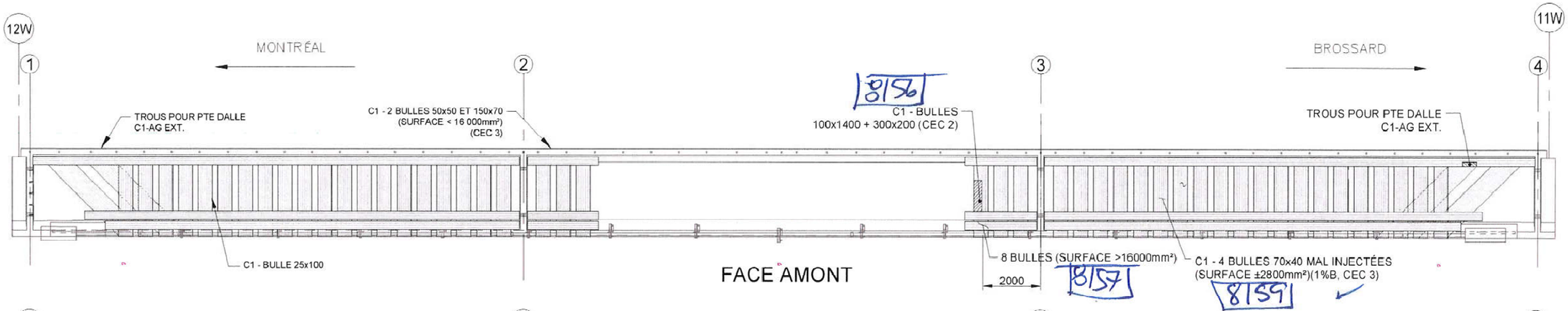

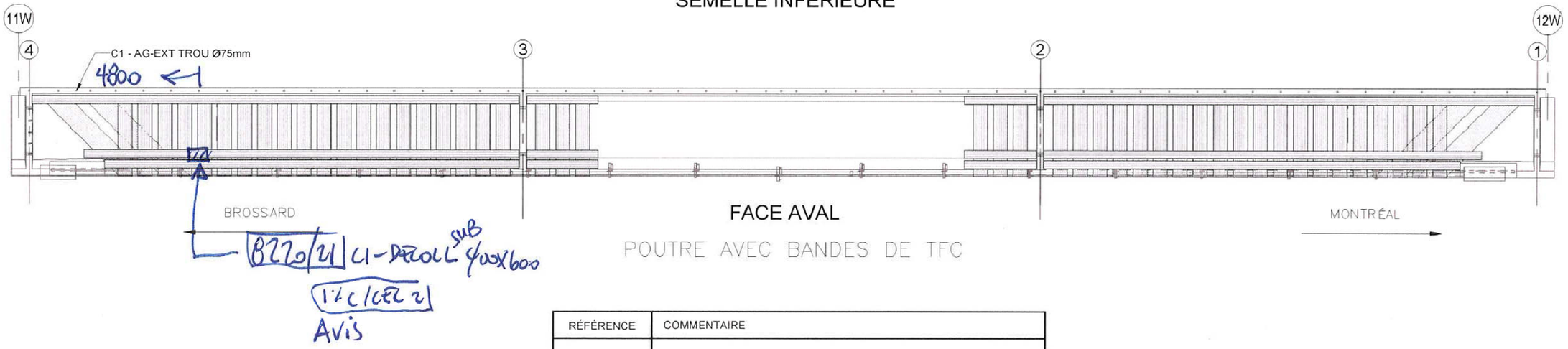

COMPOSANT	TYPE	TOTAL INSPECTÉ	UNITÉS	L'ÉTAT DU MATÉRIAU				CEC
				A	B	C	D	
BANDES DE TFC	P			97/96	1	2/3	0	2
RENFORT-PRFC								2

RÉFÉRENCE	COMMENTAIRE

Ponts Jacques Cartier - Champlain Bridges

CONSORTIUM Stantec CIMA exp.

Inspection des sections 5,6 et 7 du pont Champlain 2015-2018 No. Contrat: 62450

Inspecté par: [redacted]

Date: 2018 05 31

Section: SECTION 5

Localisation: 11W-12W

Élément: RENFORT-PRFC P1

4800
DECOLL
400X600
2018.05.31

[redacted]

4800

DECOLL
400X600

2018.05.31

7.11. Travée 11W-12W, PRFC, Poutre P7

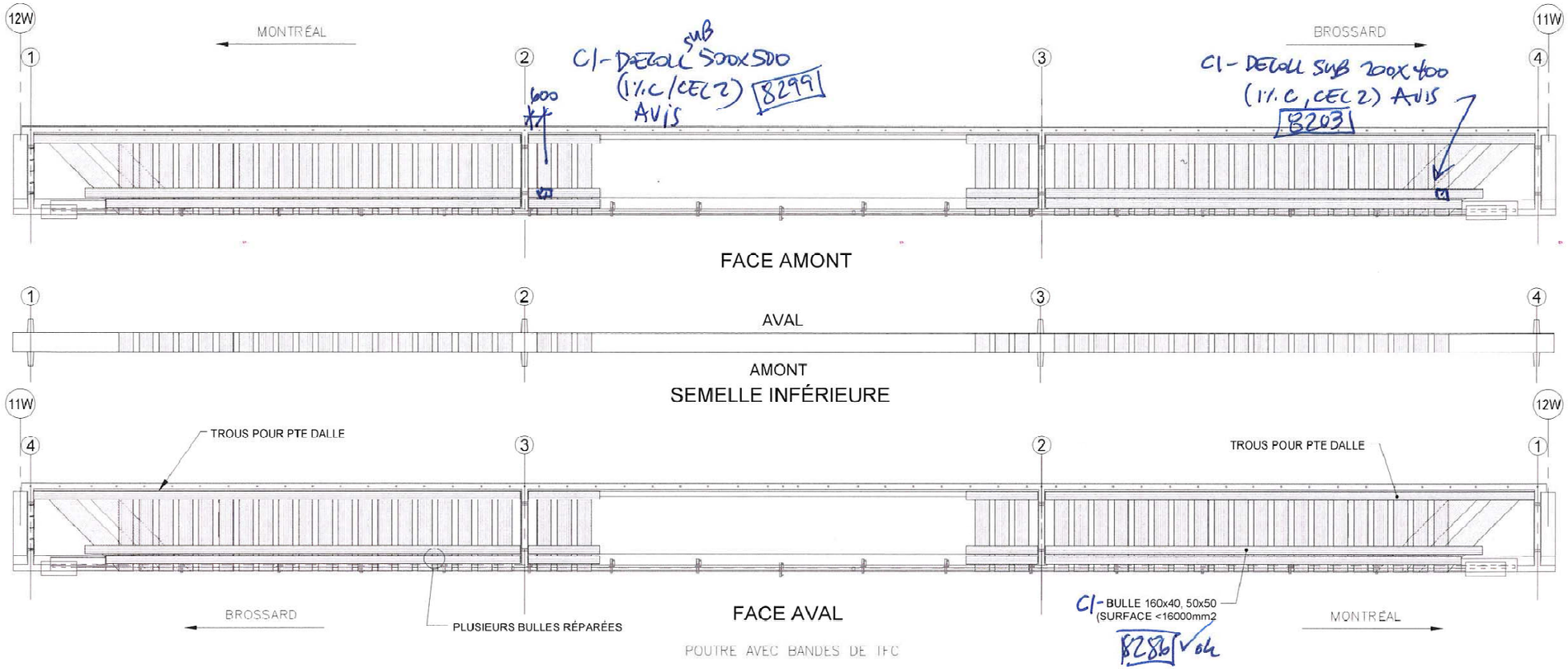

COMPOSANT	TYPE	TOTAL INSPECTÉ	UNITÉS	L'ÉTAT DU MATÉRIAU				CEC
				A	B	C	D	
BANDES DE TFC	P			99 97	1	0 2	0	3 2
RENFORT-PRFC								3 2

RÉFÉRENCE	COMMENTAIRE

Ponts JACQUES CARTIER • CHAMPLAIN Bridges

CONSORTIUM
Stantec CIMA exp

Inspection des sections 5,6 et 7 du pont Champlain 2015-2018 No. Contrat: 62450

Inspecté par: [redacted]

Date: 2018 05 31

Section: SECTION 5

Localisation: 11W-12W

Élément: RENFORT-PRFC P7

2200
DECOLL
200X400
2018.05.31

600
DECOLL
500x500
2018.05.31

7.12. Travée 11W-12W, Poutre P7

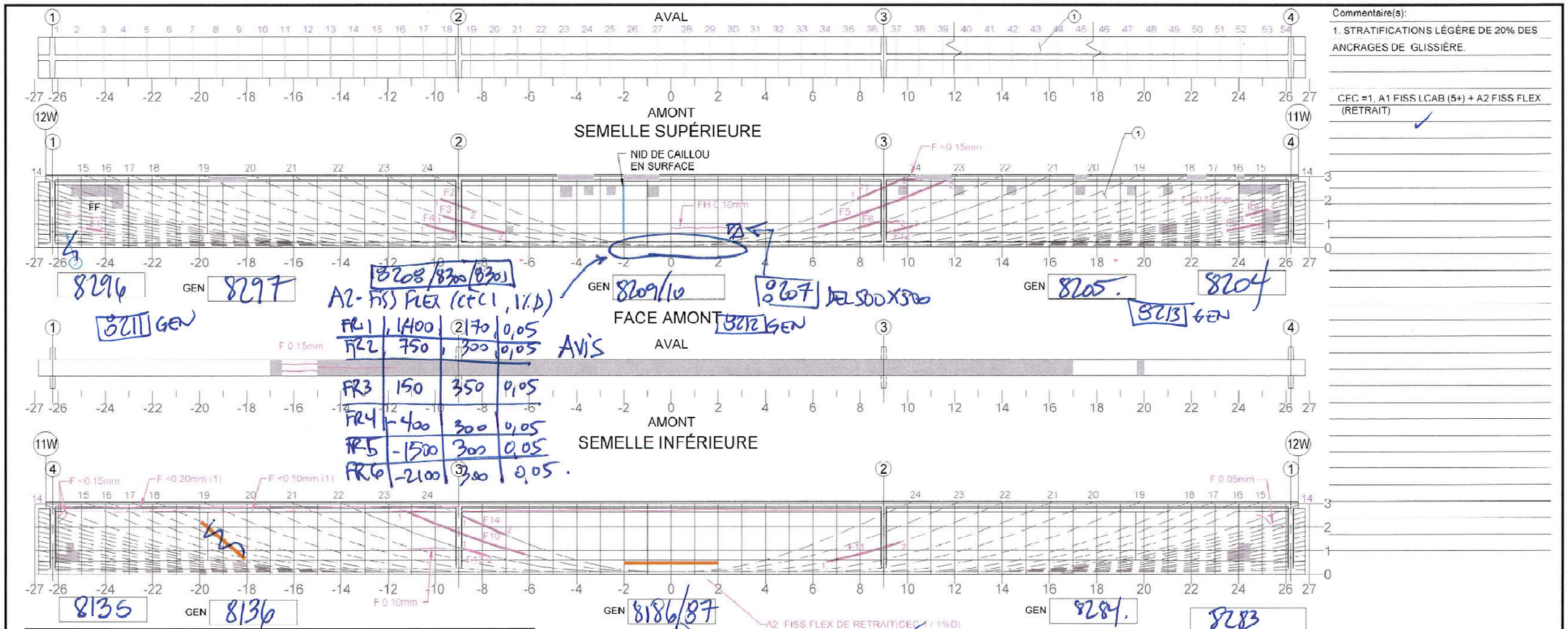

Commentaire(s):

1. STRATIFICATIONS LÉGÈRE DE 20% DES ANCRAGES DE GLISSIÈRE.

CEC =1, A1 FISS LCAB (5+) + A2 FISS FLEX (RETRAIT)

FR1	1400	2170	0,05
FR2	750	300	0,05
FR3	150	350	0,05
FR4	-400	300	0,05
FR5	-1500	300	0,05
FR6	-2100	300	0,05

AVIS

TABLEAU DE FISSURATION

Fissure	Propriétés de la fissure						# Câble
	Coordonnées début (1)		Coordonnées fin (2)		Ouverture Max. (mm)	Longueur (m)	
	X	Y	X	Y			
F1	-24.84	0.84	-24.16	0.72	0.05	0.69	6
F2 (1)	-9.77	2.05	-8.50	1.58	0.05	1.36	23
F3 (1)	-9.65	1.34	-7.06	0.63	0.25	2.69	22
F4 (1)	-10.39	0.95	-9.09	0.64	0.05	1.34	21
F5 (1)	6.21	0.85	11.70	2.84	0.05	5.85	23
F6 (1)	7.89	0.82	9.66	1.09	0.05	1.80	22
F7 (1)	7.89	2.00	10.55	2.84	0.05	2.00	24
F8 (1)	24.27	1.34	25.24	1.60	0.05	1.00	10
F9 (1)	23.47	0.73	25.03	1.03	0.05	1.59	7
F10 (1)	-11.31	2.60	-6.22	0.92	0.05	3.92	23
F11 (1)	6.60	0.53	9.68	1.35	0.50	3.19	22
F12 (1)	9.40	0.72	10.22	0.78	0.10	0.84	21
F13 (1)	-8.89	1.04	-7.81	0.88	0.05	1.12	22
F14 (1)	-8.89	2.35	-7.05	1.71	0.05	2.01	24

(1) DONNÉES REPORTÉES : FISSURE CACHÉE PAR LE PRFC.

☒ 5m SECTION À MI-PORTÉE A ÉTÉ EXAMINÉE EN DÉTAIL POUR DES FISSURES VERTICALES (EN FLEXION)

☒ LA POUTRE ENTIÈRE A ÉTÉ EXAMINÉE EN DÉTAIL POUR DES FISSURES DIAGONALES PAR CISAILLEMENT

COORDONNÉES: Y, -X, 0, X

LÉGENDE:
- DÉLAMINAGE (DEL)
- ÉCLATEMENT (ECL)
- RÉPARATION
- TRACE DE ROUILLE
- E.I. ÉLÉMENT INACCESSIBLES
- INSTRUMENTATION
- PRÉCONTRAINTE DALLE
- PRÉCONTRAINTE POUTRE
- PRFC

CONSORTIUM: Stantec CIMA exp

Inspection des sections 5,6 et 7 du pont Champlain 2015-2018 — No. Contrat: 62450

Élément	Total Inspecté	Unité	État du matériau A	B	C	D	CEC
POUTRE P7	415	m²	94/93	5	0	1/2	1

Inspecté par: [redacted]

Date: 20180531

Section: SECTION 5

Localisation: 11W-12W

Élément: POUTRE P7 - 1 DE 2

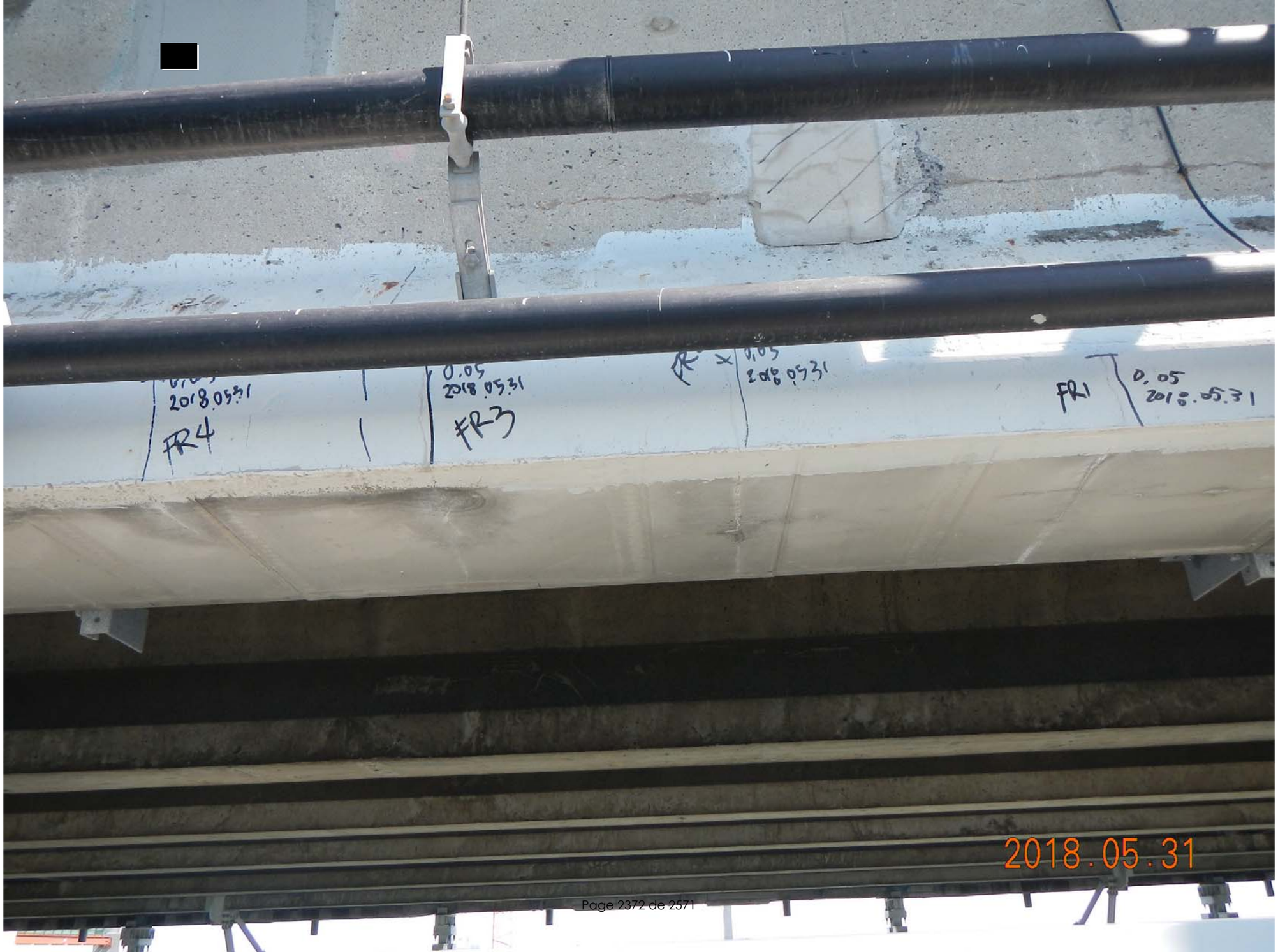
2018.05.31
FR4
FR3
FR1
2018.05.31

2018.05.31

FR6
2018.05.31
FR4
FR3
2018.05.31

7.13. Pile 42W, Super-post W6, Chevêtre (Avis clos: à la suite à la révision 3.1 des critères d'inspection des renforts super-post)

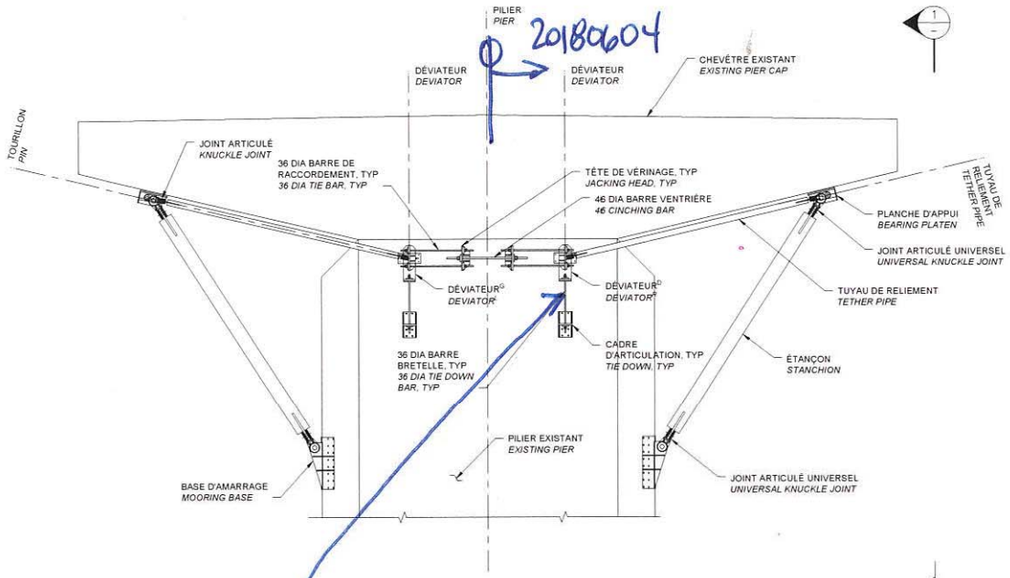

ÉLÉVATION
ELEVATION

Face M+L

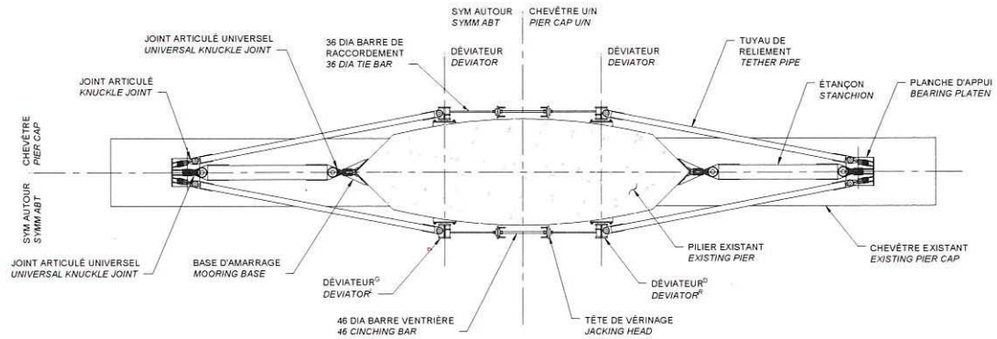

PLAN REFLÉTÉ
REFLECTED PLAN

W6_Mauv align long 3/228 ± 1% B541/42/43
W6_Mauv align trans 14/228 ± 6% B544/45/46
Avis (1% D, EEC1)

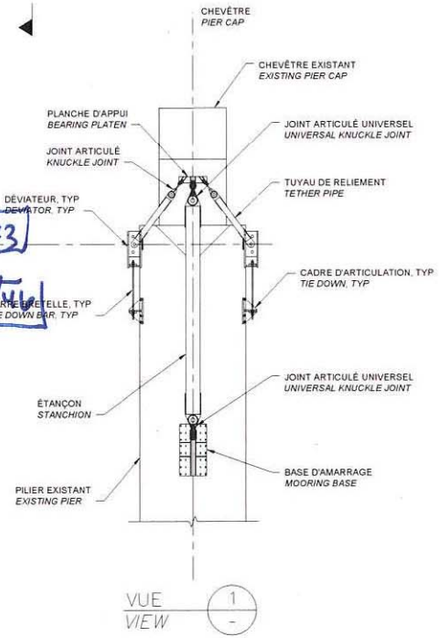

VUE
VIEW

RÉFÉRENCE	COMMENTAIRE
	-

COMPOSANT	TYPE	TOTAL INSPECTÉ	UNITÉS	L'ÉTAT DU MATÉRIAU				CEC
				A	B	C	D	
ÉTANÇON	P		un	100	0	0	0	4
TUYAU DE RELIEMENT	P		un	100	0	0	0	4
BASE D'AMARRAGE	P		un	100	0	0	0	4
PLANCHE D'APPUI	P		un	100	0	0	0	4
DÉVIATEUR	P		un	100	0	0	0	4
CADRE D'ARTICULATION	P		un	~~100~~ 98	0	0	0	4/1
ASSEMBLAGE DE VÉRINAGE	P		un	100	0	0	0	4
SYSTÈME SUPER-POST								4/1

Ponts JACQUES CARTIER + CHAMPLAIN Bridges

CONSORTIUM
Stantec CIMA exp

Inspection des sections 5,6 et 7 du pont Champlain 2015-2018 No. Contrat: 62450

Inspecté par: [redacted]

Date: 20180604

Section: SECTION 5

Localisation: 42W

Élément: SUPER-POST CHEV

20180604_[redacted]_8544
2018.06.04

20180604_[redacted]_8545

20180604_[redacted]_8546

7.14. Pile 30W, Super-post W6, Chevêtre (Avis clos: à la suite de la révision 3.1 des critères d'inspection des renforts super-post)

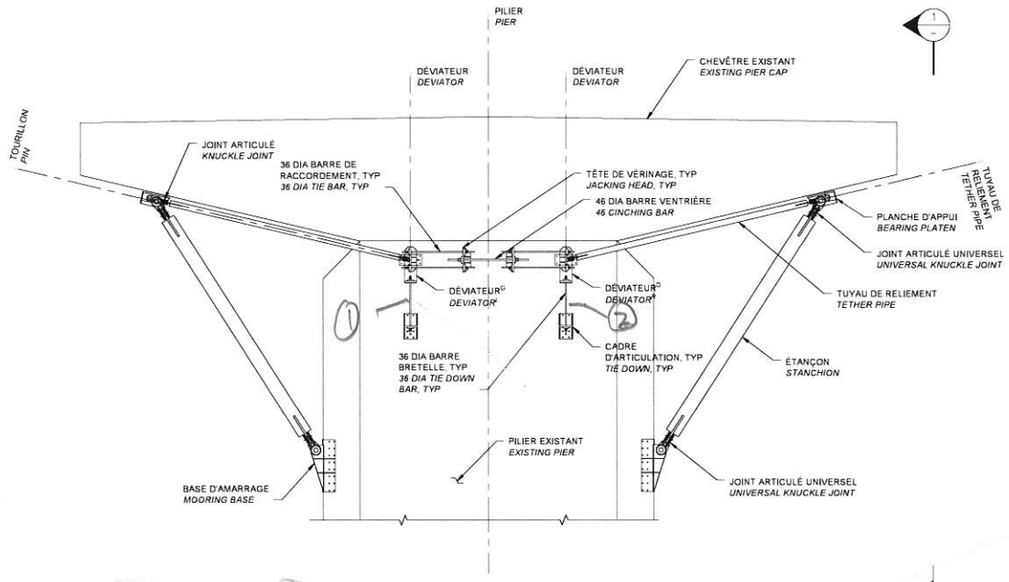

ÉLÉVATION
ELEVATION

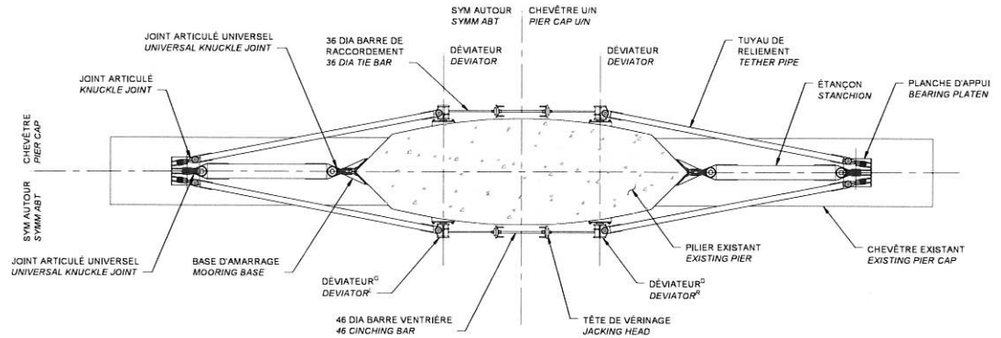

PLAN REFLÉTÉ
REFLECTED PLAN

① : Barre AV, F.M+I
W6 - MAIN ALIGN 2.95% (18/610)

② : Barre AM, F.M+I 1306 @ 10
W6 - MAIN ALIGN ~~4.1%~~ CEC=1
4.1% (25/610)

COMPOSANT	TYPE	TOTAL INSPECTÉ	UNITÉS	L'ÉTAT DU MATÉRIAU				CEC
				A	B	C	D	
ÉTANÇON	P		un	100	0	0	0	4
TUYAU DE RELIEMENT	P		un	100	0	0	0	4
BASE D'AMARRAGE	P		un	100	0	0	0	4
PLANCHE D'APPUI	P		un	100	0	0	0	4
DÉVIATEUR	P		un	100	0	0	0	4
CADRE D'ARTICULATION	P		un	100	0	0	0	4
ASSEMBLAGE DE VÉRINAGE	P		un	~~50~~ 100	0	~~25~~ 0	~~25~~ 0	~~4~~ 1
SYSTÈME SUPER-POST								~~4~~ 1

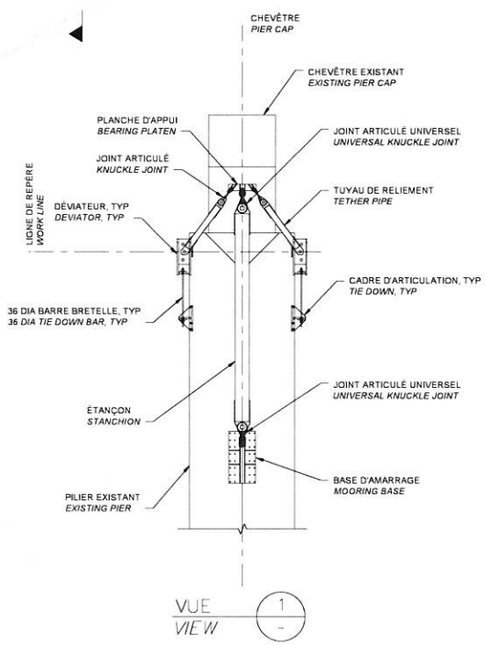

VUE
VIEW

RÉFÉRENCE	COMMENTAIRE
	-

Ponts JACQUES CARTIER • CHAMPLAIN Bridges

CONSORTIUM
Stantec CIMA exp.

Inspection des sections 5,6 et 7 du pont Champlain 2015-2018 No. Contrat: 62450

Inspecté par: JV [redacted]
Date: 2018 06 05

Section: SECTION 5
Localisation: 30W
Élément: SUPER-POST CHEV

IN
2
3
4
5
6
7.5m/25ft
Lufkin
P.R. APP'D
254Tc
CM
2
3
4
5
6
7
8
9
10
11
12
13
14
15
16
2018.06.05

IN
2
3
7.5m/25ft
Lufkin
CM
2
3
4
5
6
7
8
9
2018 . 06 . 05

GFFH
LANYARD
2018.06.

GFFH
2018.06.05

2018.06.05

7.15. Travée 13W-14W, PRFC, Poutre P7

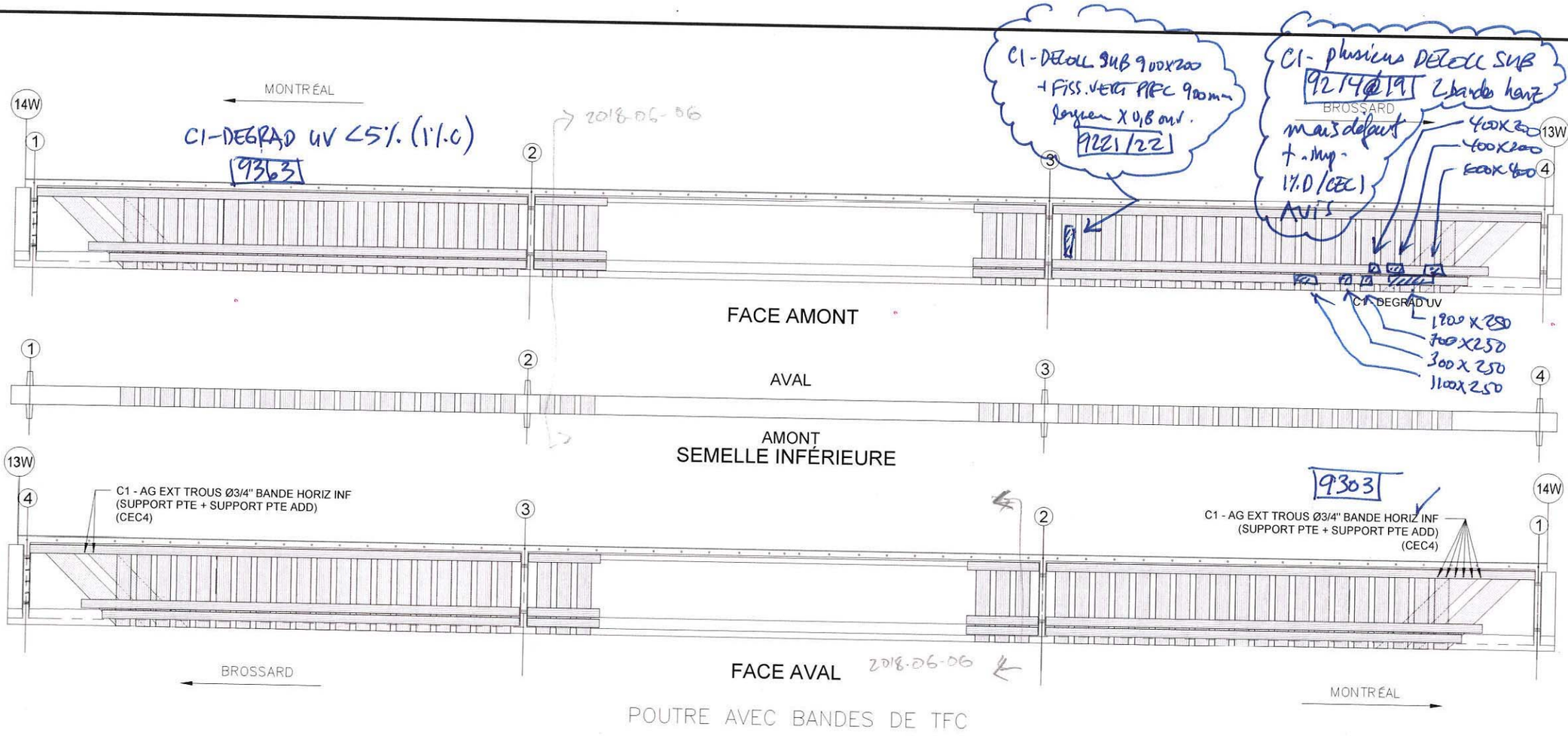

POUTRE AVEC BANDES DE TFC

RÉFÉRENCE	COMMENTAIRE
	C1-AG EXT TROUS D'INGÉNIERIE ✓

COMPOSANT	TYPE	TOTAL INSPECTÉ	UNITÉS	L'ÉTAT DU MATÉRIAU A	B	C	D	CEC
BANDES DE TFC	P			98/970		2/3	0/1	1 rouge
RENFORT-PRFC								1 rouge

Ponts JACQUES CARTIER • CHAMPLAIN Bridges

CONSORTIUM Stantec CIMA exp.

Inspection des sections 5,6 et 7 du pont Champlain 2015-2018 No. Contrat: 62450

Inspecté [redacted]

Date: 2018-06-06

Section:	SECTION 5
Localisation:	13W-14W
Élément:	RENFORT-PRFC P7

3400
600x
400
2018.06.08
20180608_HB[redacted]_9214

5100
4400
3400
400
x
200
490
x
200
600x
400
2018.06.08
20180608_HB[redacted]_9215

20180608_HB[redacted]_9216

5100
4400
3400
400
200
1900
250
2018.06.08
20180608_HB[redacted]_9217

8900
1100X
250
7000
300
700
2018.06.08
20180608_HB_9218

7000
6200
5100
4900
3460

7.16. Travée 13W-14W, TM1.1, Poutre P7

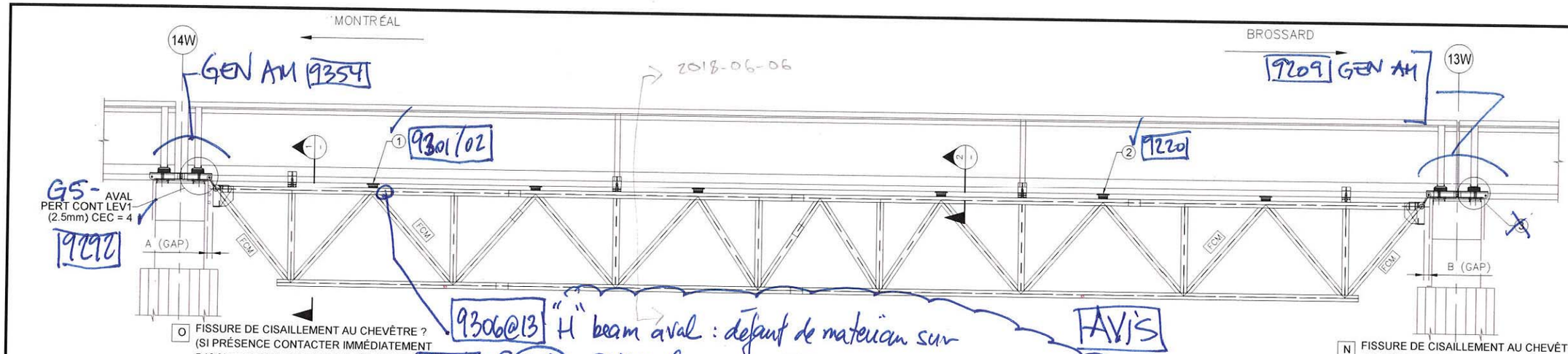

9306@13 "H" beam aval : défaut de matériau sur 50mm longueur. Discuter avec P.Legault // à discuter à la réunion de coord. mercr. prochain

AVIS

9361/62 G1:

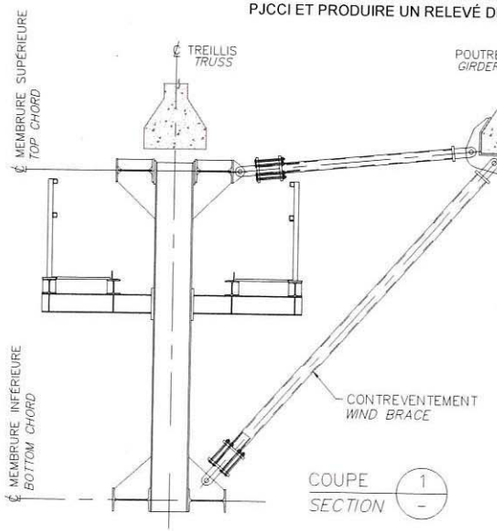

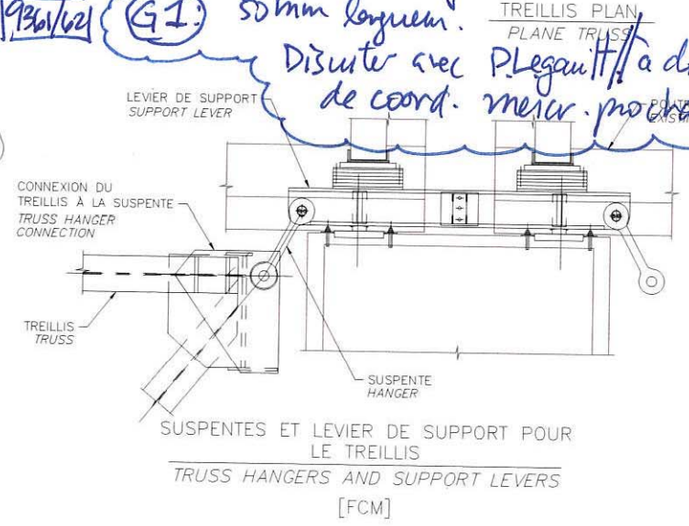

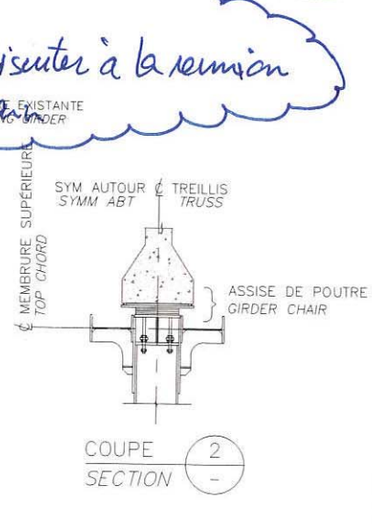

RÉFÉRENCE	COMMENTAIRE
1	G3 - PERTE CONT 20% 70%
2	G3 - PERTE CONT 65%
X	G5 - DECA BAR TRANS CÔTÉ AMONT (6mm CEC=4) NON OMM 9212

	2015		2016		2017		2018	
	A (mm)	B (mm)	A (mm)	B (mm)	A (mm)	B (mm)	A (mm)	B (mm)
GAP	-	-	280	270	285	280	299	275
TEMPÉRATURE	-	-	20°C	20°C	22°C	22°C	18°C	18°C

COMPOSANT	TYPE	TOTAL INSPECTÉ	UNITÉS	L'ÉTAT DU MATÉRIAU				CEC
				A	B	C	D	
ASSISE DE POUTRE	P			80/60	20/40	0	0	4
TREILLIS	P			100	0/1	0	0	4
SUSPENTES ET CONNECTIONS DES SUSPENTES AU TREILLIS	P			100/99	0	0	0	4
LEVIER DE SUPPORT POUR LE TREILLIS	P			100	0	0	0	4
ÉLEMÉNTS DES CONTREVENTEMENT	S			100	0	0	0	4
TM1.1								4

à evaluer selon défaut G1... en attente

Ponts JACQUES CARTIER - CHAMPLAIN Bridges

CONSORTIUM
Stantec CIMA exp.

Inspection des sections 5,6 et 7 du pont Champlain 2015-2018 No. Contrat: 62450

Inspecté p [redacted] JB [redacted]

Date: 2018-06-06 2018/06/06

Section: SECTION 5

Localisation: 13W-14W

Élément: TM1.1 P7

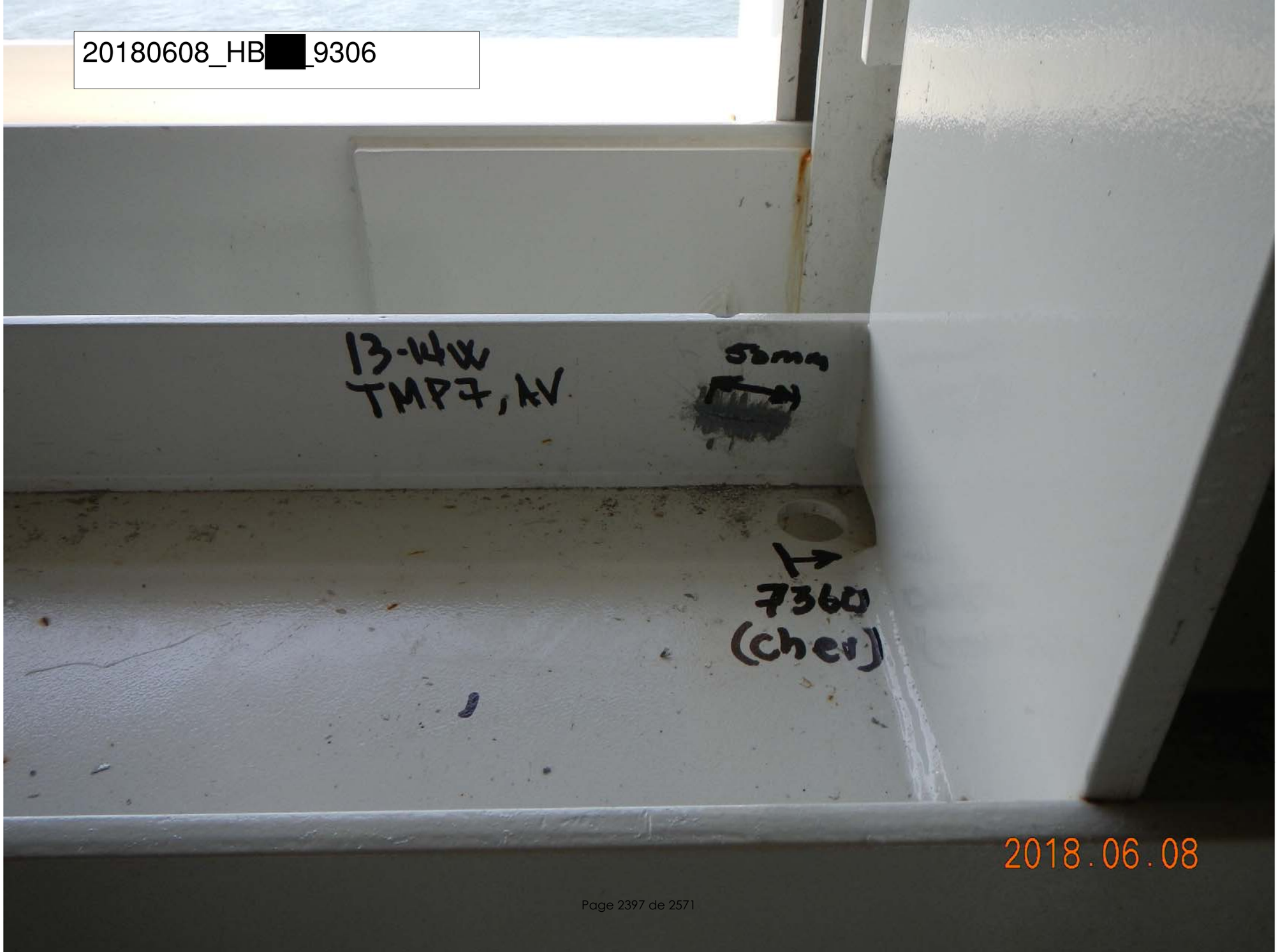
20180608_HB[redacted]_9306
13-WW
TMP7, AV
50mm
7360
(chev)
2018.06.08

20180608_HB[redacted]_9307
13-WW
TMP7, AV
58mm
7360
2018.06.08

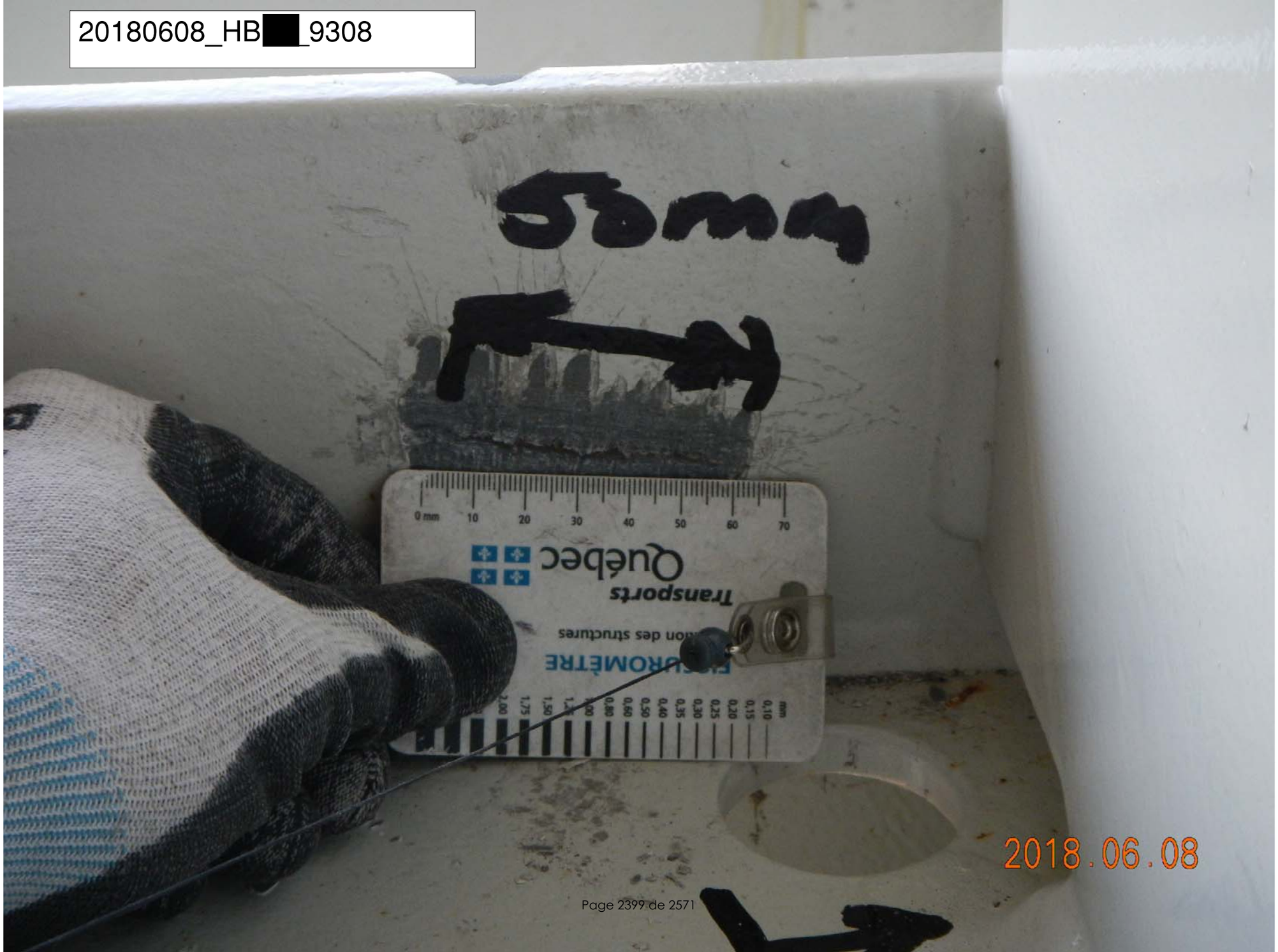
20180608_HB[redacted]_9308
50mm
0 mm 10 20 30 40 50 60 70
Québec
Transports
Direction des structures
FISSUROMÈTRE
2018.06.08

20180608_HB[redacted]_9309
53mm
2018.06.08

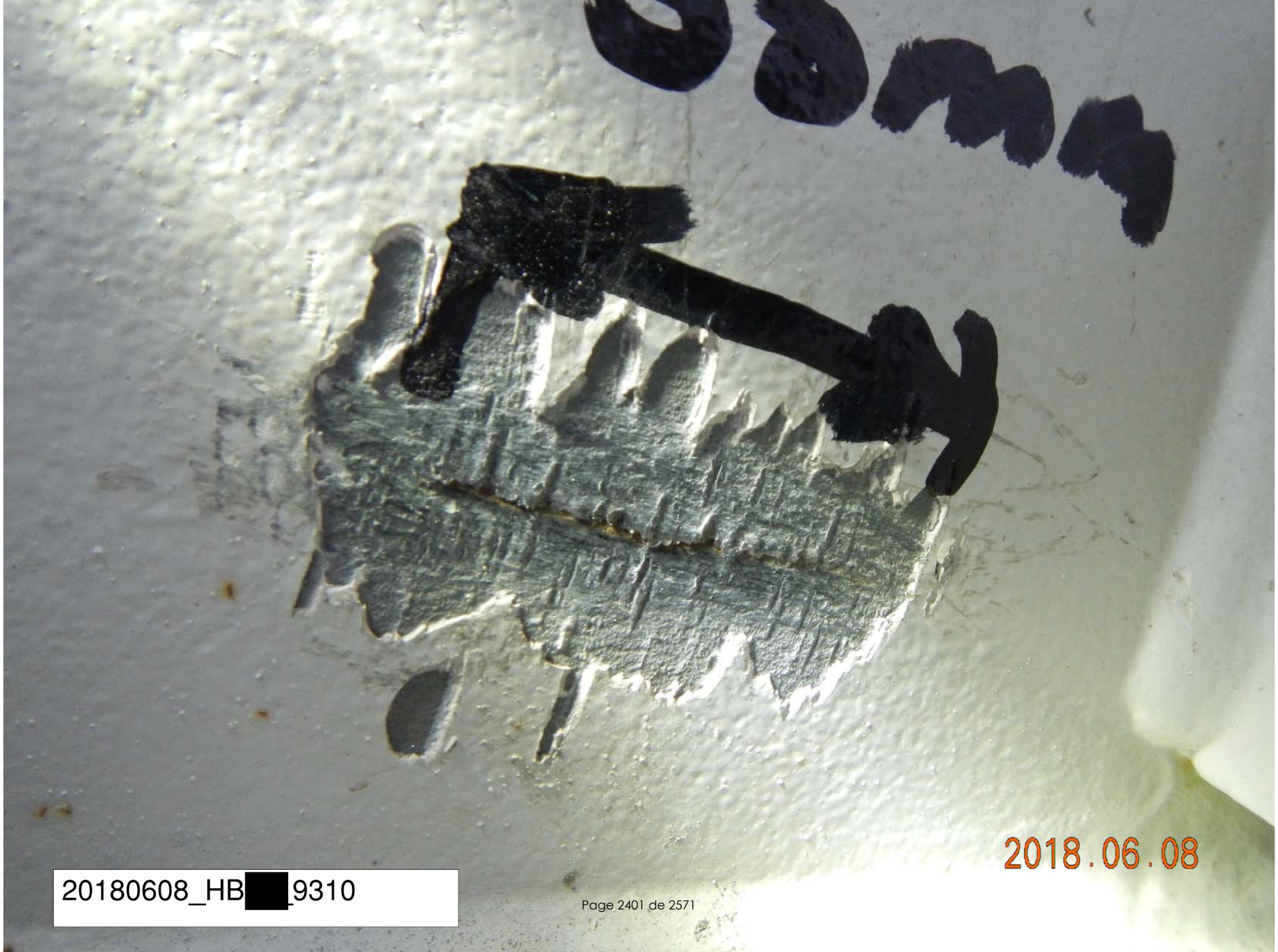

20180608_HB[redacted]_9310

20180608_HB[redacted]_9311

20180608_HB[redacted]_9312
2018.06.08

20180608_HB[redacted]_9313
8.06.08

7.17. Travée 17W-18W, PRFC, Poutre P7

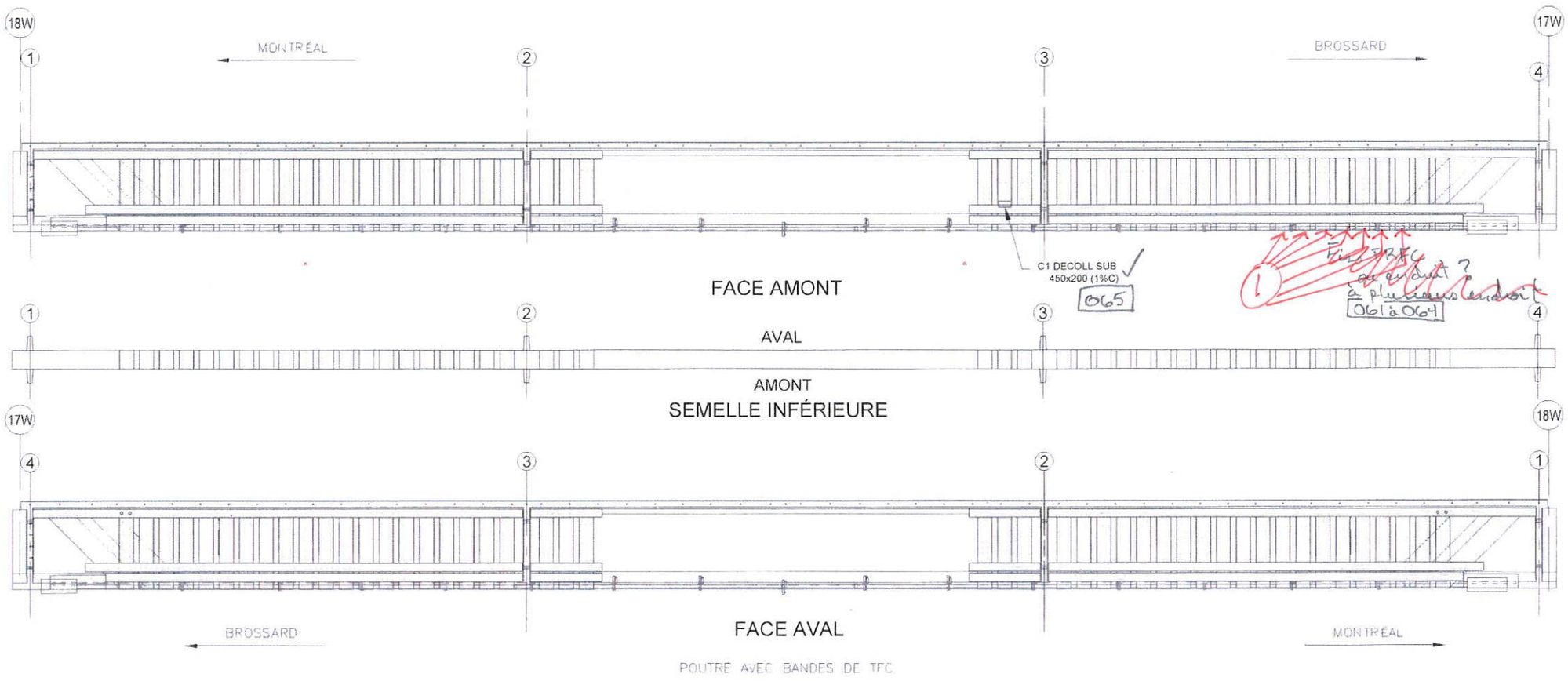

POUTRE AVEC BANDES DE TFC

RÉFÉRENCE	COMMENTAIRE
1	C1- Fiss vert 0,05 (CEC=2)
	TYP. PRÉSENCE DE TROUS D'INGÉNIERIE APPROUVÉS POUR L'INSTALATION DES RENFORT PTE
	CEC = 2: C1 - DECOLL SUB 450 x 200 = 90 000 mm²

C1-AG Ext;

COMPOSANT	TYPE	TOTAL INSPECTÉ	UNITÉS	L'ÉTAT DU MATÉRIAU				CEC
				A	B	C	D	
BANDES DE TFC	P		un	~~998~~	0	12	0	2
ANCRAGES MÉCANIQUES	P				N/A			
RENFORT-PRFC								2

Pont JACQUES CARTIER et CHAMPLAIN Bridges

CONSORTIUM Stantec CIMA exp

Inspection des sections 5,6 et 7 du pont Champlain 2015-2018 No. Contrat: 62450

Inspecté par: AF/[redacted]

Date: 2018-06-13

Section: SECTION 5

Localisation: 17W-18W

Élément: RENFORT-PRFC - P7

20180613_[redacted]_0061
2018.06.13

20180613_[redacted]_0062
2018.06.13

20180613_[redacted]_0063
2018.06.13

20180613_[redacted]_0064
2018.06.13

7.18. Travée 18W-19W, TM1.1, Poutre P1

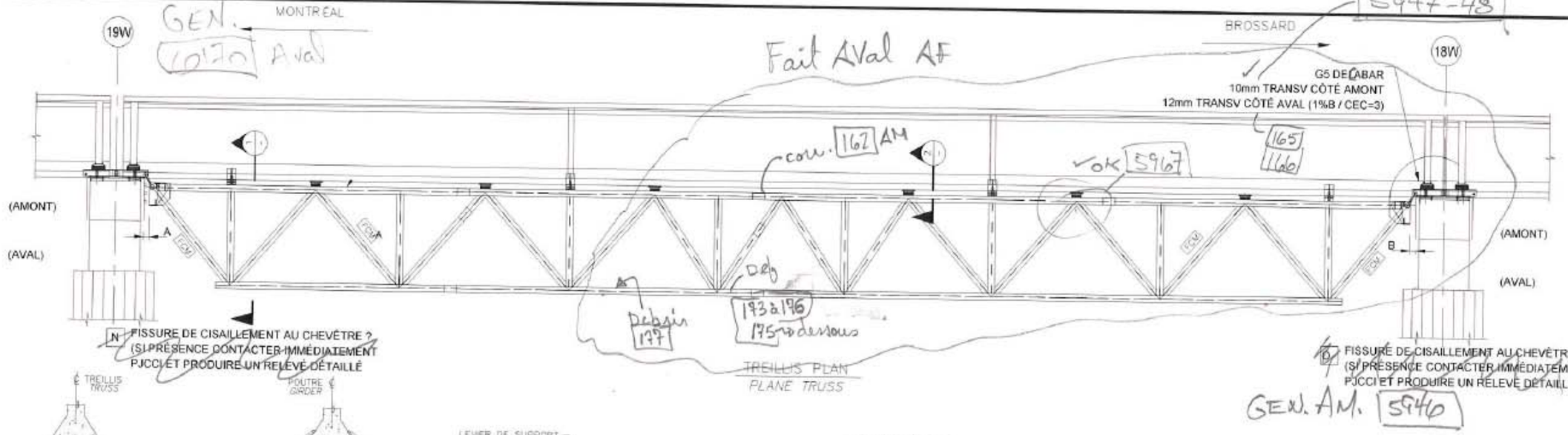

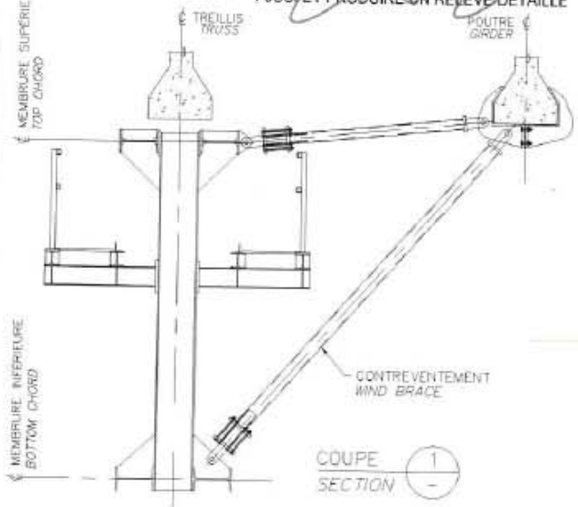

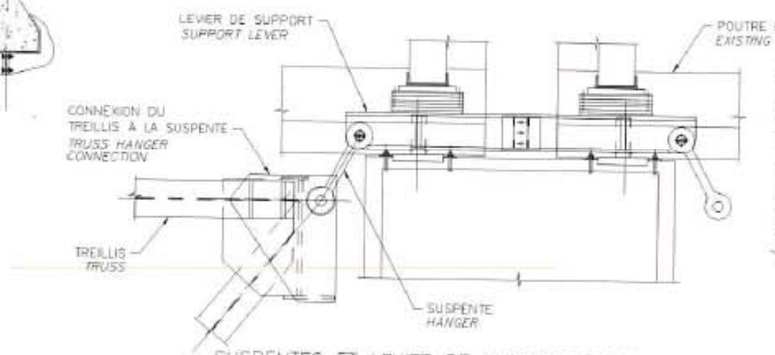

SUSPENTES ET LEVIER DE SUPPORT POUR LE TREILLIS
TRUSS HANGERS AND SUPPORT LEVERS
•[FCM]

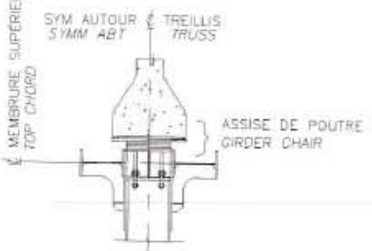

	2015		2016		2017		2018	
	A (mm)	B (mm)	A (mm)	B (mm)	A (mm)	B (mm)	A (mm)	B (mm)
GAP	231	220	240	205	220	205	231	206
TEMPÉRATURE	5°C	0°C	25°C	25°C	20°C	20°C	15°	24°C

COMPOSANT	TYPE	TOTAL INSPECTÉ	UNITÉS	L'ÉTAT DU MATÉRIAU				CEC
				A	B	C	D	
ASSISE DE POUTRE	P			100	0	0	0	4
TREILLIS	P			100	0	0	0	4
SUSPENTES ET CONNECTIONS DES SUSPENTES AU TREILLIS	P			100	0	0	0	4
LEVIER DE SUPPORT POUR LE TREILLIS	P			99	1	0	0	3
SUPPORT DE SUSPENSION (PILE 4W & 4E SEULEMENT)	P			100	0	0	0	4
ÉLEMENTS DES CONTREVENTEMENT	S			100	0	0	0	4
TM1.1								3

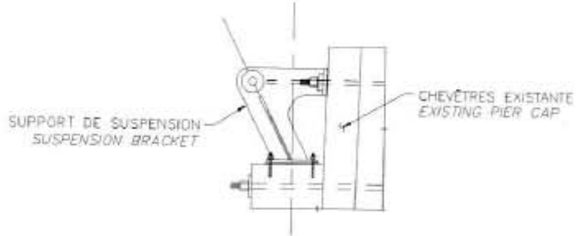

SUSPENTES ET LEVIER DE SUPPORT POUR LE TREILLIS
(PILE 4W & 4E SEULEMENT)
TRUSS HANGERS AND SUPPORT LEVERS
(PIERS 4W & 4E ONLY)
•[FCM]

RÉFÉRENCE	COMMENTAIRE

CONSORTIUM
Stantec CIMA exp

Inspection des sections 5,6 et 7 du pont Champlain 2015-2018 — No. Contrat: 62450

Inspecté par: [redacted] / HBAM
Date: 2018-06-13 / 20180614

Section: SECTION 5
Localisation: 18W-19W
Élément: TM1.1 P1

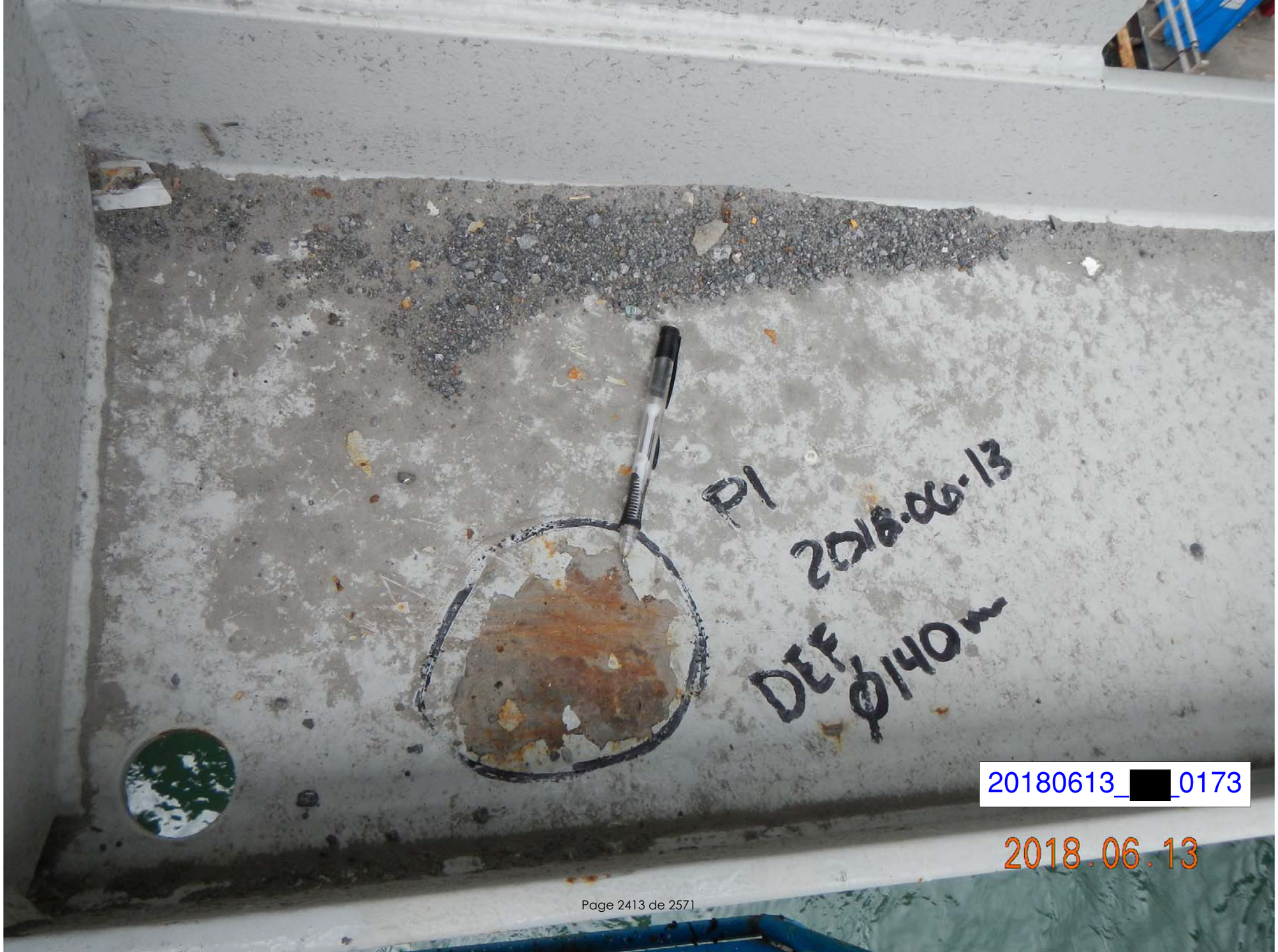
P1
2018.06.13
DEF
Φ140
20180613_[redacted]_0173
2018.06.13

P1
2018.06.13
DEF
ø140mm
20180613_[redacted]_0174
2018.06.13

20180613_[redacted]_0175
2018.06.13

20180613_[redacted]_0176
P1
2018.06.13
DIE
ϕ140mm
2018.06.13

7.19. Travée 18W-19W, PRFC, Poutre P7

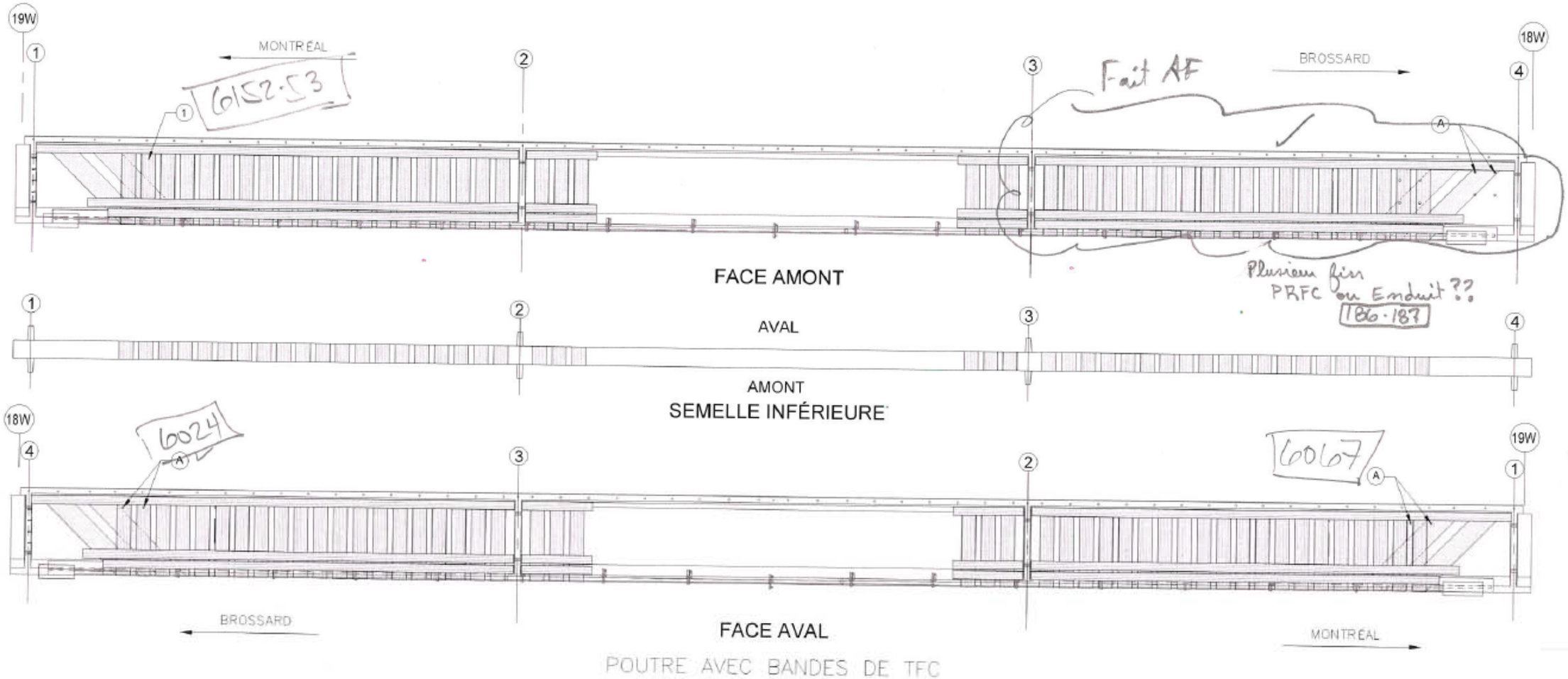

POUTRE AVEC BANDES DE TFC

RÉFÉRENCE	COMMENTAIRE
A	TROUS D'INGÉNIERIE APPROUVÉS PAR LE CONCEPTEUR DU PRFC
1	AG EXT (1% D) FIBRE DÉCHIRÉE SUR 25mm DE LARGEUR CEC = 3 (défaut 25X200)

COMPOSANT	TYPE	TOTAL INSPECTÉ	UNITÉS	L'ÉTAT DU MATÉRIAU				CEC
				A	B	C	D	
BANDES DE TFC	P			99	0	0	1	
RENFORT-PRFC								

CONSORTIUM
Stantec CIMA exp

Inspection des sections 5,6 et 7 du pont Champlain 2015-2018 No. Contrat: 62450

Inspecté par: [redacted]
Date: 2018-06-13

ABAM 20180614

Section: SECTION 5
Localisation: 18W-19W
Élément: RENFORT-PRFC P7

99,6%

20180613_[redacted]_0186
2018.06.13

20180613_[redacted]_0187
2018.06.13

7.20. Travée 18W-19W, TM1.1, Poutre P7

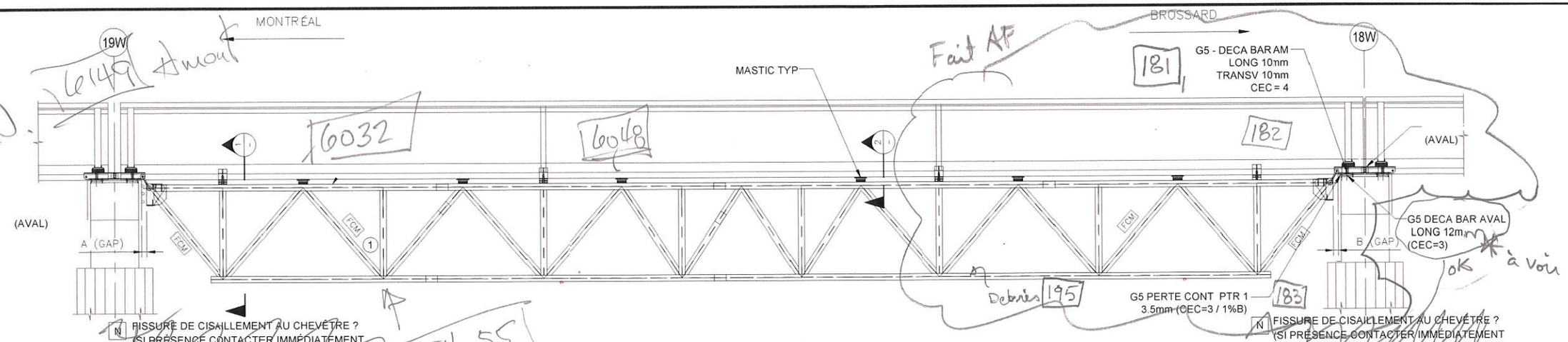

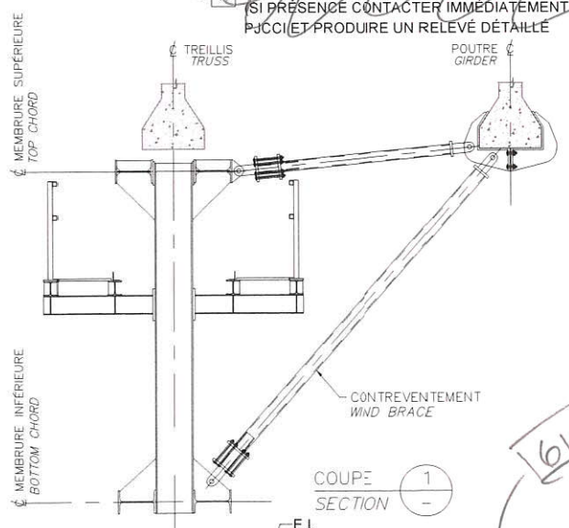

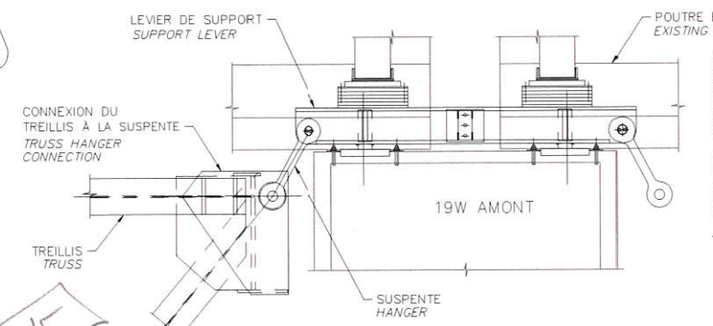

SUSPENTES ET LEVIER DE SUPPORT POUR LE TREILLIS
TRUSS HANGERS AND SUPPORT LEVERS
[FCM]

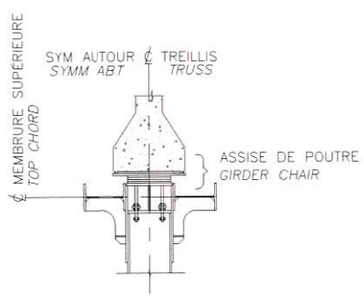

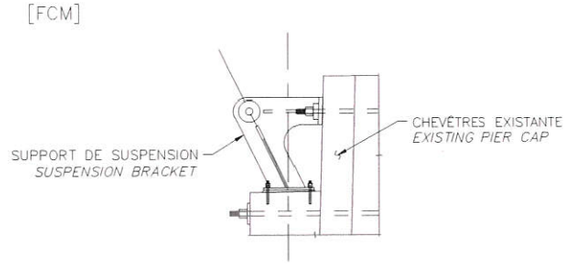

SUSPENTES ET LEVIER DE SUPPORT POUR LE TREILLIS
(PILE 4W & 4E SEULEMENT)
TRUSS HANGERS AND SUPPORT LEVERS
(PIERS 4W & 4E ONLY)
[FCM]

	2015		2016		2017		2018	
	A (mm)	B (mm)	A (mm)	B (mm)	A (mm)	B (mm)	A (mm)	B (mm)
GAP	230	207	-	195	220	190	225	200
TEMPÉRATURE	0°C	0°C	-	25°	20°C	20°C	15°C	24°C

COMPOSANT	TYPE	TOTAL INSPECTÉ	UNITÉS	L'ÉTAT DU MATÉRIAU				CEC
				A	B	C	D	
ASSISE DE POUTRE	P			100	0	0	0	4
TREILLIS	P			99	0	0	1	4*
SUSPENTES ET CONNECTIONS DES SUSPENTES AU TREILLIS	P			100	0	0	0	4
LEVIER DE SUPPORT POUR LE TREILLIS	P			98	2	0	0	3
SUPPORT DE SUSPENSION (PILE 4W & 4E SEULEMENT)	P				N/A			
ÉLEMÉNTS DES CONTREVENTEMENT	S			100	0	0	0	4
TM1.1								3

(*) EN ATTENTE DES COMMENTAIRES DE COWI

RÉFÉRENCE	COMMENTAIRE
1	DÉFAUTS DE MATÉRIAUX DANS L'ACIER DANS L'AILE AVAL (FACE INT.) 250mm LONG. (EN ATTENTE DES COMMENTAIRES DE COWI)

Ponts JACQUES CARTIER + CHAMPLAIN Bridges

CONSORTIUM
Stantec CIMA exp

Inspection des sections 5,6 et 7 du pont Champlain 2015-2018 — No. Contrat: 62450

Inspecté par: [redacted]
2018-06-13

Section:	SECTION 5
Localisation:	18W-19W
Élément:	TM1.1 P7

20180614_AM_6055
2018.06.14

TM1.1
P7
Axe 19 W
3e DIAG
20180614_AM_6056
2018.06.14

20180614_AM_6057
2018.06.14

20180614_AM_6058
2018.06.14

20180614_AM_6059
2018.06.14

20180614_AM_6060
2018.06.14

20180614_AM_6061
2018.06.14

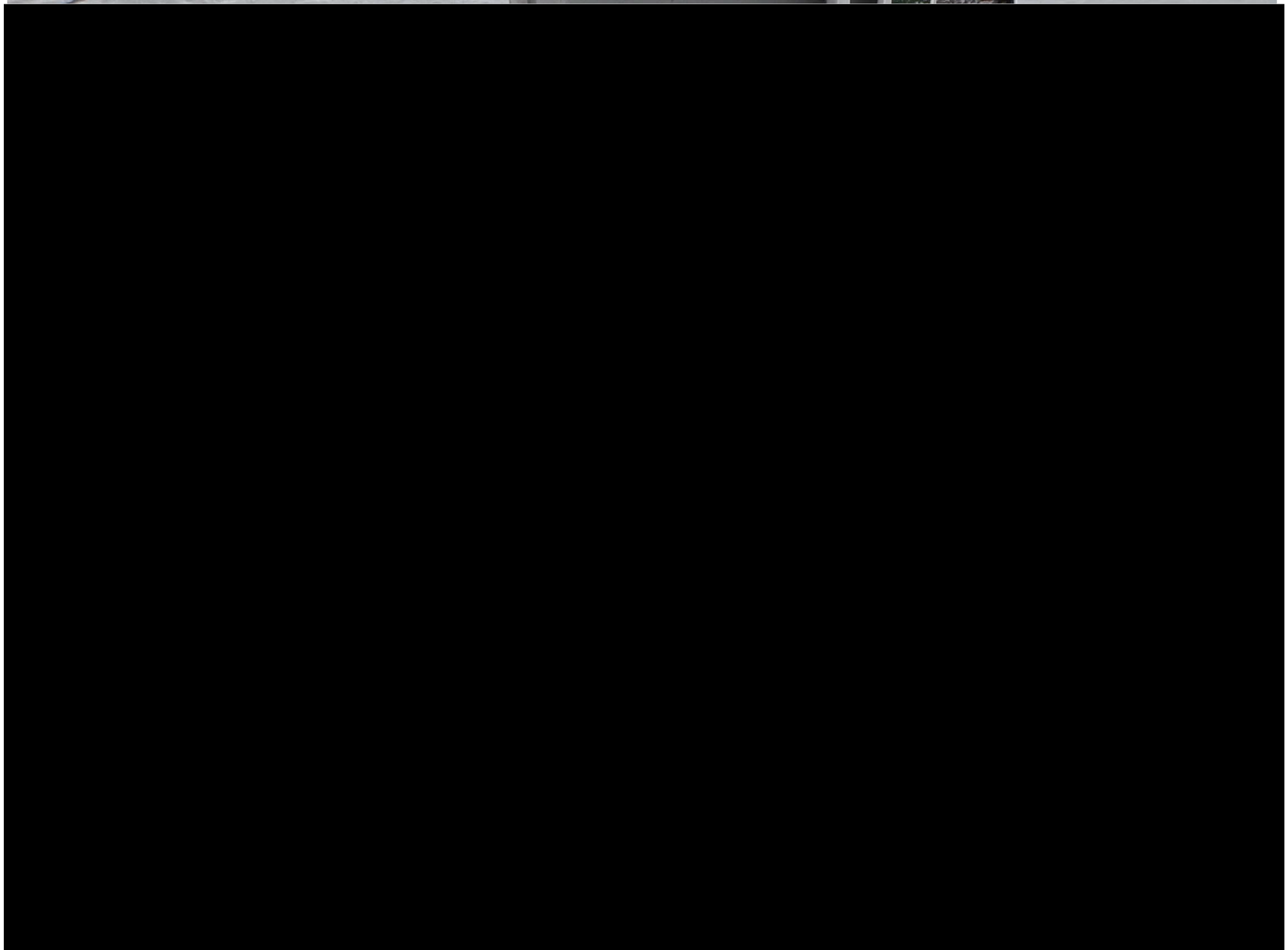

20180614_AM_6154
2018.06.14

20180614_AM_6155
2018.06.14

7.21. Travée 22W-23W, PRFC, Poutre P1

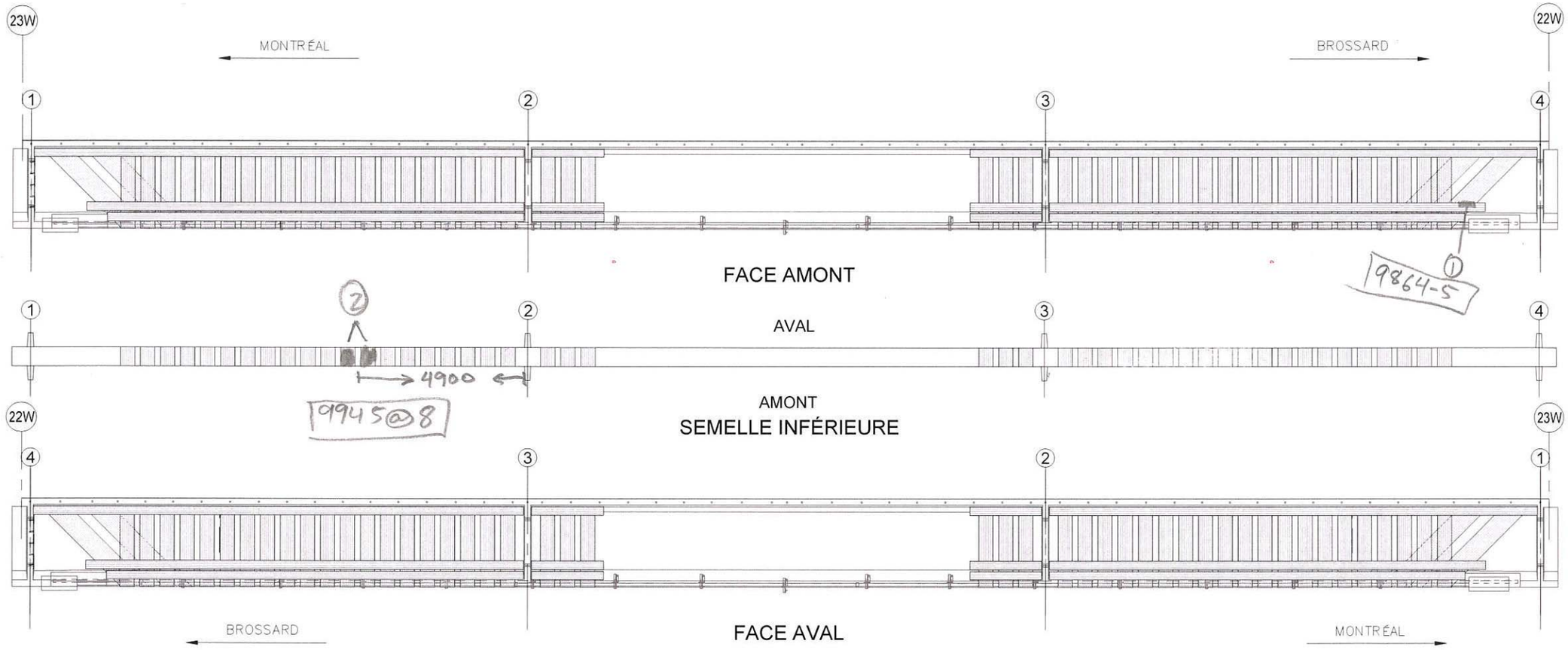

POUTRE AVEC BANDES DE TFC

RÉFÉRENCE	COMMENTAIRE
	~~AUCUN DÉFAUT RELEVÉ~~
1	C1. DECOL ANC 300×100 CEC:3
2	C1-DECOL SUB 640×430×2
	CEC = 2

COMPOSANT	TYPE	TOTAL INSPECTÉ	UNITÉS	L'ÉTAT DU MATÉRIAU				CEC
				A	B	C	D	
BANDES DE TFC	P		un	100 / 99	0	0 / 1	0	4 2
RENFORT-PRFC								4 2

Ponts JACQUES CARTIER • CHAMPLAIN Bridges

CONSORTIUM
Stantec CIMA exp.

Inspection des sections 5,6 et 7 du pont Champlain 2015-2018 No. Contrat: 62450

Inspecté par: JV [redacted]

Date: 2018-06-22

Section: SECTION 5

Localisation: 22W-23W

Élément: RENFORT-PRFC P1

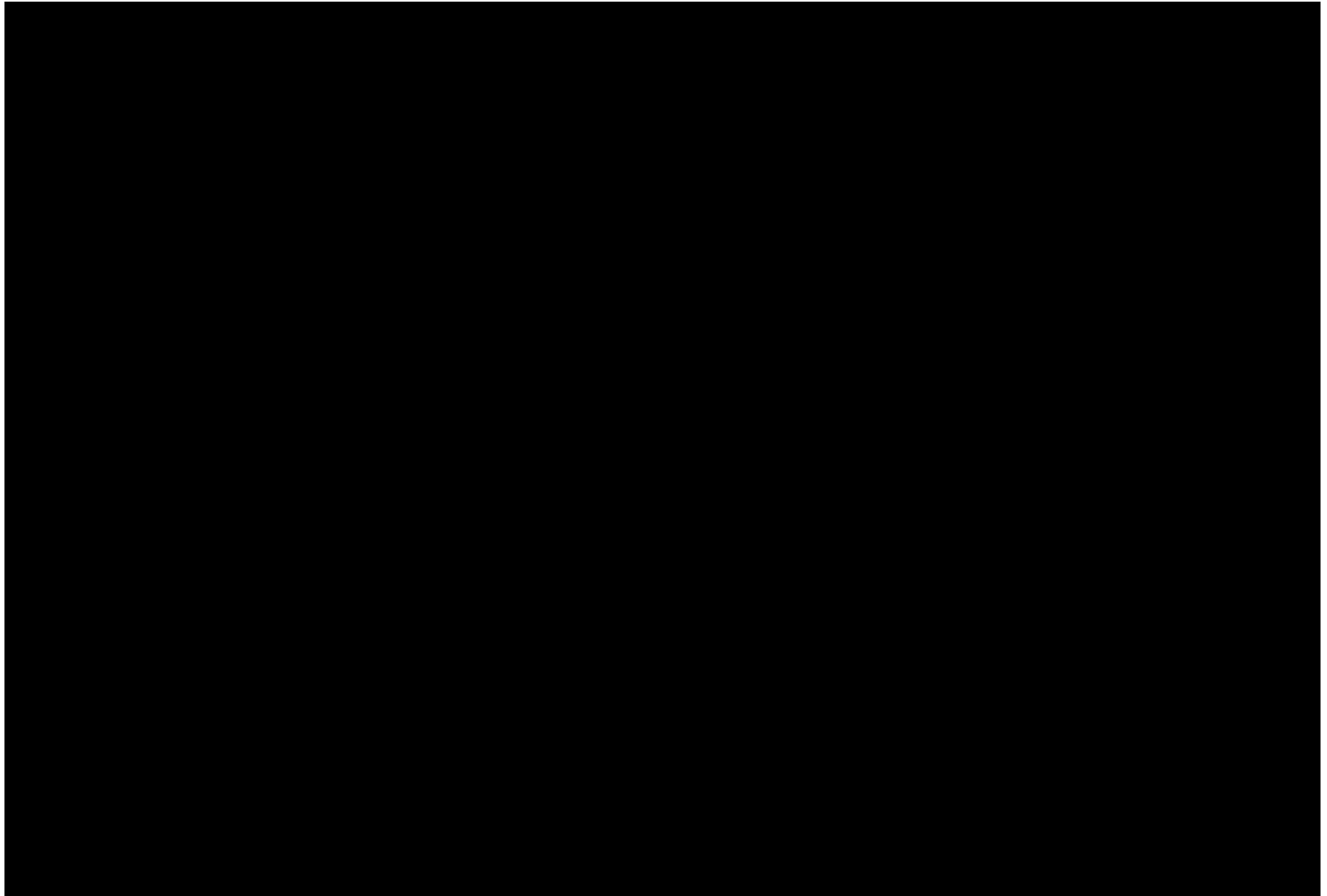

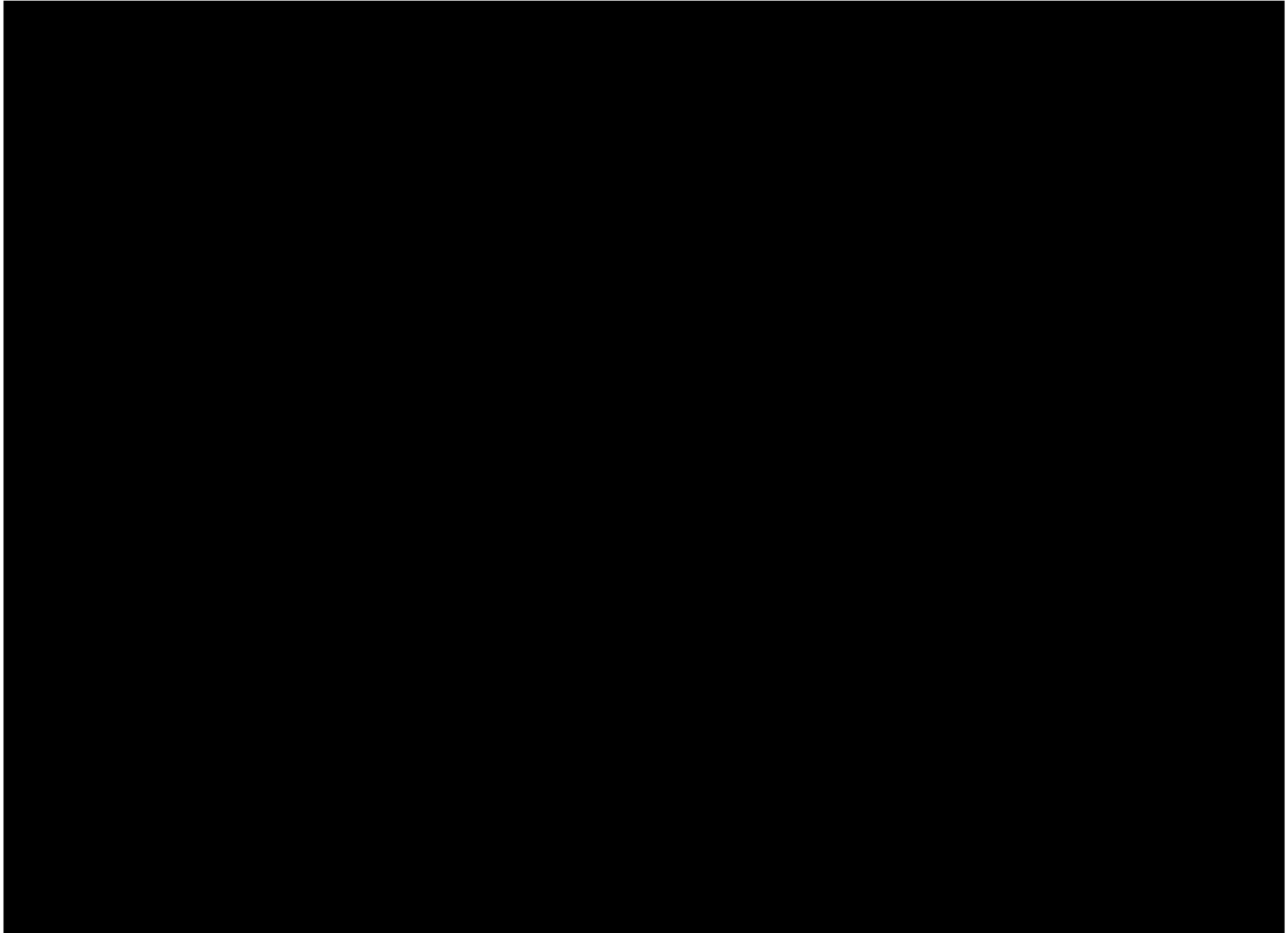

7.22. Pile 24W, Super-post W8, Chevêtre

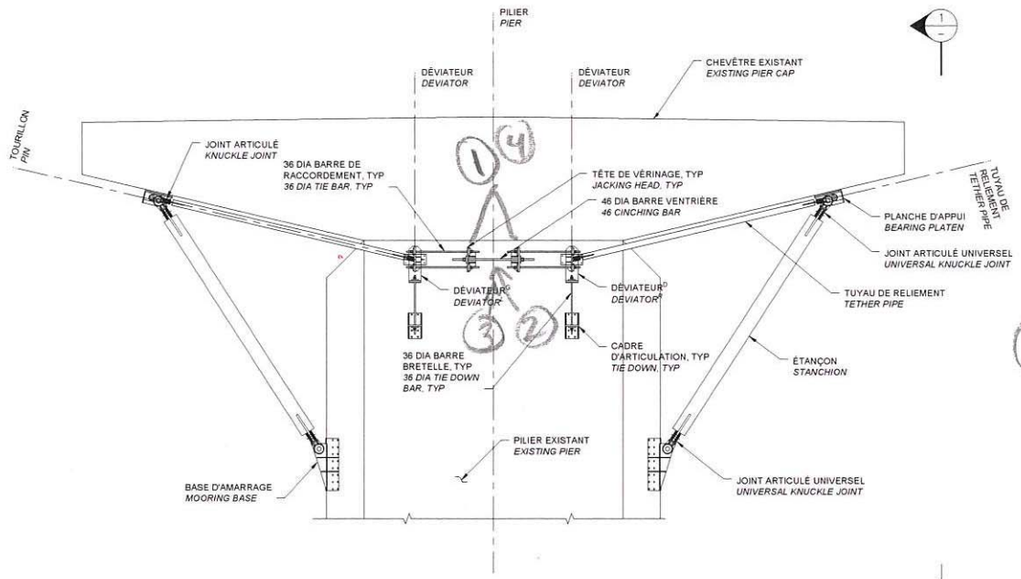

ÉLÉVATION
ELEVATION

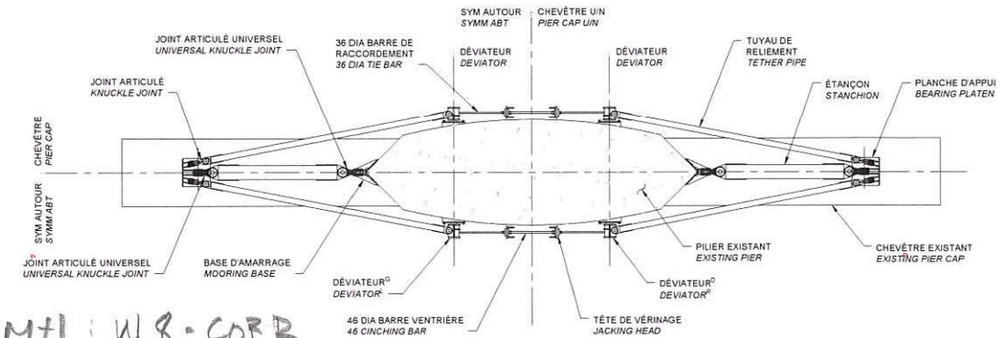

PLAN REFLÉTÉ
REFLECTED PLAN

(1) Face Bross: W7-MAUV ALIGN 1.7% (x2)
CEC=3
223

(2) Face Bross: W8-CORR sur~1%
CEC=1
220 @ 2 | 224

(3) Face M+1: W8-CORR
249 @ 52
sur ~ 5% CEC=1

(4) Face M+1 côté AMont:
253
W7-MAUV ALIGN 2.2%
CEC=2

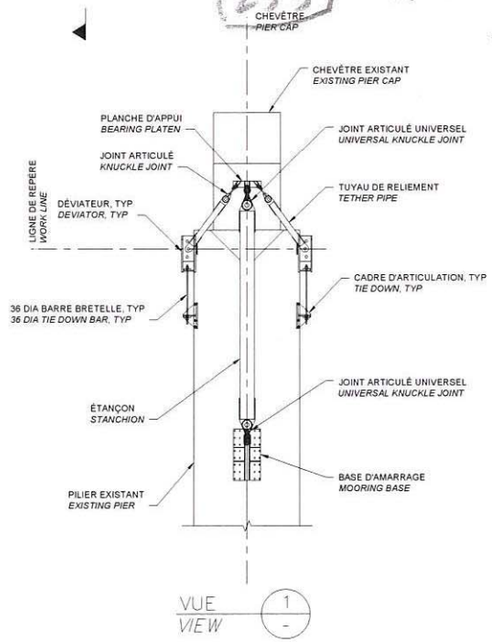

VUE
VIEW

RÉFÉRENCE	COMMENTAIRE
	-

COMPOSANT	TYPE	TOTAL INSPECTÉ	UNITÉS	L'ÉTAT DU MATÉRIAU				CEC
				A	B	C	D	
ÉTANÇON	P		un	100	0	0	0	4
TUYAU DE RELIEMENT	P		un	100	0	0	0	4
BASE D'AMARRAGE	P		un	100	0	0	0	4
PLANCHE D'APPUI	P		un	100	0	0	0	4
DÉVIATEUR	P		un	100	0	0	0	4
CADRE D'ARTICULATION	P		un	100	0	0	0	4
ASSEMBLAGE DE VÉRINAGE	P		un 25	100	50	25	1	4 1
SYSTÈME SUPER-POST								4 1

Pont JACQUES CARTIER + CHAMPLAIN Bridges

CONSORTIUM
Stantec CIMA exp

Inspection des sections 5,6 et 7 du pont Champlain 2015-2018 No. Contrat: 62450

Inspecté par: JV [redacted]

Date: 2018-06-21

Section: SECTION 5

Localisation: 24W

Élément: SUPER-POST CHEV

20180621_[redacted]0220
2018.06.21

20180621_[redacted]_0221
2018.06.21

20180621_[redacted]_0222
2018.06.21

20180621_[redacted]_0223
0 mm 10 20 30 40 50 60 70
Québec
Transports
2018.06.21

20180621_[redacted]_0224
2018.06.21

20180621_[redacted]_0249
2018.06.21

20180621_[redacted]_0250
2018.06.21

20180621_[redacted]_0251
2018.06.21

20180621_[redacted]_0252
2018.06.21

7.23. Travée 23W-24W, PRFC, Poutre P2

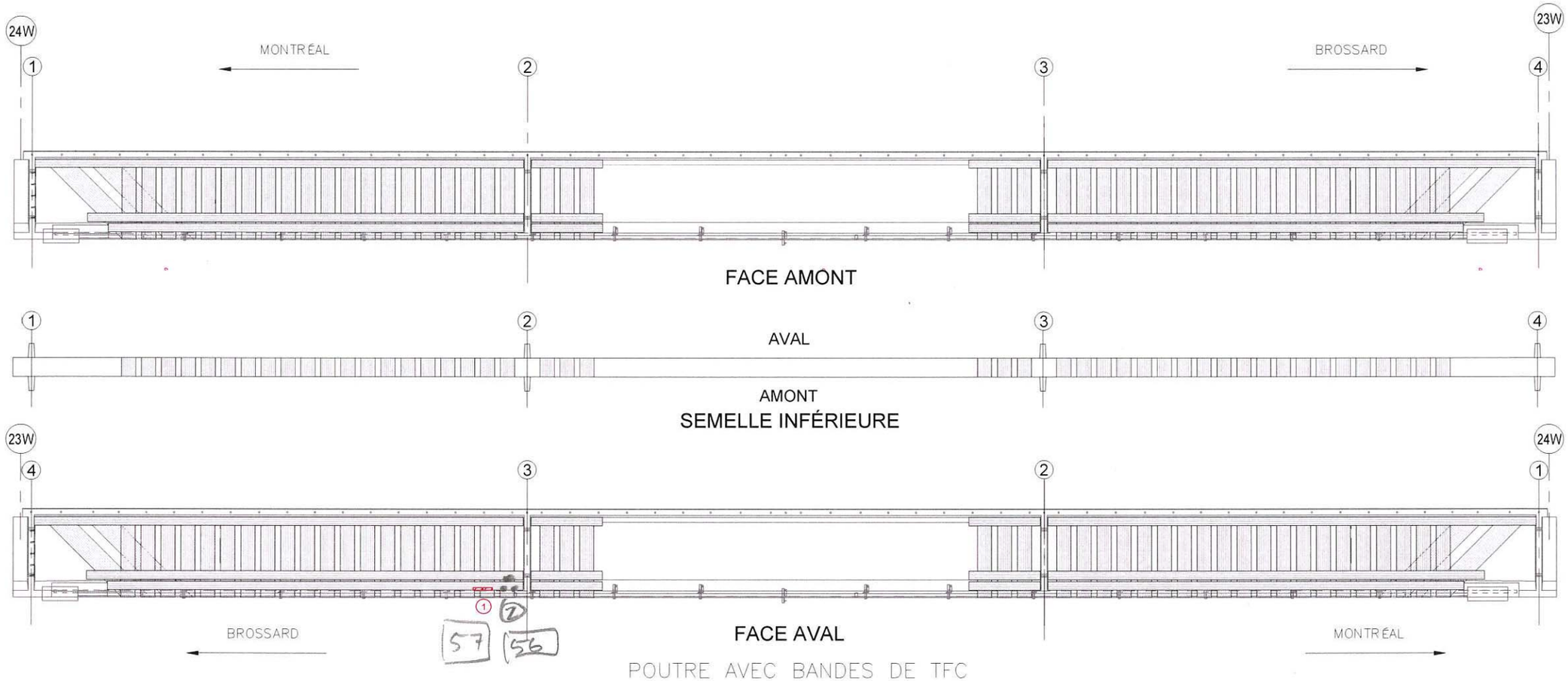

POUTRE AVEC BANDES DE TFC

RÉFÉRENCE	COMMENTAIRE
1	C1 - DECOLL SUB 2x 250x50 (1%C, CEC=2)
2	C1 - BULLE 3 x 150x90 CEC=2

COMPOSANT	TYPE	TOTAL INSPECTÉ	UNITÉS	L'ÉTAT DU MATÉRIAU				CEC
				A	B	C	D	
BANDES DE TFC	P			99	0	1	0	2
RENFORT-PRFC								2

Ponts Jacques Cartier - Champlain Bridges

CONSORTIUM
Stantec CIMA exp

Inspection des sections 5,6 et 7 du pont Champlain 2015-2018 No. Contrat: 62450

Inspecté par: JV [redacted]
Date: 2018-05-21

Section: SECTION 5
Localisation: 23W-24W
Élément: RENFORT-PRFC P2

20180621_[redacted]_0056
2018.06.21

7.24. Pile 30W, Super-post W8, Chevêtre

② : Barre ventrière Face Bross.
W8 - CORR sur ~5%
976@8

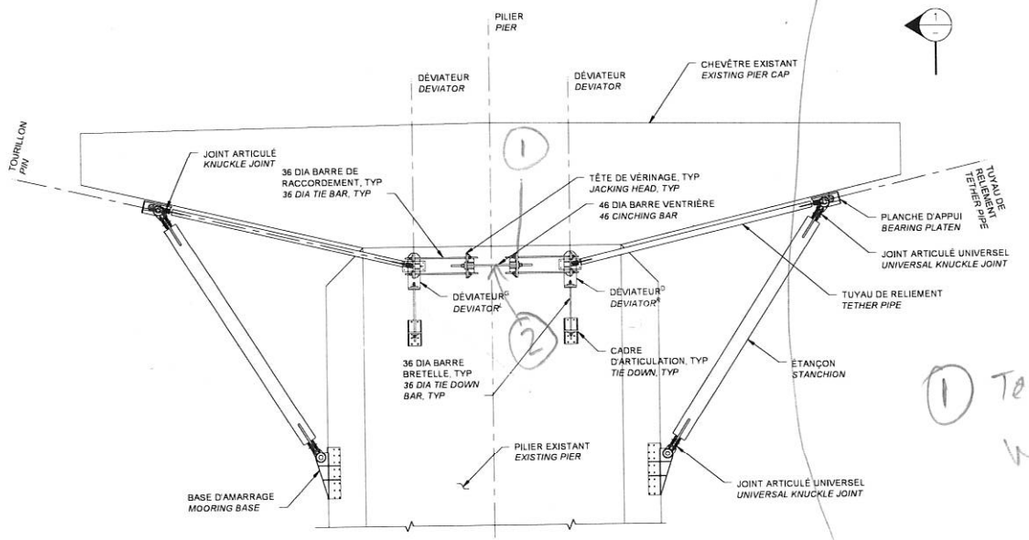

ÉLÉVATION
ELEVATION

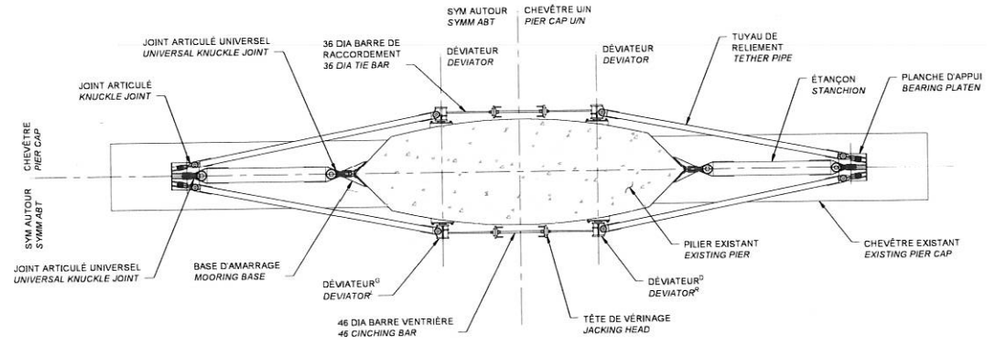

PLAN REFLÉTÉ
REFLECTED PLAN

① Tête AVAL, Face Brossard
W7 - MAUV ALIGN 1.8%
CEC=3
974-5

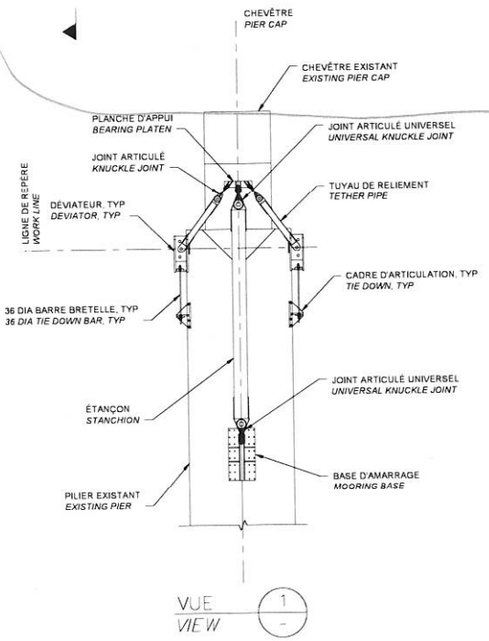

VUE
VIEW
1
-

① : Barre AV, F. M+I
W6 - MAUV ALIGN 2.95% (18/610)

② : Barre AM, F. M+I
1306@10
W6 - MAUV ALIGN CEC=1
4.1% (25/610)

RÉFÉRENCE	COMMENTAIRE
	-

COMPOSANT	TYPE	TOTAL INSPECTÉ	UNITÉS	L'ÉTAT DU MATÉRIAU				CEC
				A	B	C	D	
ÉTANÇON	P		un	100	0	0	0	4
TUYAU DE RELIEMENT	P		un	100	0	0	0	4
BASE D'AMARRAGE	P		un	100	0	0	0	4
PLANCHE D'APPUI	P		un	100	0	0	0	4
DÉVIATEUR	P		un	~~90~~ 100	0	0	~~1~~ 0	~~4~~ 1
CADRE D'ARTICULATION	P		un	100	0	0	0	4
ASSEMBLAGE DE VÉRINAGE	P		un	~~75~~ 100	0	0	0	~~4~~ 3
SYSTÈME SUPER-POST					25			#1

Ponts JACQUES CARTIER - CHAMPLAIN Bridges

CONSORTIUM
Stantec CIMA exp

Inspection des sections 5,6 et 7 du pont Champlain 2015-2018 No. Contrat: 62450

Inspecté par: JV [redacted]
Date: 2018-06-05

JV [redacted]
2018-06-29

Section: SECTION 5
Localisation: 30W
Élément: SUPER-POST CHEV

20180629_JV_0976
2018.06.29

20180629_JV_0977
2018.06.29

20180629_JV_0978
2018.06.29

7.25. Travée 28W-29W, Renfort supploc dalle (Avis clos: approuvé par le concepteur lors de l'installation du renfort PTE transversal de dalle)

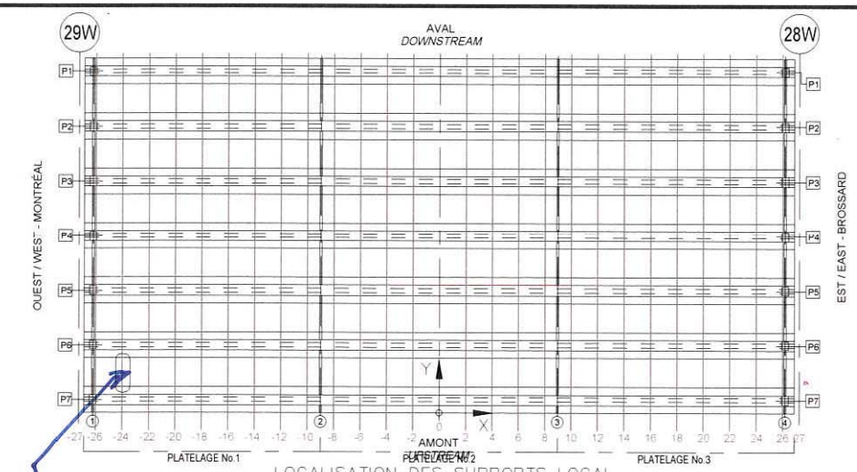

LOCALISATION DES SUPPORTS LOCAL
(CROQUIS À ÊTRE EFFECTUÉ PAR L'INSPECTEUR SUR UNE VUE EN PLAN DE L'EMPLACEMENT INSPECTÉ)
LOCATION OF LOCAL SUPPORTS
(INSPECTOR TO SKETCH ON PLAN VIEW LOCATIONS INSPECTED)

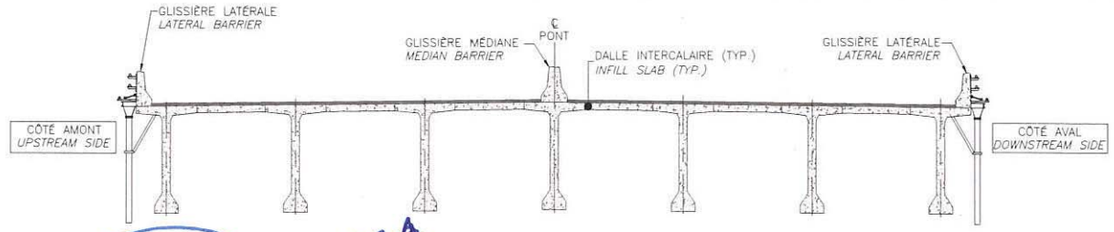

LOCALISATION DES SUPPORTS LOCAL
(À REMPLIR PAR L'INSPECTEUR)
LOCATION OF LOCAL SUPPORTS
(TO BE COMPLETED BY INSPECTOR)

Avis

Fait 20180704

1197 semelles inf taillées à
1200 mi-travée pour inst. PTE-dalle
(typ aux 5 ptes Long.)

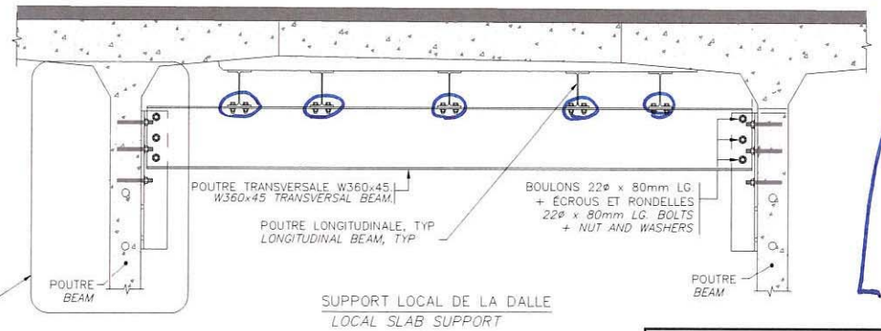

SUPPORT LOCAL DE LA DALLE
LOCAL SLAB SUPPORT

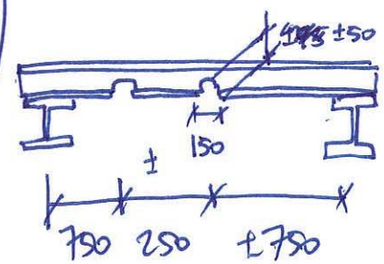

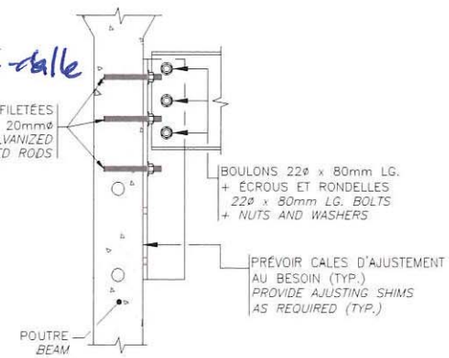

DÉTAIL A
DETAIL

TABLEAU DE FISSURATION						
Fissure	Propriétés de la fissure					
	Coordonnées début (1)		Coordonnées fin (2)		Ouverture Max. (mm)	Longueur (m)
	X	Y	X	Y		
-	-	-	-	-	-	-

** POUR LES FISSURES SPÉCIFIQUES À LA CONNEXION DE LA POURTRE TRANSVERALE À L'ÂME DE LA POUTRE
** FOR CRACKS SPECIFIC TO CONNECTION OF TRANSVERSE BEAM TO GIRDER WEBS

RÉFÉRENCE	COMMENTAIRE
	AUCUN DÉFAUT RELEVÉ

COMPOSANT	TYPE	TOTAL INSPECTÉ	UNITÉS	L'ÉTAT DU MATÉRIAU				CEC
				A	B	C	D	
Platelage No.1 - POUTRES LONGITUDINALE	P			100	0	0	0	~~4~~ 1
Platelage No.1 - POUTRES TRANSVERSALE	P			100	0	0	0	4
Platelage No.1 - CONNECTION À L'ÂME DES POUTRES	P			100	0	0	0	4
Platelage No.1 - RENFORT-SUPPLOC DALLE								~~4~~ 1
Platelage No.3 - POUTRES LONGITUDINALE	P							
Platelage No.3 - POUTRES TRANSVERSALE	P							
Platelage No.3 - CONNECTION À L'ÂME DES POUTRES	P							
Platelage No.3 - RENFORT-SUPPLOC DALLE								

Ponts JACQUES CARTIER + CHAMPLAIN Bridges Canada

CONSORTIUM
Stantec CIMA exp.

Inspection des sections 5,6 et 7 du pont Champlain 2015-2018 No. Contrat: 62450

Inspecté par: HB/[redacted]
Date: 18/07/02

Section: SECTION 5
Localisation: 28W-29W
Élément: RENFORT-SUPPLOC DALLE

20180703_[redacted]_1197
M.E.T. 2018-06-12
G.H.FM
← BRUN VIVANT
2018.07.03

20180703_[redacted]_1200
2018.07.03

7.26. Travée 28W-29W, PRFC, Poutre P1

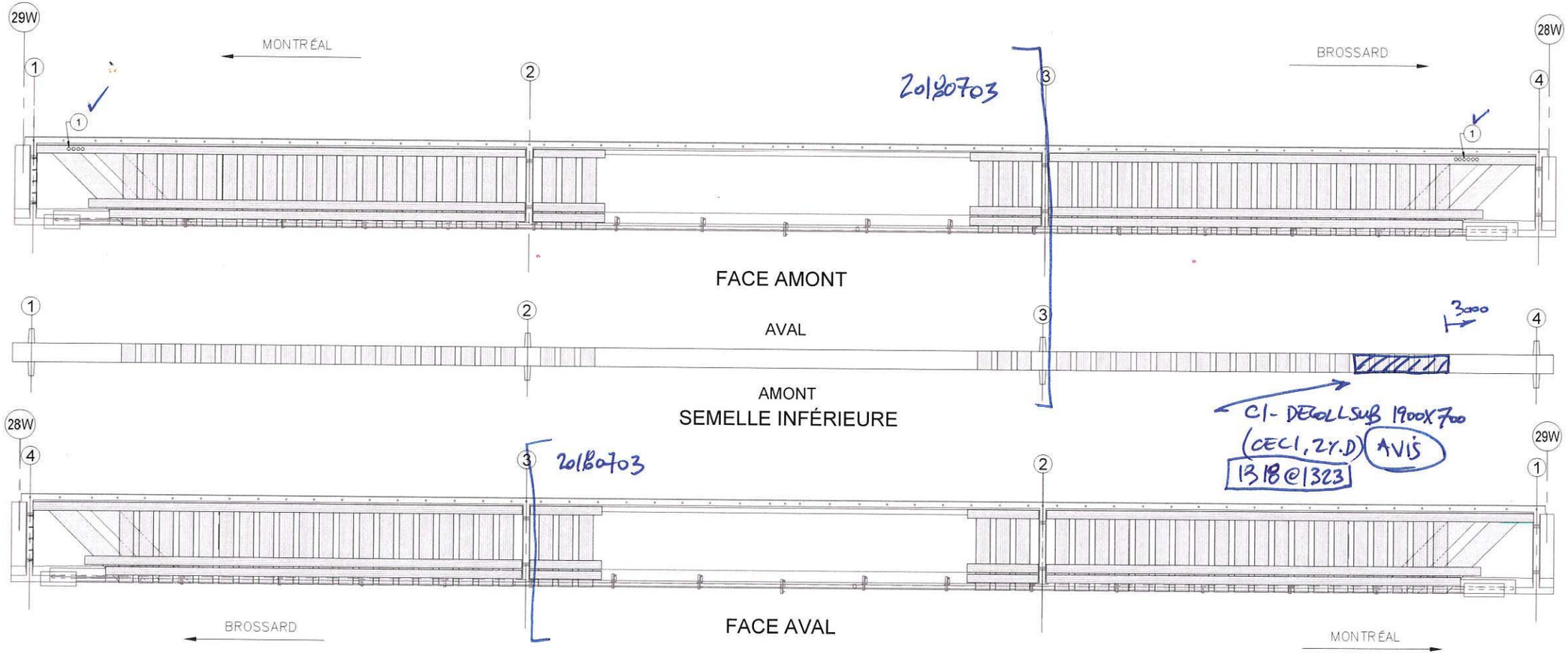

POUTRE AVEC BANDES DE TFC

RÉFÉRENCE	COMMENTAIRE
1	TYP. TROUS PTE ADD APPROUVÉS PAR LE CONCEPTEUR DU PRFC

COMPOSANT	TYPE	TOTAL INSPECTÉ	UNITÉS	L'ÉTAT DU MATÉRIAU				CEC
				A	B	C	D	
BANDES DE TFC	P			100 98	0	0	0 2	1
RENFORT-PRFC								1

Ponts JACQUES CARTIER + CHAMPLAIN Bridges

CONSORTIUM
Stantec CIMA exp

Inspection des sections 5,6 et 7 du pont Champlain 2015-2018 No. Contrat: 62450

Inspecté HB [redacted] JB [redacted]

Date: 18/07/03 20180704

Section: SECTION 5

Localisation: 28W-29W

Élément: RENFORT-PRFC P1

20180704_[redacted]_1318
2018.04.04

20180704_[redacted]_1319
2018.07.04

20180704_[redacted]_1320
2018.07.04

20180704_[redacted]_1321
2018.07.04

2018.06.04
2018.07.04
20180704_[redacted]_1323

7.27. Pile 28W, Super-post W8, Chevêtre

W8-CORR-DEFAUT REV-EPOXY LOC, LEGER CEC 1
(1%D, CEC 1) AVIS 1396/97/98

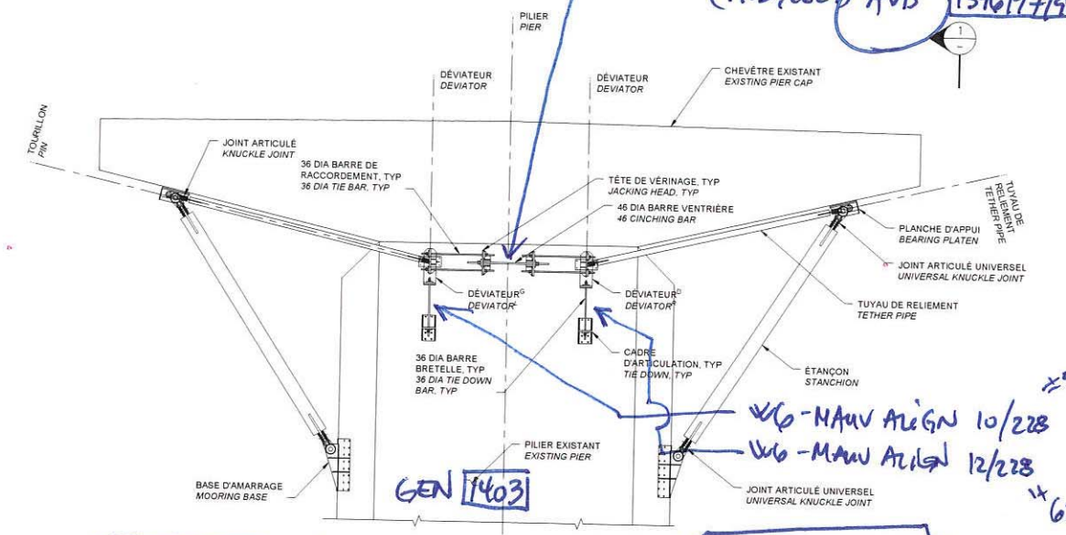

GEN 1403

W6-MAUV ALIGN 10/228 ±5% CEC4 1399/1400

W6-MAUV ALIGN 12/228 1401/1402 ±6% CEC4

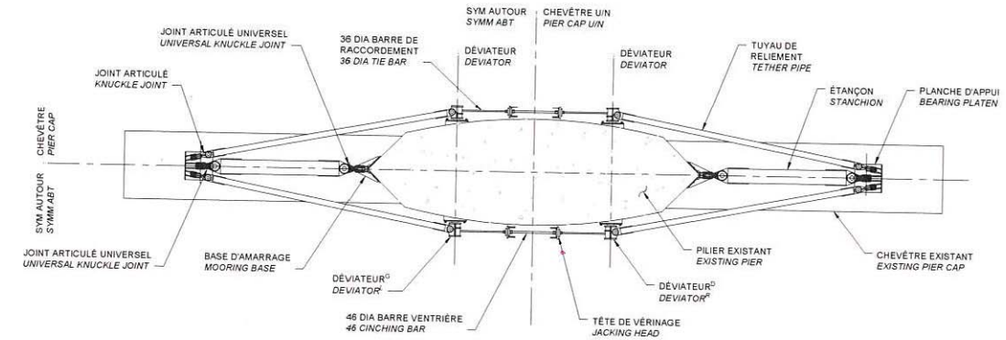

PLAN REFLÉTÉ
REFLECTED PLAN

W8-CORR-DEFAUT REV. EPOXY TRÈS LOC CEC1 AVIS 1438@40

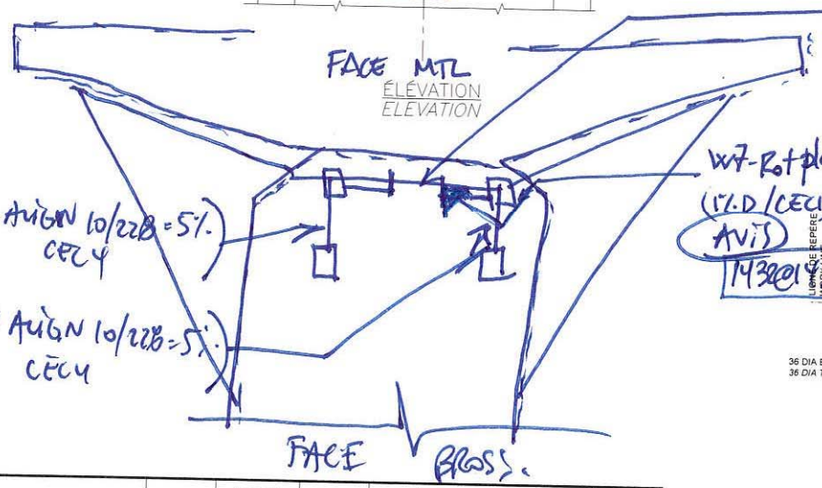

ÉLÉVATION
ELEVATION

W7-Rotplan ±8/165
(1%D/CEC1)
AVIS
1438@1439

W6-MAUV. ALIGN 10/228 = 5% CEC4
1441/42

W6-MAUV ALIGN 10/228 = 5% CEC4
1443/44

FACE BROSS.

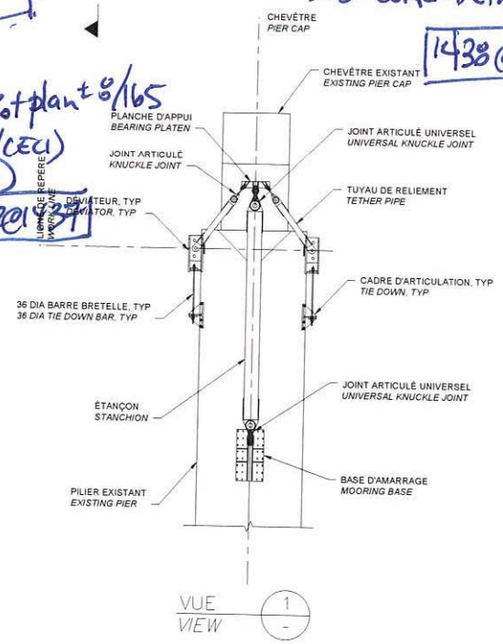

VUE
VIEW

RÉFÉRENCE	COMMENTAIRE
	-

COMPOSANT	TYPE	TOTAL INSPECTÉ	UNITÉS	L'ÉTAT DU MATÉRIAU				CEC
				A	B	C	D	
ÉTANÇON	P		un	100	0	0	0	4
TUYAU DE RELIEMENT	P		un	100	0	0	0	4
BASE D'AMARRAGE	P		un	100	0	0	0	4
PLANCHE D'APPUI	P		un	100	0	0	0	4
DÉVIATEUR	P		un	100	0	0	0	4
CADRE D'ARTICULATION	P		un	100	0	0	0	4
ASSEMBLAGE DE VÉRINAGE	P		un	~~100~~ 99	0	0	0 1	~~4~~ 1
SYSTÈME SUPER-POST								~~4~~ 1

Ponts JACQUES CARTIER + CHAMPLAIN Bridges Corridor

CONSORTIUM
Stantec CIMA exp.

Inspection des sections 5,6 et 7 du pont Champlain 2015-2018 No. Contrat: 62450

Inspecté par: [redacted]

Date: 20180704

Section: SECTION 5

Localisation: 28W

Élément: SUPER-POST CHEV

20180704_[redacted]_1396
2018.07.04

20180704_[redacted]_1397
2018.07.04

2018.07.04
20180704_[redacted]_1398

2018.07.04
20180704_[redacted]_1438

2018.07.04
20180704_[redacted]_1439

2018.07.04
20180704_[redacted]1440

7.28. Pile 28W, Super-post W7, Chevêtre

W8-CORR-DEFAUT REV-EPOXY LOC, LEGER CEC 1
(1%D, CEC 1) AVIS 1396/97/98

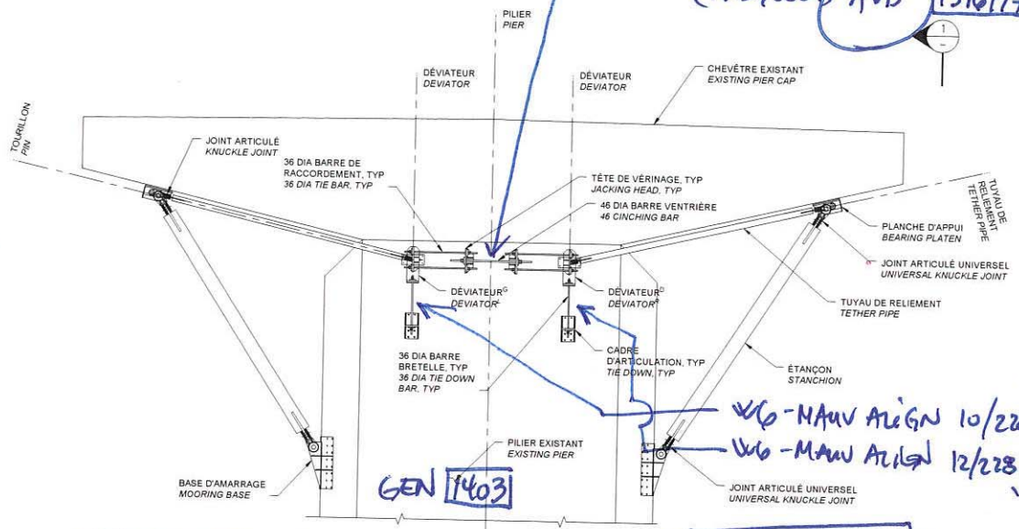

GEN 1403

W6-MAUV ALIGN 10/228 ±5% CEC4 1399/1400

W6-MAUV ALIGN 12/228 1401/1402 ±6% CEC4

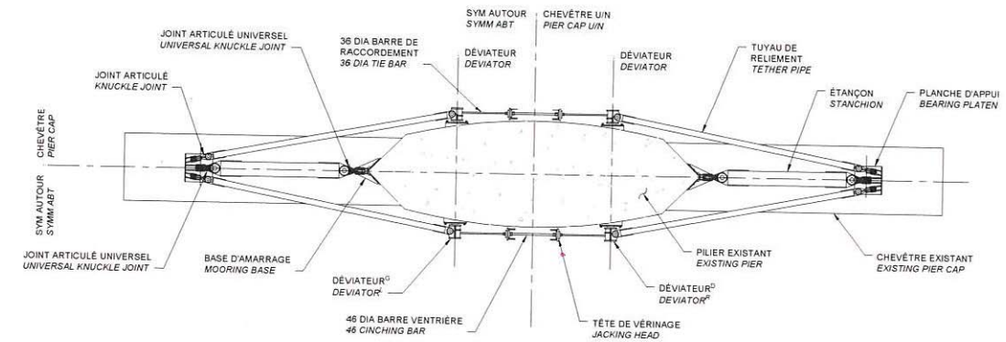

PLAN REFLÉTÉ
REFLECTED PLAN

W8-CORR-DEFAUT REV. EPOXY TRÈS LOC CEC1 AVIS 1438@40

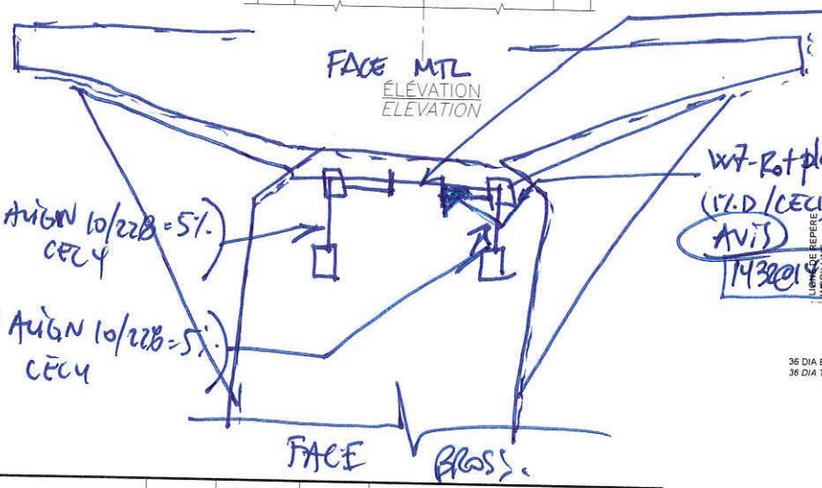

ÉLÉVATION
ELEVATION

W7-Rotplan ±8/165
(1%D/CEC1)
AVIS
1438@1439

W6-MAUV. ALIGN 10/228 = 5%
1441/42 CEC4

W6-MAUV ALIGN 10/228 = 5%
1443/44 CEC4

FACE BROSS.

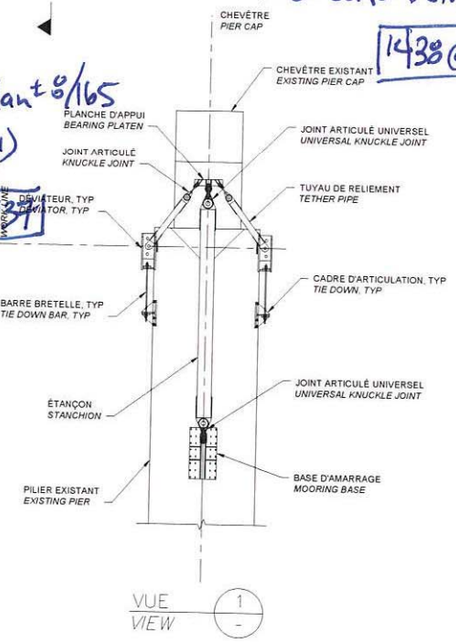

VUE
VIEW

RÉFÉRENCE	COMMENTAIRE
	-

COMPOSANT	TYPE	TOTAL INSPECTÉ	UNITÉS	L'ÉTAT DU MATÉRIAU				CEC
				A	B	C	D	
ÉTANÇON	P		un	100	0	0	0	4
TUYAU DE RELIEMENT	P		un	100	0	0	0	4
BASE D'AMARRAGE	P		un	100	0	0	0	4
PLANCHE D'APPUI	P		un	100	0	0	0	4
DÉVIATEUR	P		un	100	0	0	0	4
CADRE D'ARTICULATION	P		un	100	0	0	0	4
ASSEMBLAGE DE VÉRINAGE	P		un	~~100~~ 99	0	0	0 1	4 1
SYSTÈME SUPER-POST								4 1

Ponts JACQUES CARTIER + CHAMPLAIN Bridges Corridor

CONSORTIUM
Stantec CIMA exp.

Inspection des sections 5,6 et 7 du pont Champlain 2015-2018 No. Contrat: 62450

Inspecté par: [redacted]

Date: 20180704

Section: SECTION 5

Localisation: 28W

Élément: SUPER-POST CHEV

20180704_[redacted]_1432
2018.07.04

20180704_[redacted]_1433
2018.07.04

20180704_[redacted]_1434
2018.07.04

20180704_[redacted]_1435
2018.07.04

Rot(8/1165)
20180704_[redacted]_1436
2018.07.04

20180704_[redacted]_1437
2018.07.04

7.29. Travée 28W-29W, PRFC, Diaphragme intérieur 3

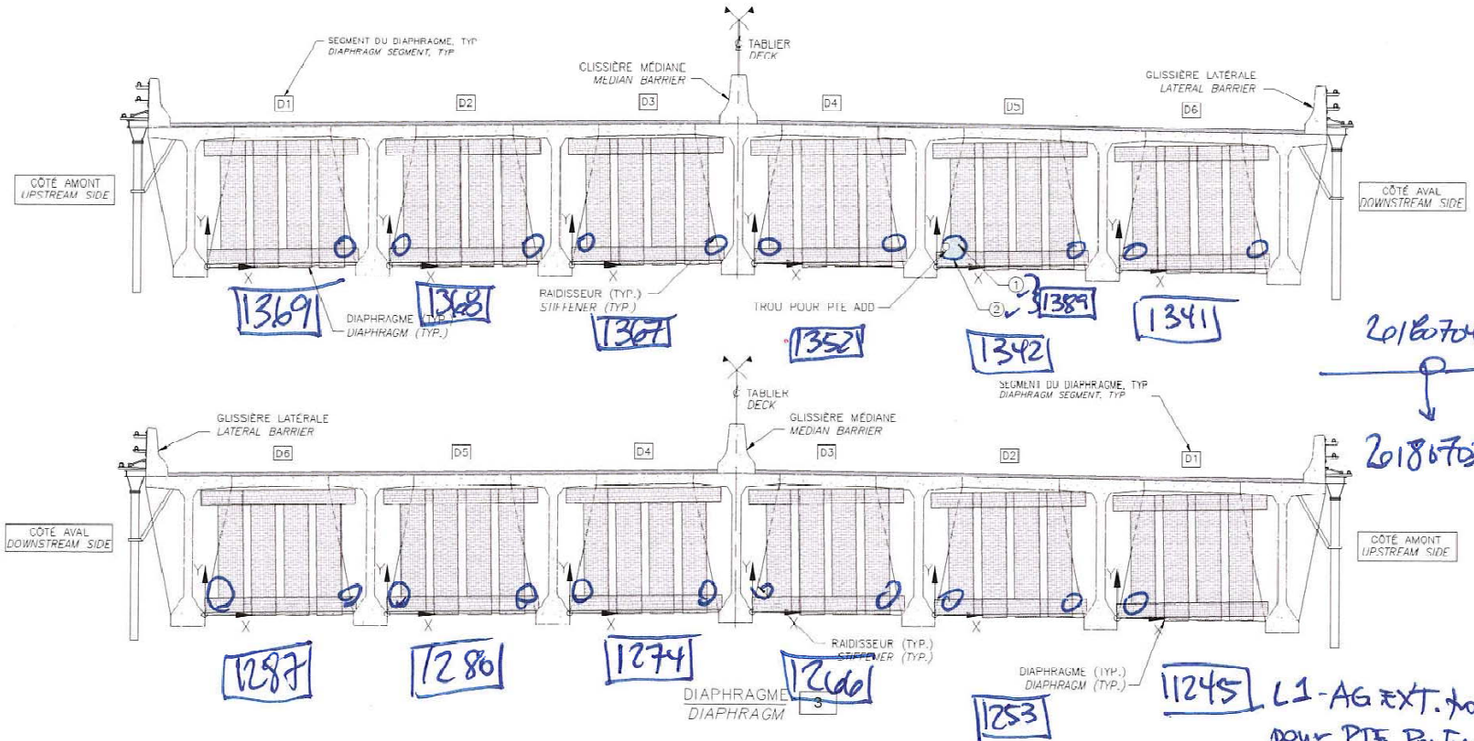

20180704

20180703

L1-AG EXT. trous pour PTE Poutre (typ.)

AVIS pour demande info @cowi...

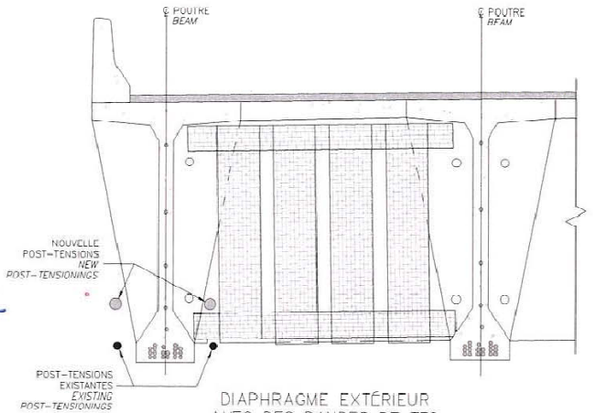

DIAPHRAGME EXTÉRIEUR
AVEC DES BANDES DE TFC
EXTERIOR DIAPHRAGM WITH FRP STRIPS

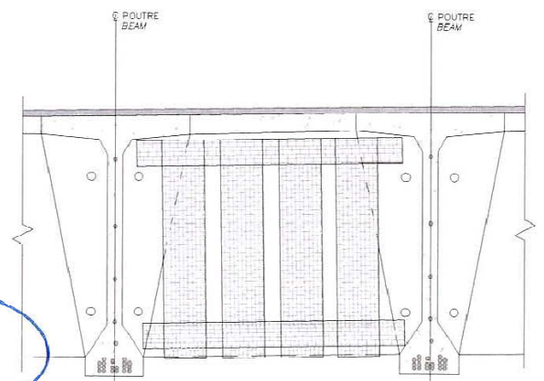

DIAPHRAGME INTÉRIEUR
AVEC DES BANDES DE TFC
INTERIOR DIAPHRAGM WITH FRP STRIPS

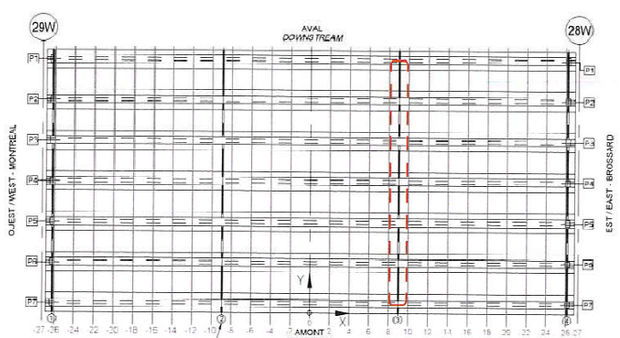

LOCALISATION DES DIAPHRAGMES INSPECTÉS
(CROQUIS À ÉTRE EFFECTUÉ PAR L'INSPECTEUR SUR UNE VUE EN PLAN DE L'EMPLACEMENT INSPECTÉ)
LOCATION OF INSPECTED DIAPHRAGMS
(INSPECTOR TO SKETCH ON PLAN VIEW LOCATION INSPECTED)

RÉFÉRENCE	COMMENTAIRE
1	L1 DECOLL SUB 70x70 ✓
2	L1 - DECOL ANC 170x100 (1%D, CEC=1) ✓

à ajouter selon retour de cowi

COMPOSANT	TYPE	TOTAL INSPECTÉ	UNITÉS	L'ÉTAT DU MATÉRIAU				CEC
				A	B	C	D	
RENFORT-PRFC DIAPH INT 5-7A	P			99	0	0	1	1

Ponts Jacques Cartier et Champlain Incorporée

CONSORTIUM
Stantec CIMA exp.

Inspection des sections 5,6 et 7 du pont Champlain 2015-2018 No. Contrat: 62450

Inspecté: HB [redacted] TJ [redacted]
Date: 18/07/03 20180704

Section: SECTION 5
Localisation: 28W-29W
Élément: RENFORT-PRFC DIAPH INT 5-7A

70 x 70
100 x 170
2018.07.04
20180704_[redacted]_1389
2018.07.04

7.30. Travée 28W-29W, Poutre P7

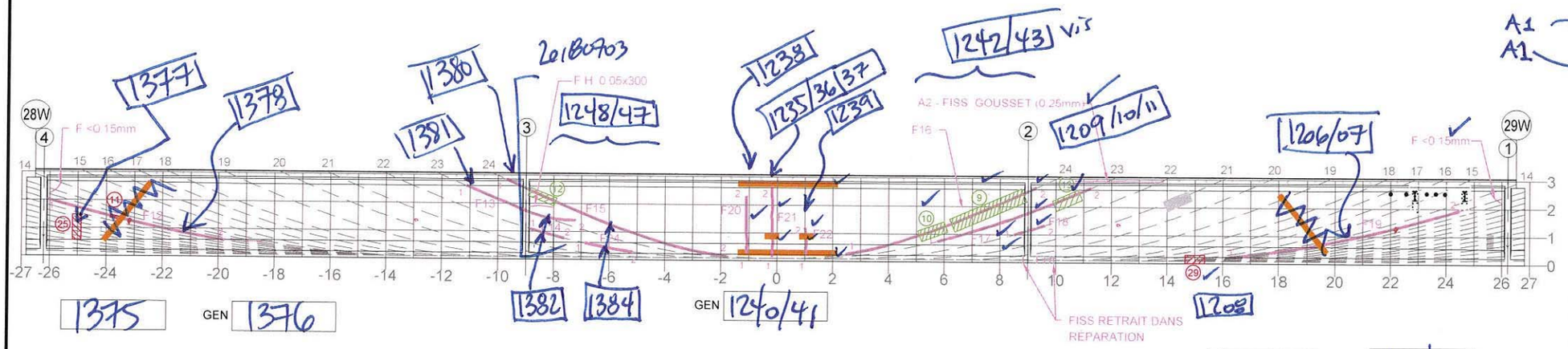

FACE AVAL

Commentaire(s):

1. DEL FPERI 3400x200
5. ECL+AVC 400x300
7. DEL 1700x600 dans réparation
8. DEL FPERI 3200x300
9. DEL FPERI 3000x400 ✓ A1
10. DEL FPERI 1000x400 ✓ A1
11. ECL 300x50
12. DEL FPERI 300x1000
13. DEL FPERI 1000x400
14. ECL 1000x200
15. ECL 300x200
16. DEL FPERI 400x300
17. DEL FPERI 800x300
18. ECL 300x300 + AVC
19. DEL FPERI 300x1300 + 150x900
20. DÉSAG MOY 3000x200
22. DEL 500x600
24. ECL 300x100 + AVC
25. ECL 200x600 + AVC
26. DÉSAG MOY @ IMP + DEL + ECL + AVC 3000x200
27. DÉSAG MOY @ IMP + DEL + ECL + AVC 6000x200
28. DÉSAG MOY @ IMP + DEL + ECL + AVC 6000x200
29. ECL 400x200

Voir P1/2

CEC=1, MINIMUM DE SEPT (7) CÂBLES AFFECTÉS PAR LA CORROSION ET FISSURES DE FLEXION ALLANT JUSQU'À 1.0 MM POUVANT AFFECTER SA CAPACITÉ À SUPPORTER LES CHARGES DE FAÇON TRÈS IMPORTANTE; LÉGÈRE PROPAGATION ET OUVERTURE DE CERTAINES FISSURES DE FLEXION
A2 - FISS FLEX

TABLEAU DE FISSURATION

Fissure	Propriétés de la fissure						# Câble
	Coordonnées début (1)		Coordonnées fin (2)		Ouverture Max. (mm)	Longueur (m)	
	X	Y	X	Y			
F1	-25.83	2.14	-18.45	0.66	0.60	7.53	12
F2	-10.35	0.94	-9.09	0.64	0.05	1.30	21
F3	-9.53	1.29	-8.25	0.92	0.05	1.34	22
F4	-11.33	2.70	-6.97	1.07	0.05	4.66	23
F5	-9.66	2.85	-1.74	0.15	0.05	8.40	24
F6	2.33	0.23	9.71	2.86	1.00	7.86	24
F7	5.60	0.70	10.24	2.24	0.10	4.90	23
F8	7.23	0.29	7.85	0.38	0.05	0.63	21
F9	16.22	0.23	26.11	2.04	0.15	10.08	11
F10	-0.06	0.14	-0.06	2.70	0.50	2.56	FLEXION
F11	1.16	0.14	1.16	2.32	0.25	2.18	FLEXION
F12	-26.11	2.03	-19.80	0.58	~~1.25~~ 1,5	6.46	11
F13	-11.15	2.62	-7.19	1.40	0.20	4.18	23
F14	-8.85	1.10	-7.60	0.75	0.05 ✓	1.30	22
F15	-9.71	2.86	-1.79	0.16	1.25 ✓	8.40	24
F16	2.46	0.25	9.32	2.68	0.60 ✓	7.30	24
F17	5.74	0.73	11.26	2.67	~~0.20~~ ✓ 0,1	5.86	23
F18	8.49	0.99	9.61	1.33	0.05 ✓	1.17	22
F19	16.51	0.25	24.50	1.94	0.60 ✓	8.18	13
F20	-1.09	0.28	-1.09	2.30	0.35 ✓	2.02	FLEXION

indiquer au rapport

TABLEAU DE FISSURATION

Fissure	Propriétés de la fissure						# Câble
	Coordonnées début (1)		Coordonnées fin (2)		Ouverture Max. (mm)	Longueur (m)	
	X	Y	X	Y			
F21	-0.18	0.15	-0.18	2.68	~~1.25~~ 1,50	2.53	FLEXION
F22	1.00	0.19	1.00	1.20	0.15 0,10	1.01	FLEXION
F23	-1.17	0.39	-1.17	1.34	0.05	0.95	FLEXION
F24	-6.88	0.59	-5.16	0.28	0.05 ✓	1.75	22
F25	-	-	-	-	-	-	

indiquer au rapport

5m SECTION À MI-PORTÉE A ÉTÉ EXAMINÉE EN DÉTAIL POUR DES FISSURES VERTICALES (EN FLEXION)

LA POUTRE ENTIÈRE A ÉTÉ EXAMINÉE EN DÉTAIL POUR DES FISSURES DIAGONALES PAR CISAILLEMENT

COORDONNÉES

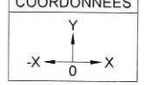

LÉGENDE:

- DÉLAMINAGE (DEL)
- ÉCLATEMENT (ECL)
- RÉPARATION
- TRACE DE ROUILLE

E.I. ÉLÉMENT INACCESSIBLES

- INSTRUMENTATION
- PRÉCONTRAINTE DALLE
- PRÉCONTRAINTE POUTRE
- PRFC

Ponts Jacques Cartier - Champlain Bridges Corridor

CONSORTIUM

Stantec CIMA exp

Inspection des sections 5,6 et 7 du pont Champlain 2015-2018 No. Contrat: 62450

Élément	Total Inspecté	Unité	État du matériau A	B	C	D	CEC
POUTRE P7	415	m²	75	15	5	1	1

Inspecté: HB [redacted] HB [redacted]

Date: 18/07/03 13/07/04

Section: SECTION 5

Localisation: 28W-29W

Élément: POUTRE P7 2 DE 2

20180704_[redacted]_1378
2018.07.04
1.50mm F12
2018.07.04

7.31. Pile 40W, Chevêtre

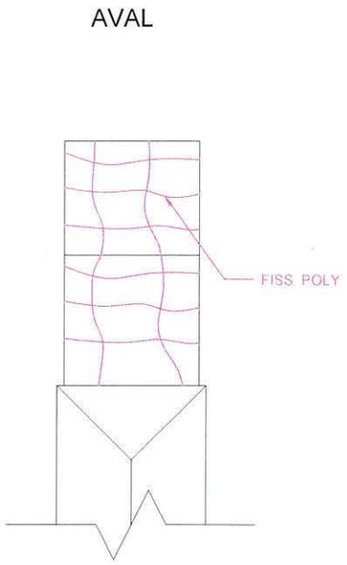

PROFIL AVAL

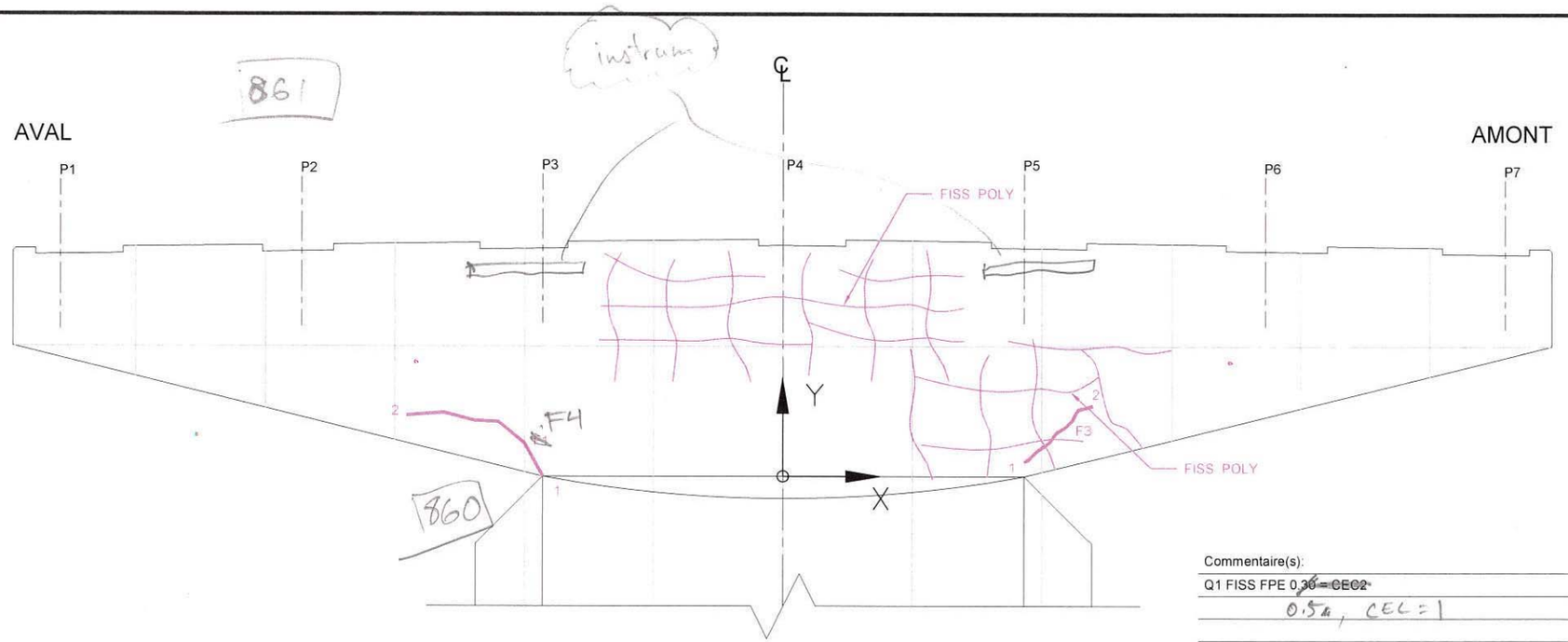

FACE OUEST (CÔTÉ MONTRÉAL)

Commentaire(s):

Q1 FISS FPE 0,~~30 = CEC2~~

0.5m, CEC = 1

TABLEAU DE FISSURATION						
Fissure	Propriétés de la fissure					
	Coordonnées début (1)		Coordonnées fin (2)		Ouverture Max. (mm)	Longueur (m)
	X	Y	X	Y		
F4 ~~F1~~	-3.72	0.00	-5.82	0.94	~~0.30~~ 0.5	2.65
F3	3.73	0.22	4.78	1.09	0.15	1.38

LÉGENDE:

- DÉLAMINAGE (DEL)
- ÉCLATEMENT (ECL)
- RÉPARATION
- FISSURES
- TRACE DE ROUILLE
- FPE FISS POTENTIELLEMENT DUE AUX EFFORTS
- QUADRILLAGE 2000 x 2000

Ponts JACQUES CARTIER - CHAMPLAIN Bridges Corse

CONSORTIUM Stantec CIMA exp.

Inspection des sections 5,6 et 7 du pont Champlain 2015-2018 No. Contrat: 62450

Élément	Total Inspecté	Unité	État du matériau A	B	C	D	CEC
CHEVÊTRE	172	m²	50	~~49~~ 48	1	~~0~~ 1	~~2~~ 1

Inspecté par: JV [redacted]

Date: 2018.07-22

Section: SECTION 5

Localisation: 40W

Élément: CHEVÊTRE 2 DE 2

20180722_[redacted]_0860
F4
2018-07-II
05
JUL/23/2018

20180722_[redacted]_0861
JUL/23/2018

7.32. Pile 34W, Super-post W6, Chevêtre

2018-07-25 VÉRIF. [redacted]

2808@10 W/o - MAUV ALIGN 12/228 + 5% CEC 4
2811@13 W6 - MAUV ALIGN 10/228 + 5% CEC 4

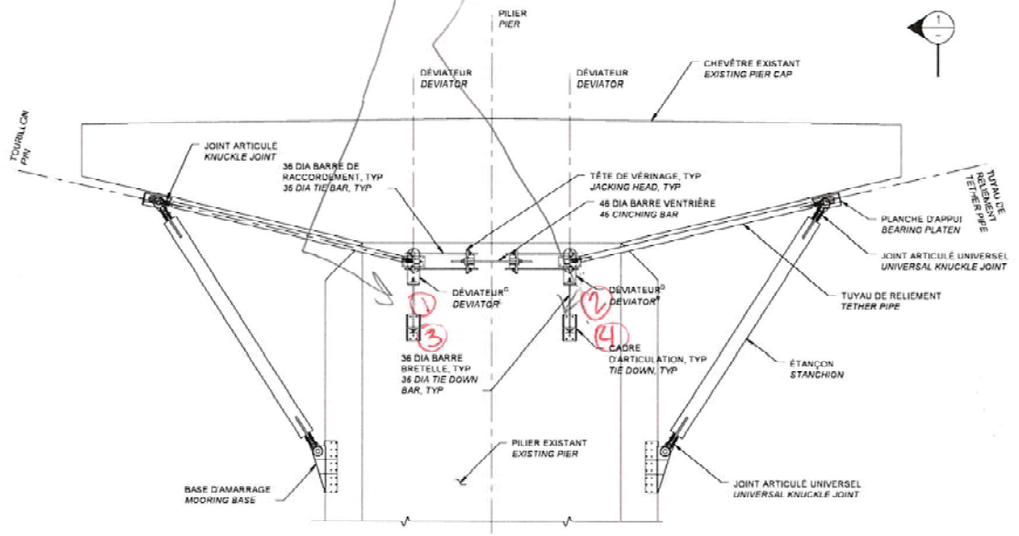

Face MTL 2814 GEN

ÉLÉVATION
ELEVATION

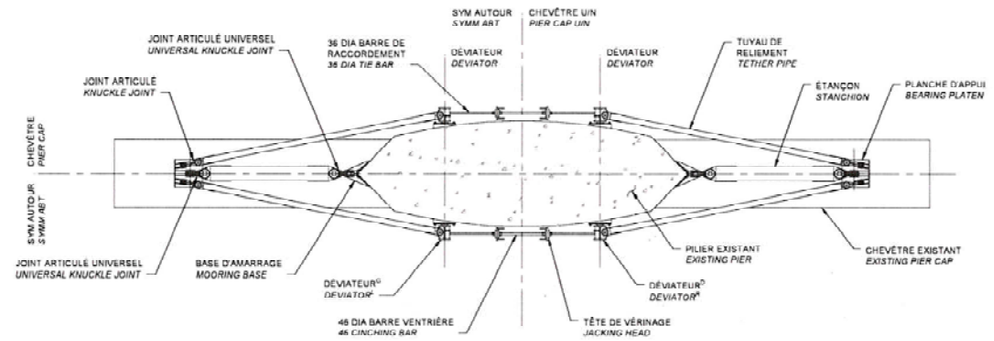

PLAN REFLÉTÉ
REFLECTED PLAN

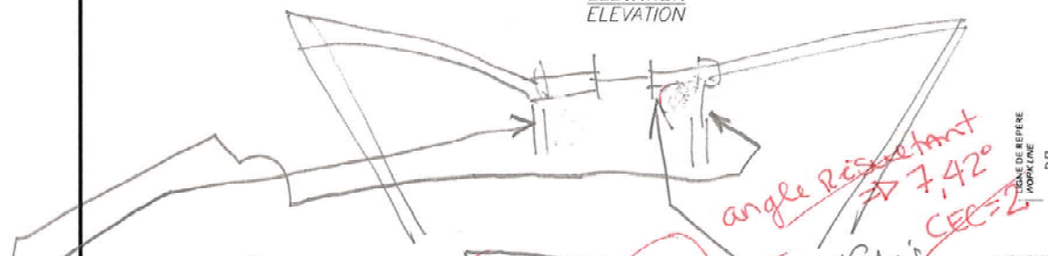

W6-MAUV ALIGN 25/228 7141@43 = 10,9% CEC 2 (1)
W6 " 16/228 7139@40 = 7% CEC 4
Face Rmass GEN 7144

angle Résultant ⇒ 7,42° CEC=2 AVIS

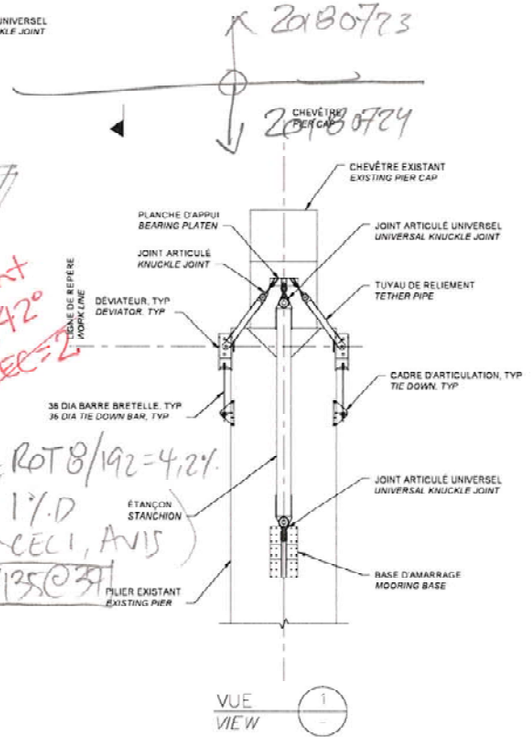

W7 ROT 8/192 = 4,2° (1°D CEC1, AVIS)
7135@39

VUE
VIEW

RÉFÉRENCE	COMMENTAIRE
①	W6-MAUV ALIGN = 7,42° (CEC=2) FACE BROSSARD
②	W7-ROT FACE BROSSARD
③	W6-MAUV ALIGN = 2,86° FACE MONTRÉAL
④	W6-MAUV ALIGN = 2,86° FACE MONTRÉAL

COMPOSANT	TYPE	TOTAL INSPECTÉ	UNITÉS	L'ÉTAT DU MATÉRIAU				CEC
				A	B	C	D	
ÉTANÇON	P		un	100	0	0	0	4
TUYAU DE RELIEMENT	P		un	100	0	0	0	4
BASE D'AMARRAGE	P		un	100	0	0	0	4
PLANCHE D'APPUI	P		un	100	0	0	0	4
DÉVIATEUR	P		un	100	0	0	0	4
CADRE D'ARTICULATION	P		un	100 99	0	0 1	0	4 2
ASSEMBLAGE DE VÉRINAGE	P		un	100 99	0	0	0 1	4 1
SYSTÈME SUPER-POST								4 1

Ponts JACQUES CARTIER - CHAMPLAIN Bridges Canada

CONSORTIUM
Stantec CIMA exp.

Inspection des sections 5,6 et 7 du pont Champlain 2015-2018 No. Contrat: 62450

Inspecté par: [redacted]
Date: 20180723+0824

Section: SECTION 5
Localisation: 34W
Élément: SUPER-POST CHEV

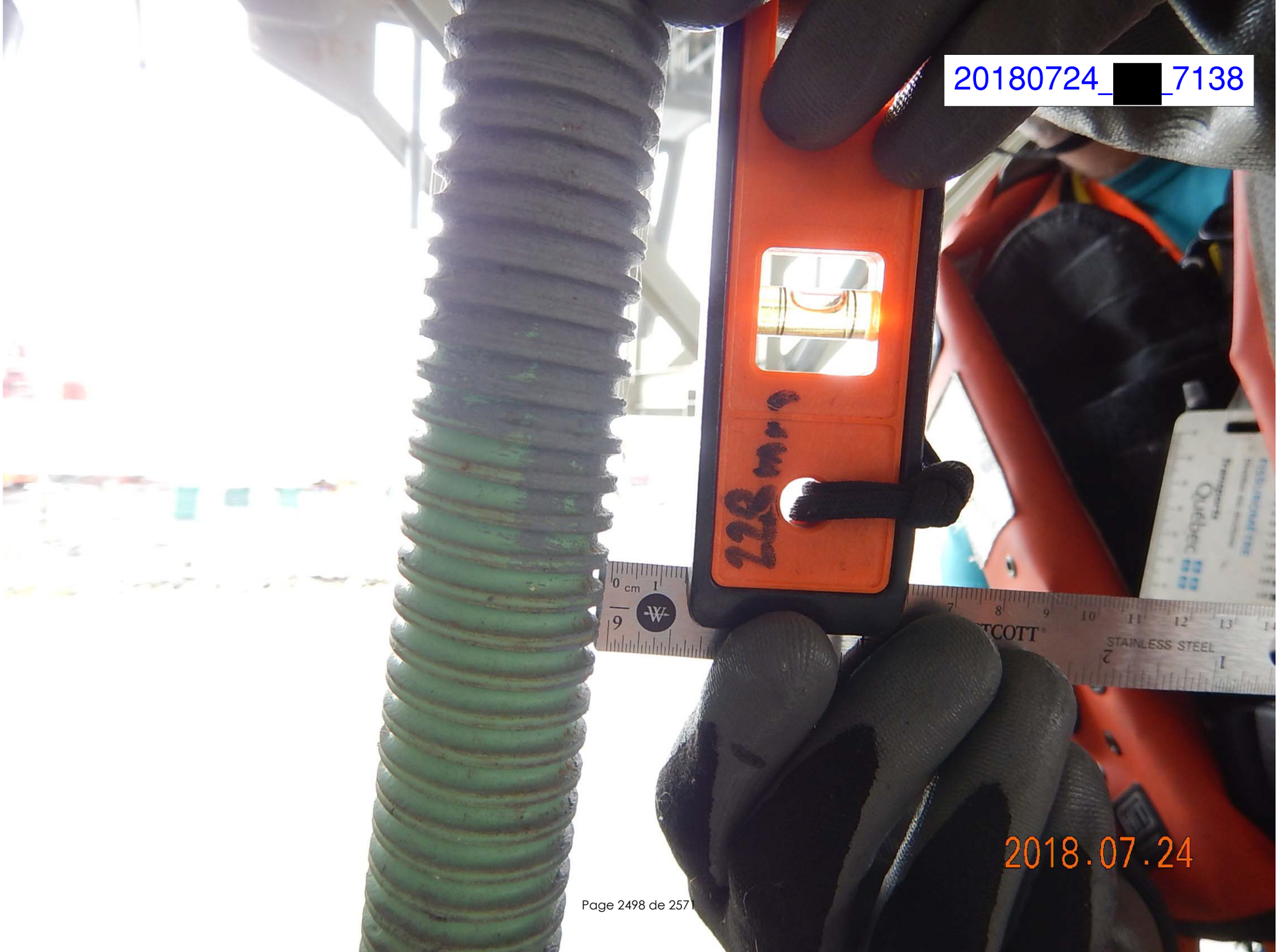
20180724_[redacted]_7138
2018.07.24

20180724_[redacted]_7139
2018.07.24

20180724_[redacted]_7140
2018.07.24

20180724_[redacted]_7141
2018.07.24

20180724_[redacted]_7142
2018.07.24

20180724_[redacted]_7143
2018.07.24

7.33. Pile 34W, Super-post W7, Chevêtre

2018-07-25 VÉRIF. [redacted]

2808@10 W6-MAUV ALIGN 12/228 = 5% CEC 4
2811@13 W6-MAUV ALIGN 10/228 = 5% CEC 4

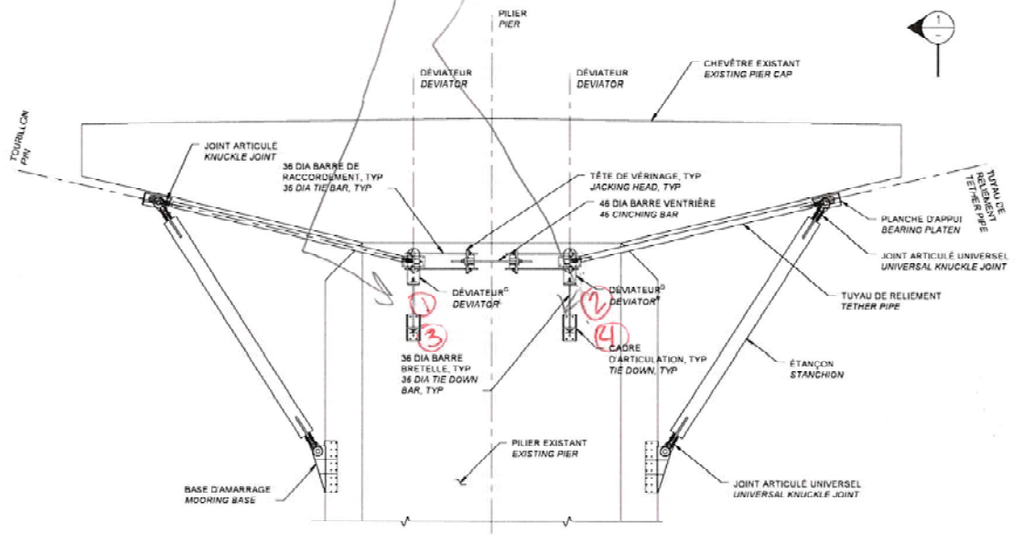

Face MTL 2814 GEN

ÉLÉVATION
ELEVATION

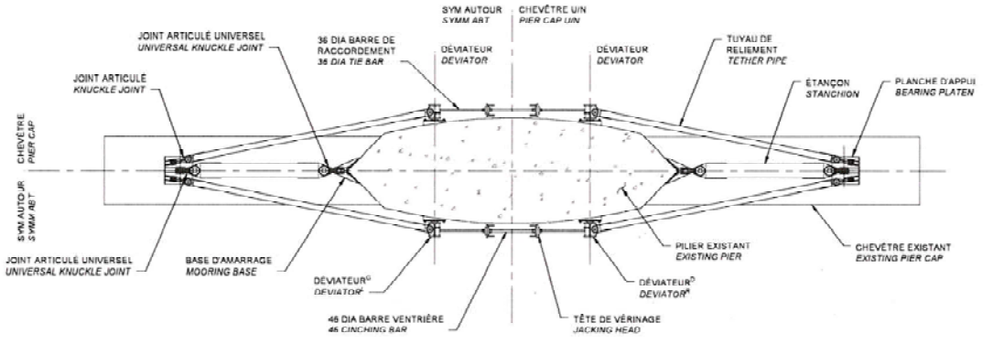

PLAN REFLÉTÉ
REFLECTED PLAN

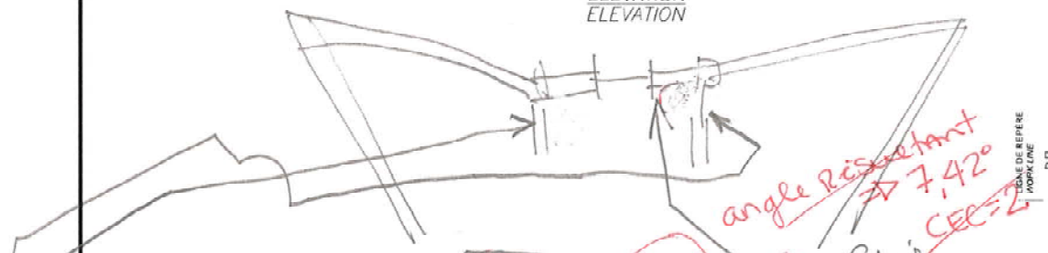

W6-MAUV ALIGN 25/228 7141@43 = 10,9% CEC 2 (1)
W6 " 16/228 7139@40 = 7% CEC 4

angle Résultant ⇒ 7,42° CEC=2 AVIS

Face Rmoss GEN 7144

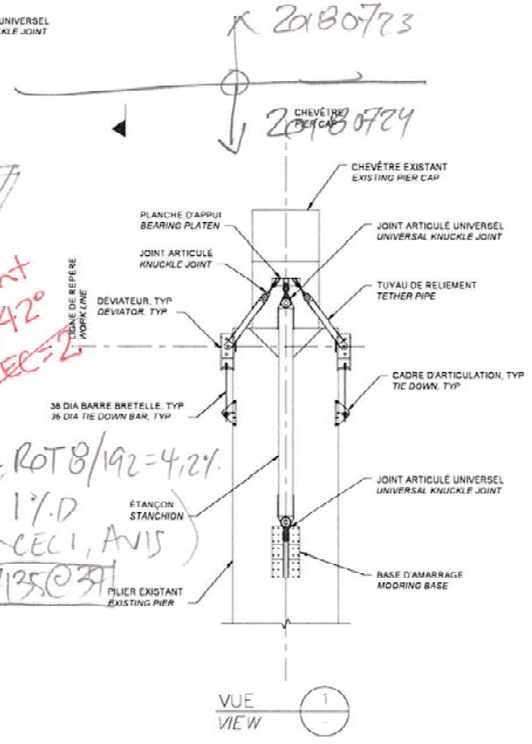

W7-ROT 8/192 = 4,2% (1% D CEC 1, AVIS)
7135@39

VUE
VIEW

RÉFÉRENCE	COMMENTAIRE
①	W6-MAUV ALIGN = 7,42° (CEC=2) FACE BROSSARD
②	W7-ROT FACE BROSSARD
③	W6-MAUV ALIGN = 2,86° FACE MONTRÉAL
④	W6-MAUV ALIGN = 2,86° FACE MONTRÉAL

COMPOSANT	TYPE	TOTAL INSPECTÉ	UNITÉS	L'ÉTAT DU MATÉRIAU				CEC
				A	B	C	D	
ÉTANÇON	P		un	100	0	0	0	4
TUYAU DE RELIEMENT	P		un	100	0	0	0	4
BASE D'AMARRAGE	P		un	100	0	0	0	4
PLANCHE D'APPUI	P		un	100	0	0	0	4
DÉVIATEUR	P		un	100	0	0	0	4
CADRE D'ARTICULATION	P		un	100	0	0	0	4
ASSEMBLAGE DE VÉRINAGE	P		un	100	0	0	0	4
SYSTÈME SUPER-POST								4

Ponts JACQUES CARTIER - CHAMPLAIN Bridges Canada

CONSORTIUM
Stantec CIMA exp.

Inspection des sections 5,6 et 7 du pont Champlain 2015-2018 No. Contrat: 62450

Inspecté par: [redacted]
Date: 2018/07/23 + 07/24

Section: SECTION 5
Localisation: 34W
Élément: SUPER-POST CHEV

20180724_[redacted]_7135

2018.07.24

20180724_[redacted]_7136
2100
192
8mm
2018.07.24

20180724_[redacted]_7137
2018.07.24

7.34. Pile 42W, Super-post W8, Chevêtre

Gén face Bross 986

face M+L 007

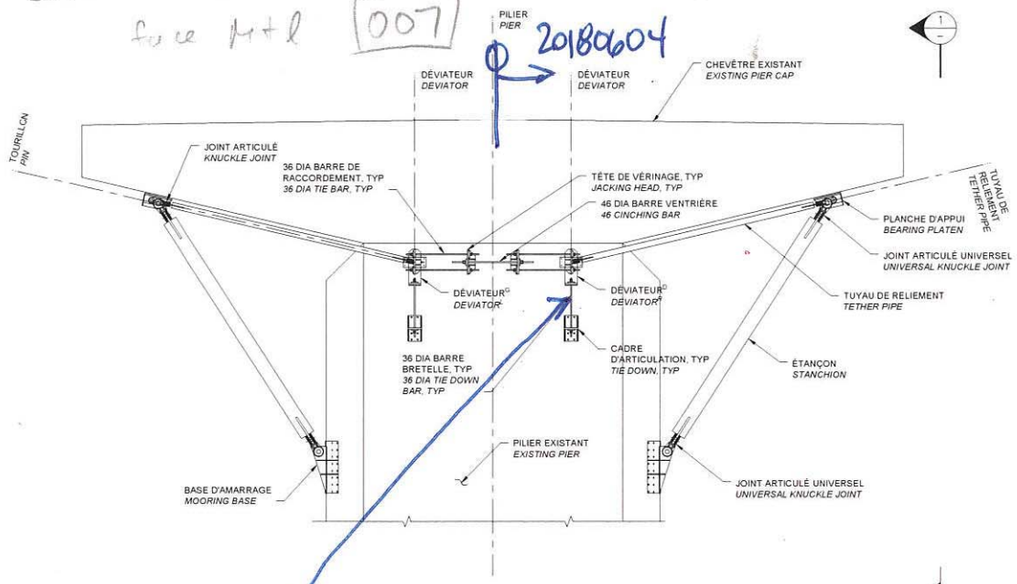

ÉLÉVATION
ELEVATION

Face M+L

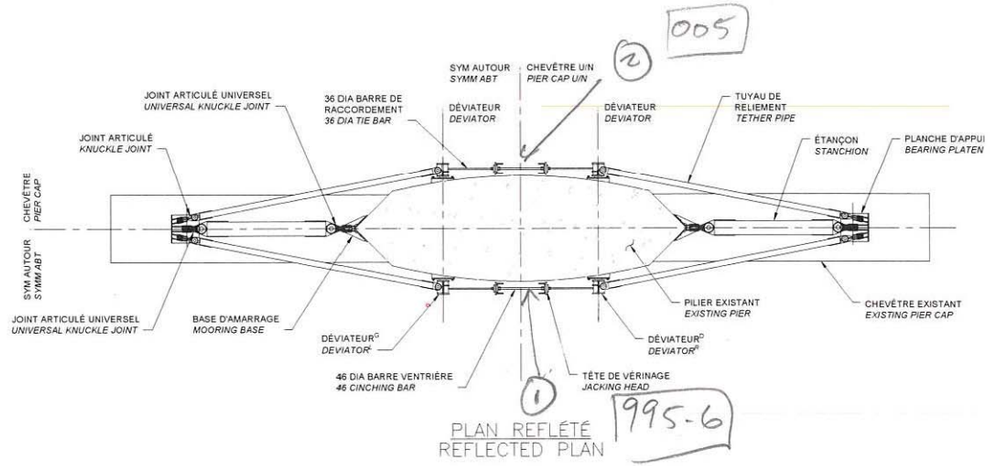

PLAN REFLÉTÉ
REFLECTED PLAN

995-6

$X\sqrt{3^2+14^2} = 14.32$

$\theta = \tan^{-1}\left(\frac{228}{14.32}\right) = 86.4°$

θ_2 $90 - 86.4 = 3.6°$

$\theta = 3.6°$

W6_Mauv align long 3/228 ± 1% B541/42/43

W6_Mauv align trans 14/228 ± 6% B544/45/46

Avis

CEC = 4

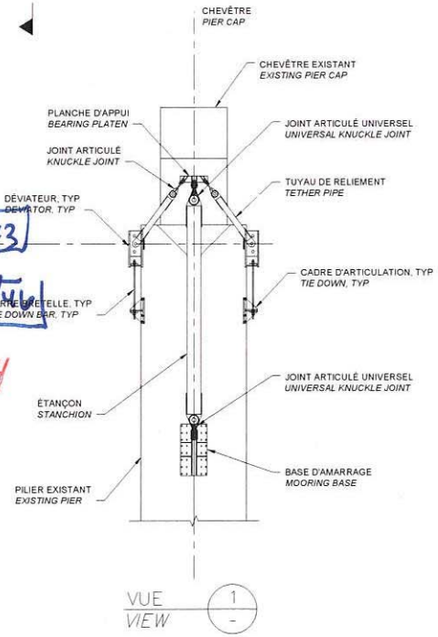

RÉFÉRENCE	COMMENTAIRE
1	Face Bross. Barre ventrière. W8-CORR <1% CEC=1
2	Face Montréal. Barre ventrière W8-CORR <1% CEC=1

COMPOSANT	TYPE	TOTAL INSPECTÉ	UNITÉS	L'ÉTAT DU MATÉRIAU				CEC
				A	B	C	D	
ÉTANÇON	P		un	100	0	0	0	4
TUYAU DE RELIEMENT	P		un	100	0	0	0	4
BASE D'AMARRAGE	P		un	100	0	0	0	4
PLANCHE D'APPUI	P		un	100	0	0	0	4
DÉVIATEUR	P		un	100	0	0	0	4
CADRE D'ARTICULATION	P		un	~~100~~ 99	~~0~~ 0	0	~~0~~ 1	~~4~~ 3
ASSEMBLAGE DE VÉRINAGE	P		un	~~100~~ 99	~~0~~ 0	0	~~0~~ 1	~~4~~ 3
SYSTÈME SUPER-POST								4

Ponts Jacques Cartier + Champlain Bridges

CONSORTIUM

Stantec CIMA exp.

Inspection des sections 5,6 et 7 du pont Champlain 2015-2018 No. Contrat: 62450

Inspecté par: [redacted] JV [redacted]

Date: 20180604 2018-07-24

Section: SECTION 5

Localisation: 42W

Élément: SUPER-POST CHEV

G.S.

20180724_[redacted]_0005
JUL/25/2018

20180724_[redacted]_0995
JUL/25/2018

20180724_[redacted]_0996
JUL/25/2018

7.35. Pile 33W, Super-post W8, Chevêtre

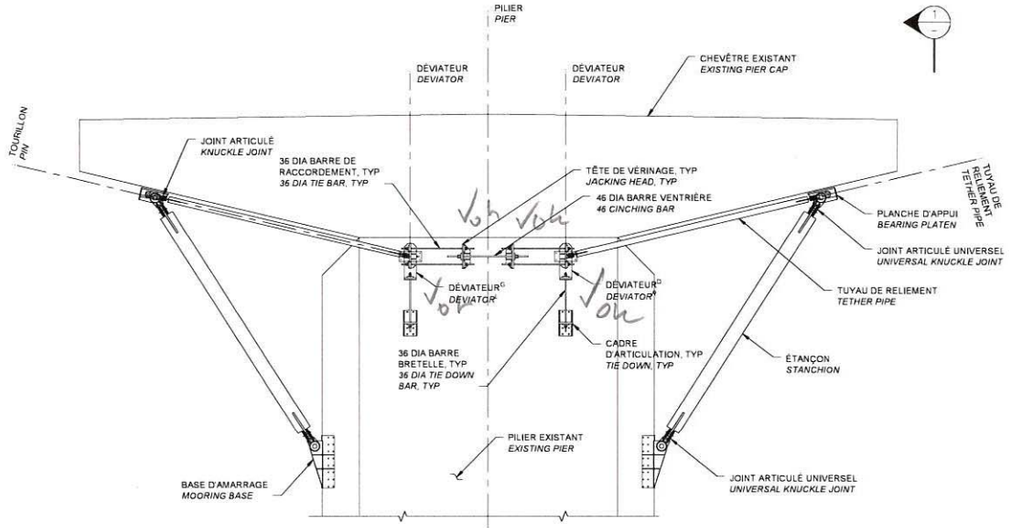

Face MtL 20180724 GEN 7345

ÉLÉVATION
ELEVATION

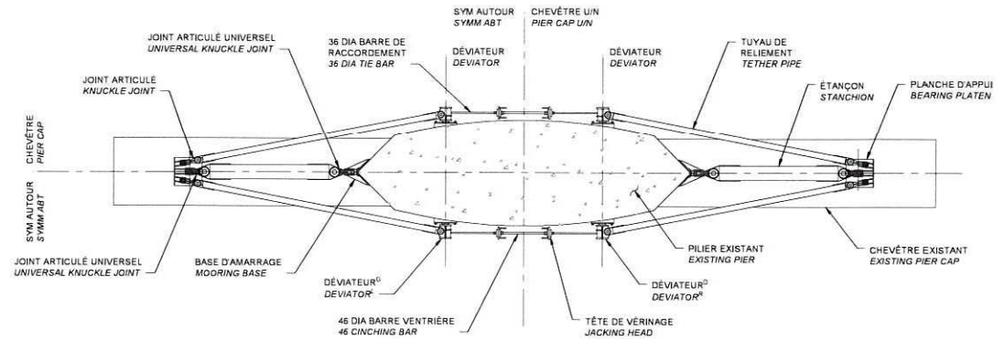

PLAN REFLÉTÉ
REFLECTED PLAN

W8 - corr + signes corr. leg 1% D/cel 1 (avis) 7451/52

W6 - Mauv. align 12/228-5% 7446/47 cel 4 AM
W6 - Mauv alig 16/228=7% 7448/49/50 cel 4 AV

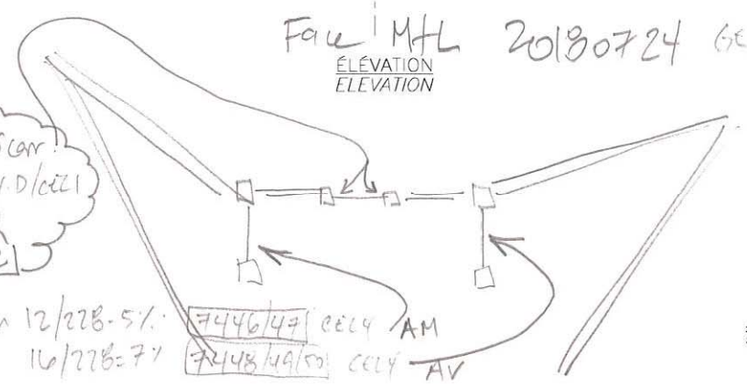

Face Bross 20180725 GEN 7453

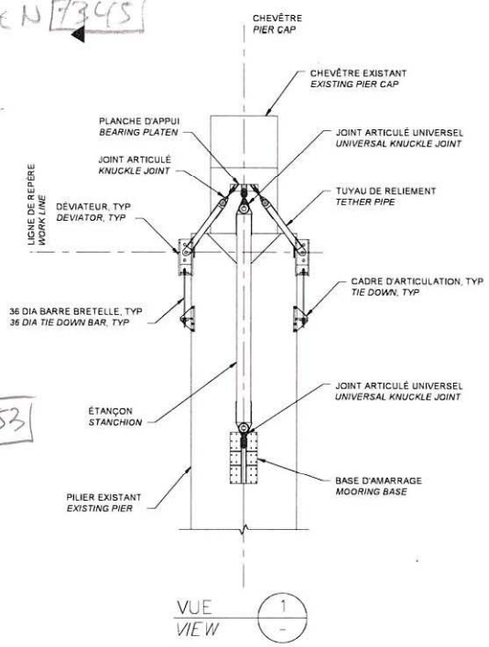

VUE 1
VIEW -

RÉFÉRENCE	COMMENTAIRE
	-

COMPOSANT	TYPE	TOTAL INSPECTÉ	UNITÉS	L'ÉTAT DU MATÉRIAU				CEC
				A	B	C	D	
ÉTANÇON	P		un	100	0	0	0	4
TUYAU DE RELIEMENT	P		un	100	0	0	0	4
BASE D'AMARRAGE	P		un	100	0	0	0	4
PLANCHE D'APPUI	P		un	100	0	0	0	4
DÉVIATEUR	P		un	100	0	0	0	4
CADRE D'ARTICULATION	P		un	100	0	0	0	4
ASSEMBLAGE DE VÉRINAGE	P		un	100	0	0	0	4
SYSTÈME SUPER-POST								4

Ponts JACQUES CARTIER - CHAMPLAIN Bridges Cassels

CONSORTIUM
Stantec CIMA exp.

Inspection des sections 5,6 et 7 du pont Champlain 2015-2018 No. Contrat: 62450

Inspecté par: HB [redacted]
Date: 18/07/24 +0725

Section: SECTION 5
Localisation: 33W
Élément: SUPER-POST CHEV

20180725_[redacted]_7451
2018.07.25

20180725_[redacted]_7452
2018.07.25

7.36. Pile 32W, Super-post W8, Chevêtre

W8-CORR signes de corrosion léger (1%D / CEC=1) AVIS

W8 - corr. signes corr. léger (1% D/CEC 1) AVIS

(Photos 7580 à 7582)

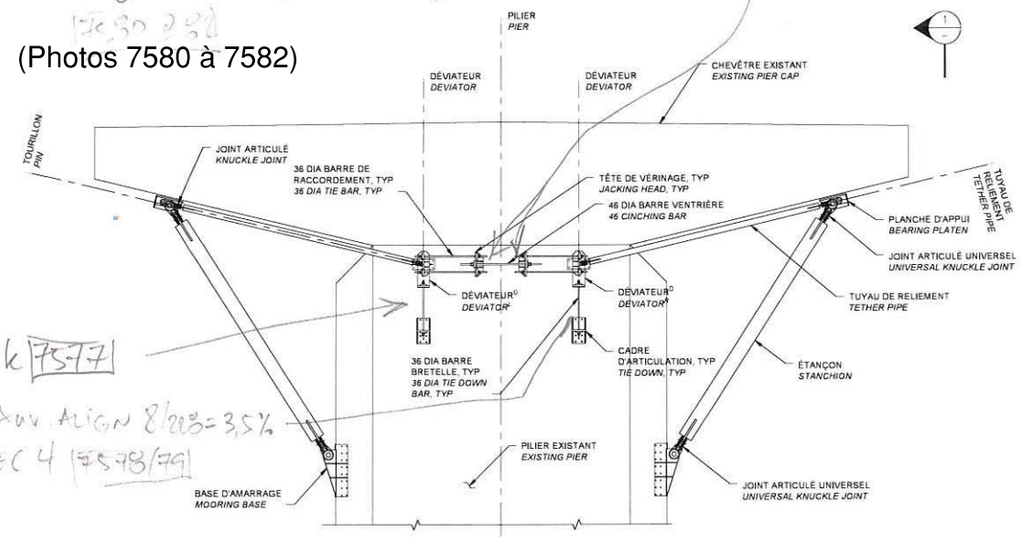

Vok 7577

W6 - MAuv. ALIGN 8/228=3,5%
CEC 4 7578/79

FACE MTL 20180725

ÉLÉVATION
ELEVATION

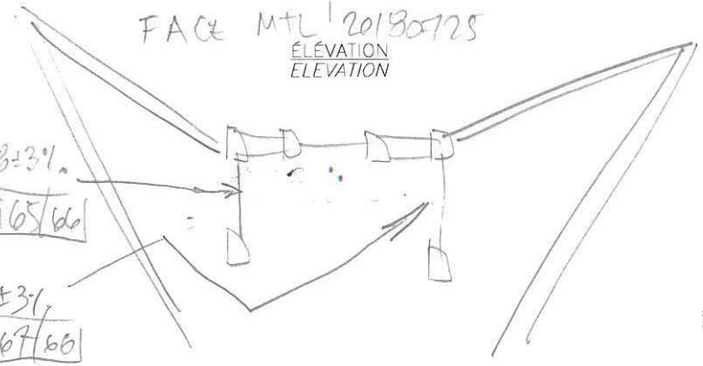

W6 Mauv. align 6/228±3%
AM CEC4 7965/66

W6 " " 6/228±3%
AV CEC4 7967/66

Face Bross 20180727 7969 GEN

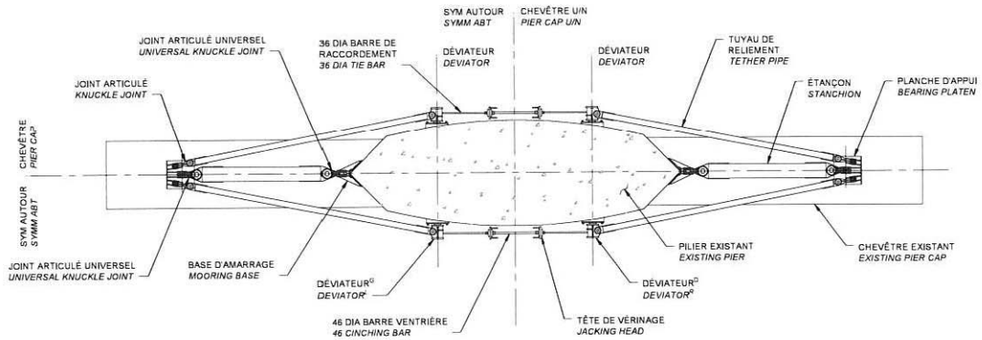

PLAN REFLÉTÉ
REFLECTED PLAN

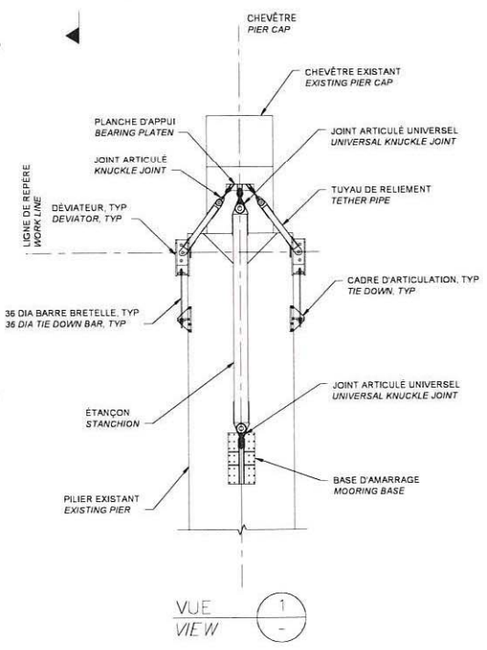

VUE
VIEW

RÉFÉRENCE	COMMENTAIRE
	-

COMPOSANT	TYPE	TOTAL INSPECTÉ	UNITÉS	L'ÉTAT DU MATÉRIAU				CEC
				A	B	C	D	
ÉTANÇON	P		un	100	0	0	0	4
TUYAU DE RELIEMENT	P		un	100	0	0	0	4
BASE D'AMARRAGE	P		un	100	0	0	0	4
PLANCHE D'APPUI	P		un	100	0	0	0	4
DÉVIATEUR	P		un	100	0	0	0	4
CADRE D'ARTICULATION	P		un	100	0	0	0	4
ASSEMBLAGE DE VÉRINAGE	P		un	~~100~~ 98	0	0	~~0~~ 2	~~4~~ 1
SYSTÈME SUPER-POST								~~4~~ 1

Ponts JACQUES CARTIER + CHAMPLAIN Bridges Cuvelli

CONSORTIUM
Stantec CIMA exp.

Inspection des sections 5,6 et 7 du pont Champlain 2015-2018 No. Contrat: 62450

Inspecté par: [redacted]

Date: 20180725 10727

Section: SECTION 5

Localisation: 32W

Élément: SUPER-POST CHEV

20180725_[redacted]_7580
2018.07.25

20180725_[redacted]_7581
2018.07.25

20180725_[redacted]_7582
2018.07.25

7.37. Pile 31W, Super-post W8, Chevêtre (Avis clos: correction des déficiences par l'Entrepreneur)

W8-corr- defaut rev. prot. (absent)
signes corr. leg 8130@31
(1% D/CEC1) AVIS

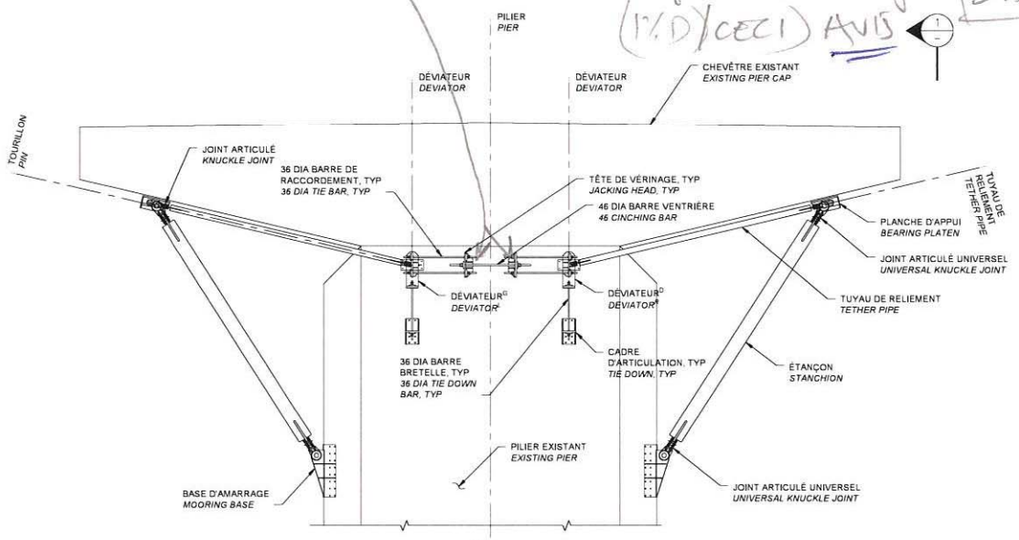

Face M+L GEN 8132

ÉLÉVATION
ELEVATION

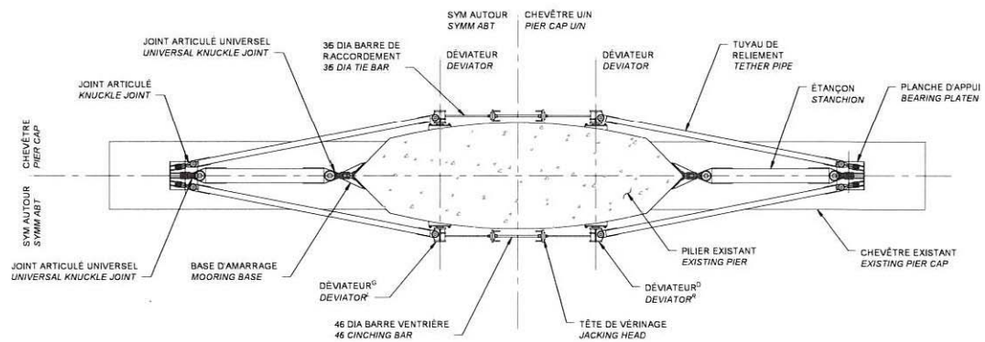

PLAN REFLÉTÉ
REFLECTED PLAN

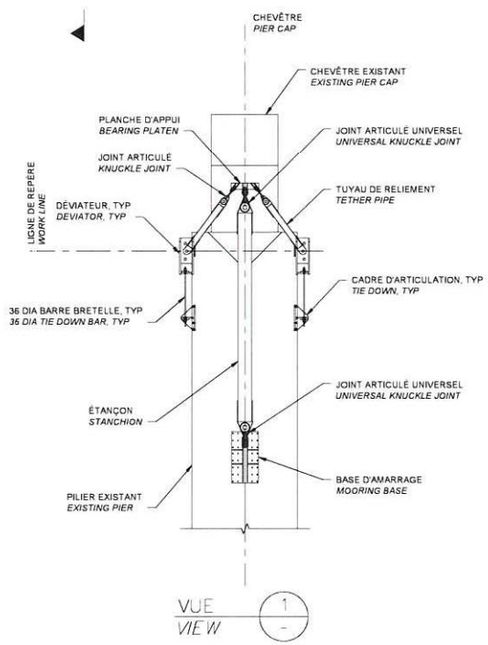

VUE 1
VIEW -

RÉFÉRENCE	COMMENTAIRE
	-

COMPOSANT	TYPE	TOTAL INSPECTÉ	UNITÉS	L'ÉTAT DU MATÉRIAU				CEC
				A	B	C	D	
ÉTANÇON	P		un	100	0	0	0	4
TUYAU DE RELIEMENT	P		un	100	0	0	0	4
BASE D'AMARRAGE	P		un	100	0	0	0	4
PLANCHE D'APPUI	P		un	100	0	0	0	4
DÉVIATEUR	P		un	100	0	0	0	4
CADRE D'ARTICULATION	P		un	100	0	0	0	4
ASSEMBLAGE DE VÉRINAGE	P		un	~~100~~ 99	0	0	~~0~~ 1	~~4~~ 1
SYSTÈME SUPER-POST								~~4~~ 1

Ponts JACQUES CARTIER - CHAMPLAIN Bridges Canada

CONSORTIUM
Stantec CIMA exp.

Inspection des sections 5,6 et 7 du pont Champlain 2015-2018 No. Contrat: 62450

Inspecté par: [redacted] 20185727

Date:

Section: SECTION 5

Localisation: 31W

Élément: SUPER-POST CHEV

2018.07.27
20180727_[redacted]_8130

2018.07.27
20180727_[redacted]_8131

CHAPITRE 8. ANNEXES

8.1. Plan repère

PJCCI-02-CH

LÉGENDE

- LS 00 — STRUCTURE DE SIGNALISATION DES VOIES No.00 / LANE SIGNAL STRUCTURE NUMBER No.00
- PANNEAU DE SIGNALISATION À MESSAGE VARIABLE / VARIABLE MESSAGE SIGNALISATION
- D/S — EN AVAL SEULEMENT / DOWNSTREAM ONLY
- U/S — EN AMONT SEULEMENT / UPSTREAM ONLY
- ROUTES GÉRÉES PAR D'AUTRES / ROADS MANAGED BY OTHERS
- GLISSIÈRE MÉDIANE AMOVIBLE – OUVERTURES: / MOVABLE MEDIAN BARRIER – OPENINGS:
  - (1) 72.5m, CÔTÉ OUEST À / WEST SIDE AT 14E
  - (2) 70.0m, CÔTÉ EST À / EAST SIDE AT 8E
  - (3) 72.5m, CÔTÉ EST À / EAST SIDE AT 4W
  - (4) 72.5m, CÔTÉ EST À / EAST SIDE AT 23W
  - (5B) CONSTRUCTION 2010 (VOIR / SEE CT 61442)
  - (5) (30.0m) ÉLIMINÉE PAR L'INSTALLATION DU PMV
  - (6) 72.0m
  - (7) 72.0m
  - (8) 72.0m

ÉLÉVATION DE LA TRAVÉE PRINCIPALE / MAIN SPAN ELEVATION
SECTION 6

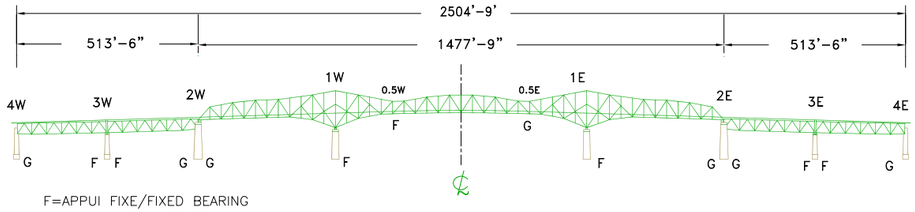

F=APPUI FIXE/FIXED BEARING
G=APPUI GLISSANT/SLIDING BEARING

APPROCHE NORD-OUEST
NORTH WEST APPROACH

FLEUVE SAINT-LAURENT
SAINT LAWRENCE RIVER

PONT CHAMPLAIN BRIDGE

BROSSARD

PONT DE ÎLE DES SOEURS BRIDGE

ILE DES SOEURS

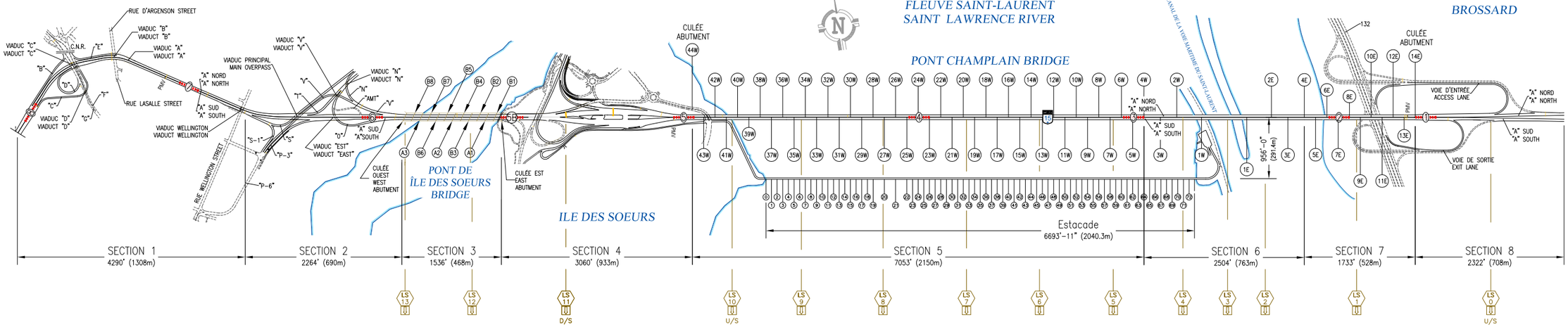

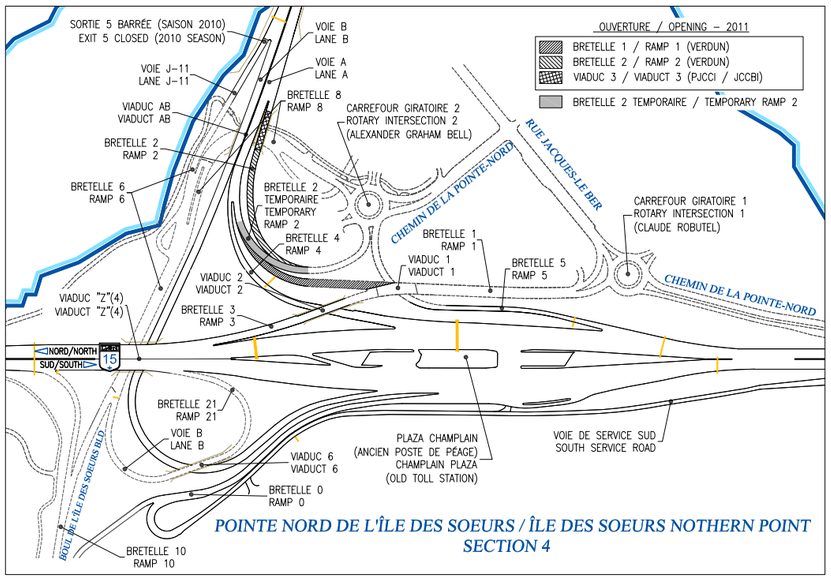

POINTE NORD DE L'ÎLE DES SOEURS / ÎLE DES SOEURS NOTHERN POINT
SECTION 4

Les Ponts Jacques Cartier et Champlain Incorporée
The Jacques Cartier and Champlain Bridges Incorporated
Canada

PLANS REPÈRES "PJCCI"

PONT CHAMPLAIN, ESTACADE,
ET APPROCHES

"JCCBI" KEY PLANS

CHAMPLAIN BRIDGE, ESTACADE,
AND APPROACHES

Échelle / Scale: N.A.E. / N.T.S.	Mise à jour / Updated: 2010-10-28
Dessiné / Drawn: P. GRÉGOIRE	
Vérifié / Checked: INGÉNIERIE	No Dessin / Dwg. No.: PJCCI-02-CH
Approuvé / Approved: S. MARTEL	

File I. D. No. PJCCI-02-CH.dwg

2004-02-16

8.2. Plan de nomenclature

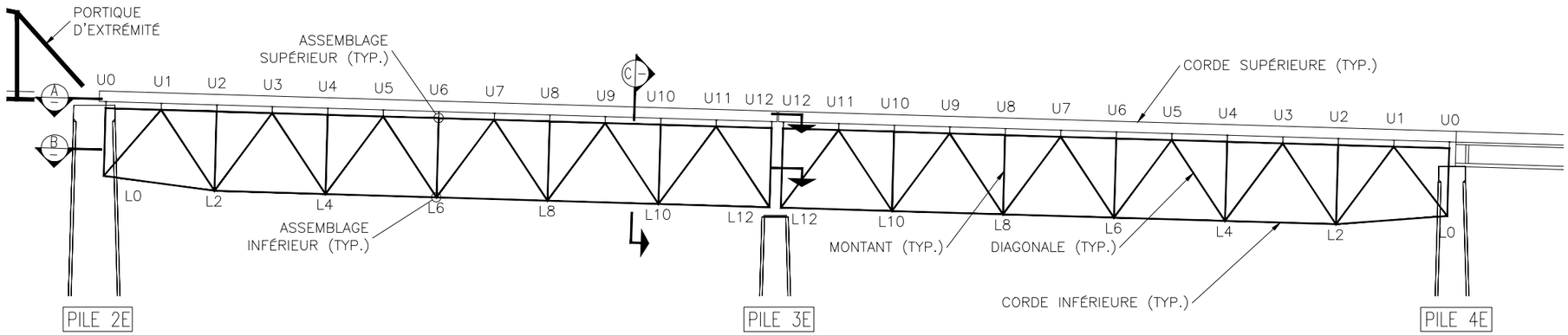

ÉLÉVATION AMONT

TRAVÉES D'APPROCHE EST

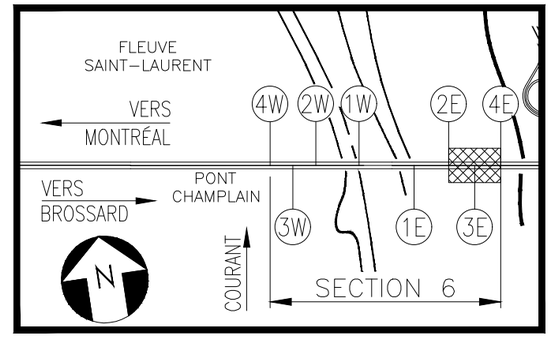

SECTION 6

PLAN DE LOCALISATION

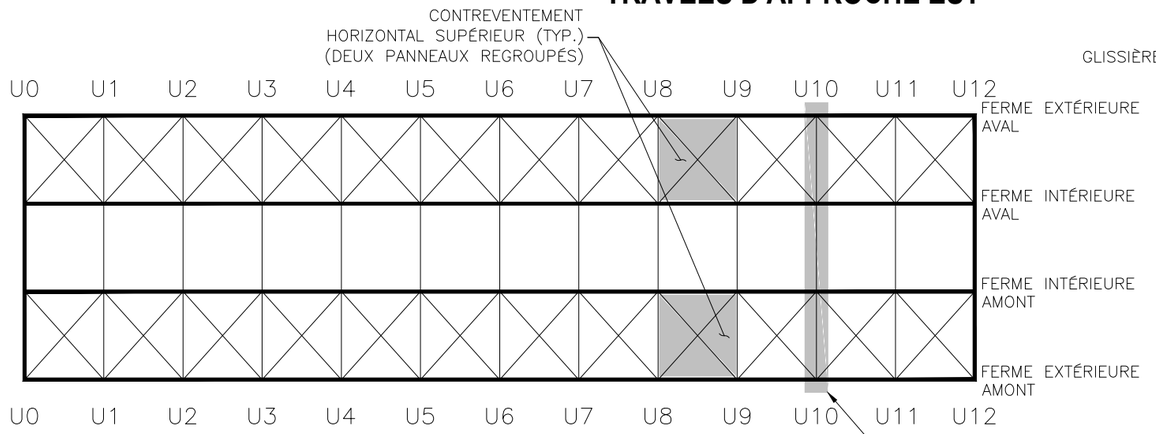

COUPE "A-A"

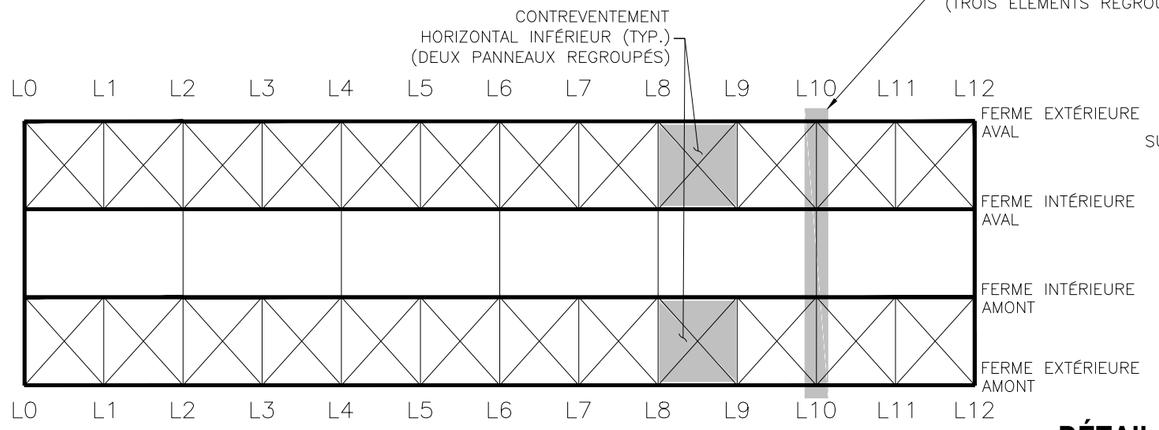

COUPE "B-B"

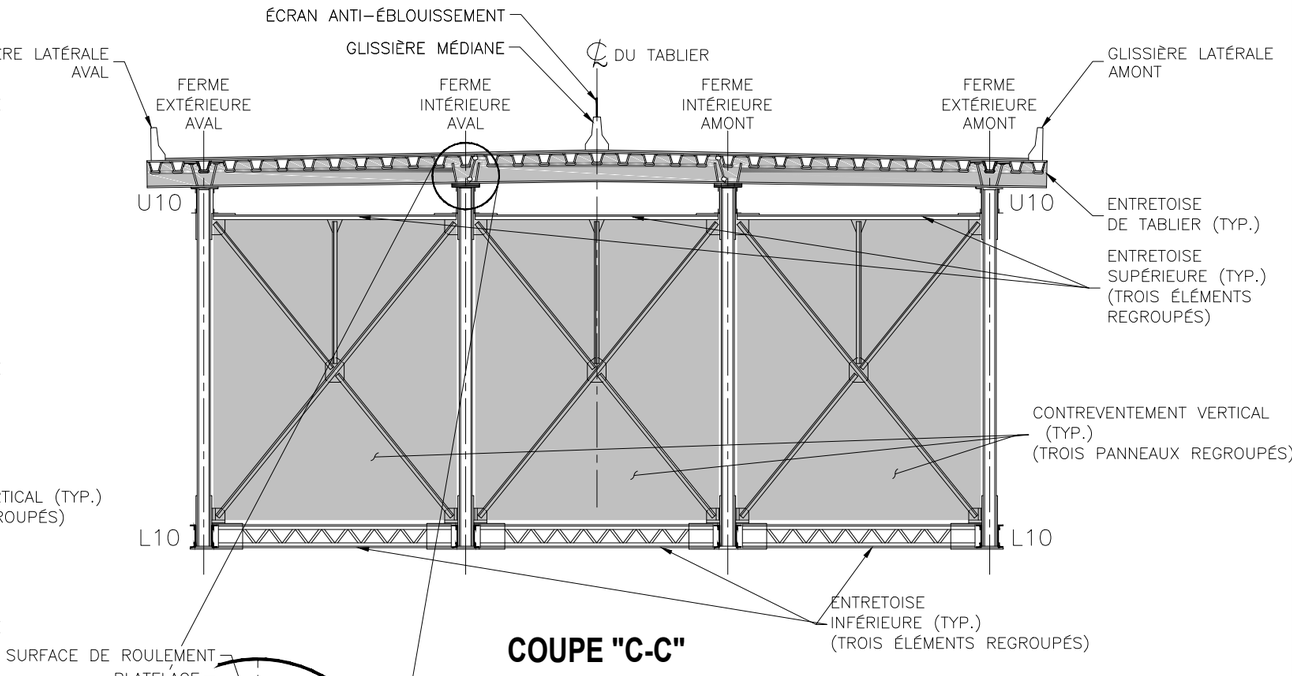

COUPE "C-C"

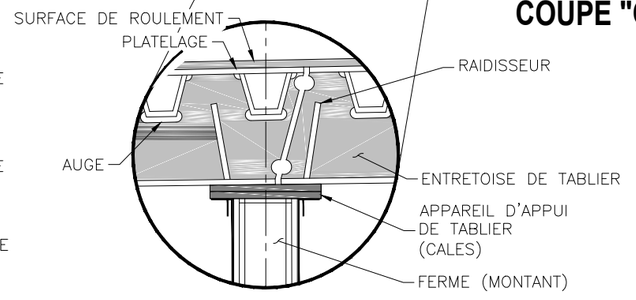

DÉTAIL DU TABLIER ORTHOTROPE ET DE L'APPUI

APPELLATION ORIGINALE : "252' APPROACH SPANS"
DESSINS DE CONSTRUCTION ORIGINAUX : E–11 À E–18, E–101, ET 1 À 4, 41 À 90, 12942–F
ANNÉE DE LA CONSTRUCTION ORIGINALE : 1960–61
REMPLACEMENT DU TABLIER (1990–1993) : CONTRAT 92–4/11
DESSIN DE REMPLACEMENT DU TABLIER : 121034–121051, 121228–121235, 122326–122375, 122419–122530.

DESCRIPTION :	DATE :	PAR :
		POUR :
DESCRIPTION : MISE À JOUR	DATE : 2016–02–10	PAR : S. ROBIDAS NOISEUX
		POUR : A. BREABAN
DESCRIPTION : MISE À JOUR	DATE : 2015–04–10	PAR : J. THIBAULT
		POUR : A. BREABAN

PONT CHAMPLAIN, SECTION 6
DESSIN DE NOMENCLATURE
TRAVÉES D'APPROCHE EST

POUR : L. BREAULT
PAR : B. LAROCQUE
DATE : 1995–04–06
NOM/NAME : 12897–31
ÉCHELLE/SCALE : N.A.E.

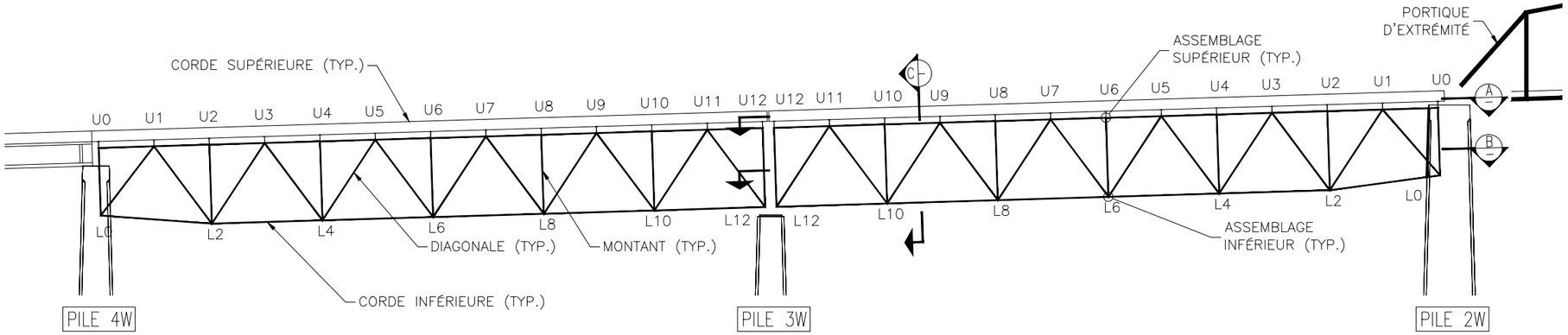

ÉLÉVATION AMONT

TRAVÉES D'APPROCHE OUEST

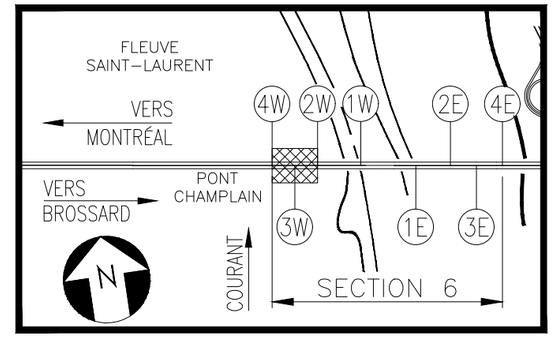

SECTION 6

PLAN DE LOCALISATION

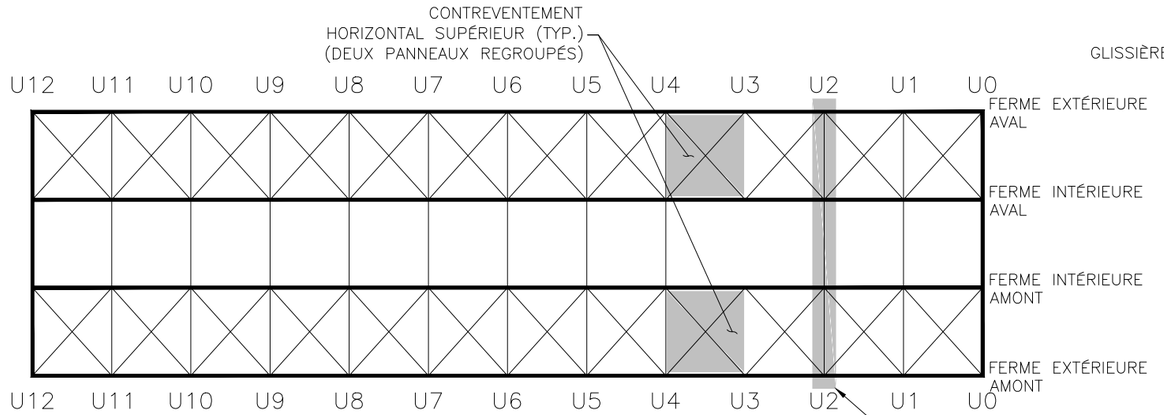

COUPE "A-A"

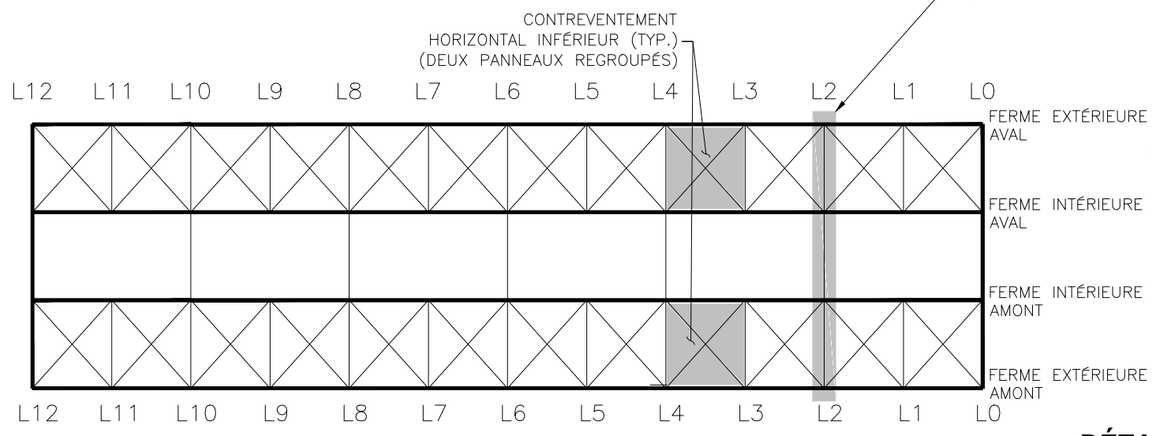

COUPE "B-B"

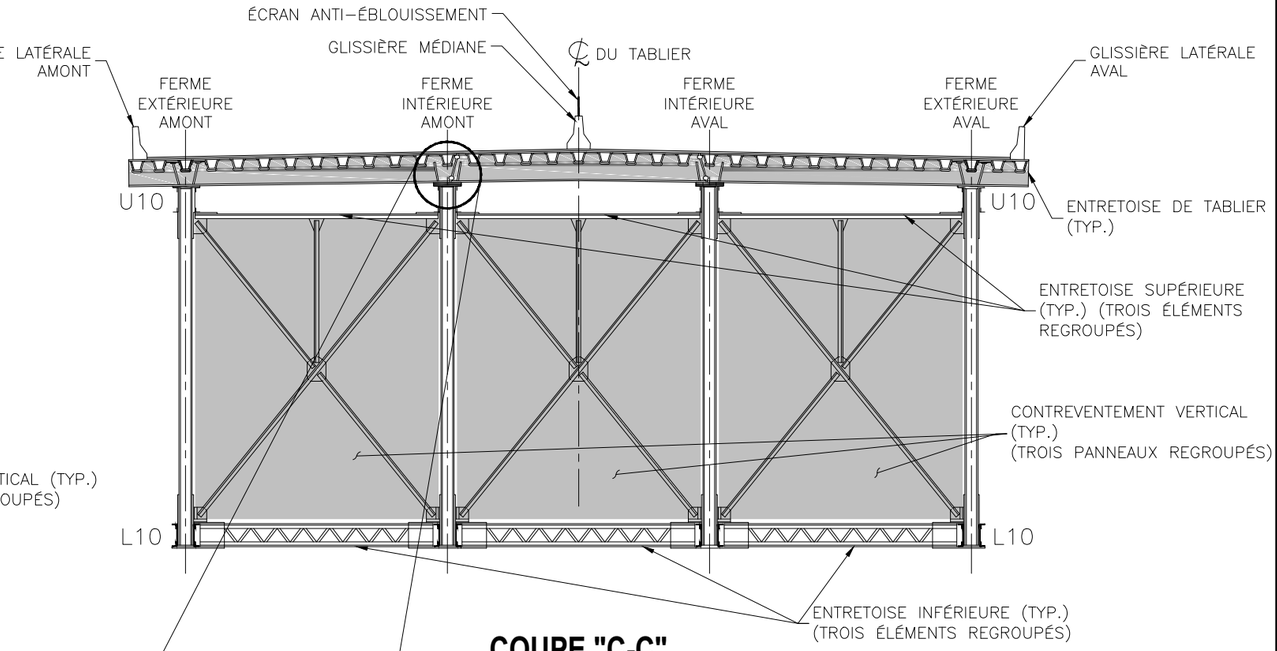

COUPE "C-C"

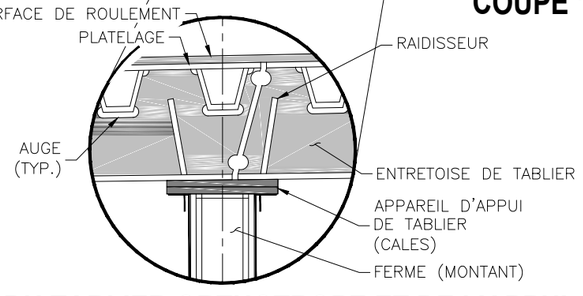

DÉTAIL DU TABLIER ORTHOTROPE ET DE L'APPUI

APPELLATION ORIGINALE : "252' APPROACH SPANS"
DESSINS DE CONSTRUCTION ORIGINAUX : E–11 À E–18, E–101, ET 1 À 4, 41 À 90, 12942–F
ANNÉE DE LA CONSTRUCTION ORIGINALE : 1960–61
REMPLACEMENT DU TABLIER (1990–1993) : CONTRAT 92–4/11
DESSIN DE REMPLACEMENT DU TABLIER : 121034–121051, 121228–121235, 122326–122375, 122419–122530.

DESCRIPTION :	DATE :	PAR :
		POUR :
DESCRIPTION : MISE À JOUR	DATE : 2016–02–10	PAR : S. ROBIDAS NOISEUX
		POUR : A. BREABAN
DESCRIPTION : MISE À JOUR	DATE : 2014–04–10	PAR : V. THIBAULT
		POUR : A. BREABAN

PONT CHAMPLAIN, SECTION 6
DESSIN DE NOMENCLATURE
TRAVÉES D'APPROCHE OUEST

POUR : L. BREAULT
PAR : B. LAROCQUE
DATE : 1995–04–06
NOM/NAME : 122897–32
ÉCHELLE/SCALE : NA

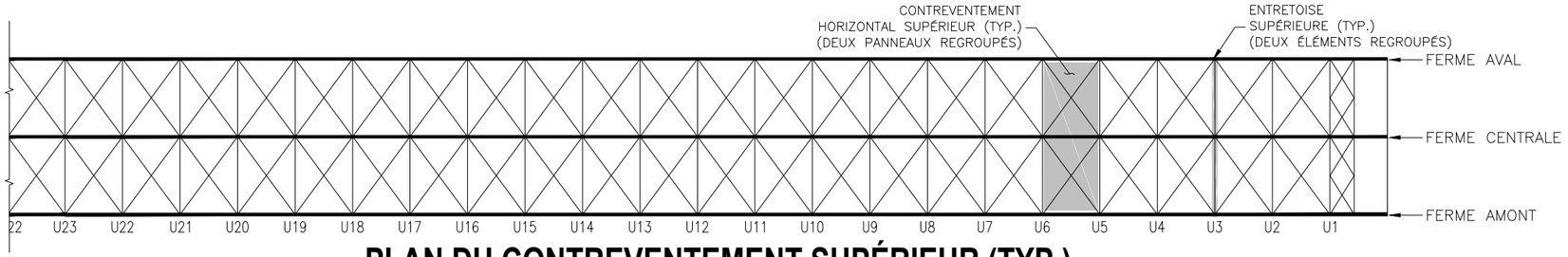

PLAN DU CONTREVENTEMENT SUPÉRIEUR (TYP.)

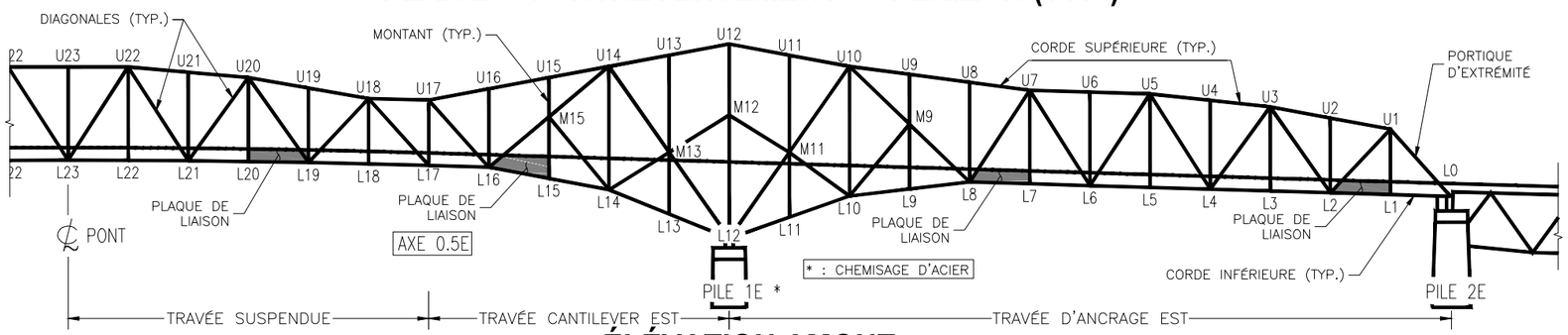

ÉLÉVATION AMONT

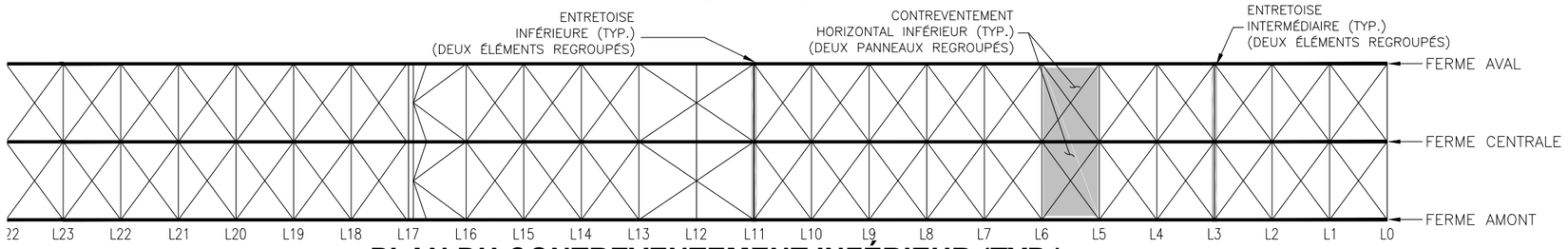

PLAN DU CONTREVENTEMENT INFÉRIEUR (TYP.)

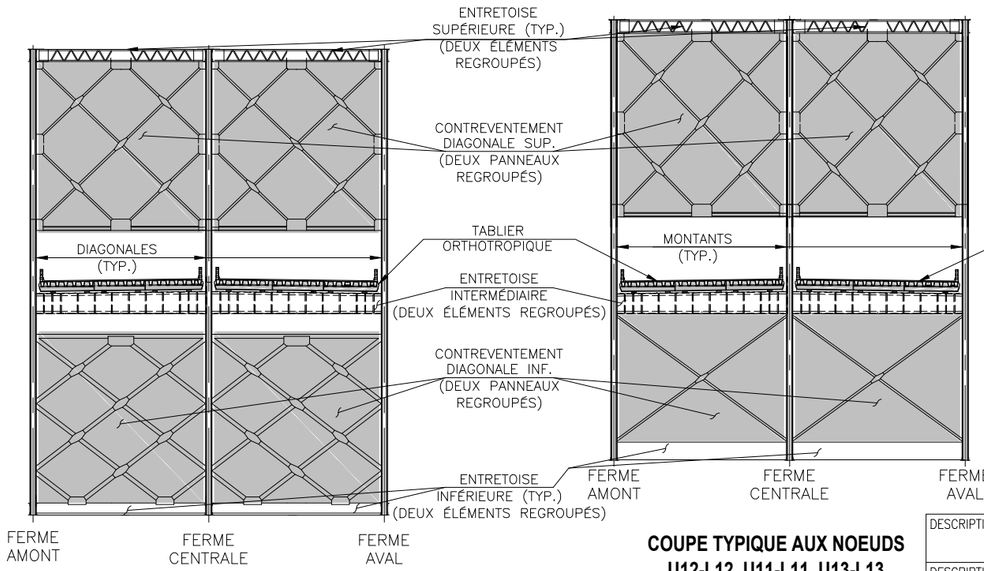

COUPE TYPIQUE AUX NOEUDS U10-L12, U14-L12

COUPE TYPIQUE AUX NOEUDS U12-L12, U11-L11, U13-L13

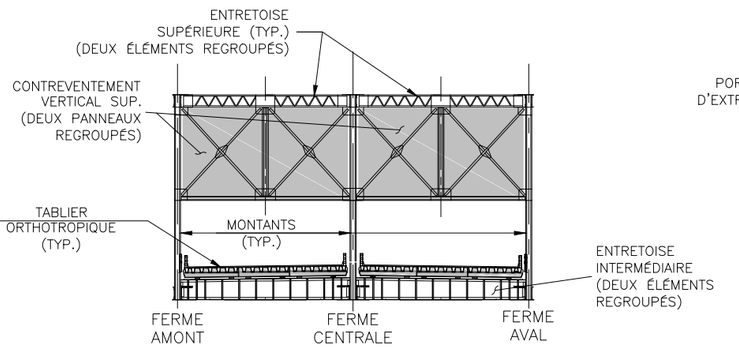

COUPE TYPIQUE AUX NOEUDS U1-L0, U2-L2, U4-L4, U6-L6, U8-L8, U9-L9 U15-L15, U16-L16 U18-L17, U19-L19, U21-L21, U23-L23

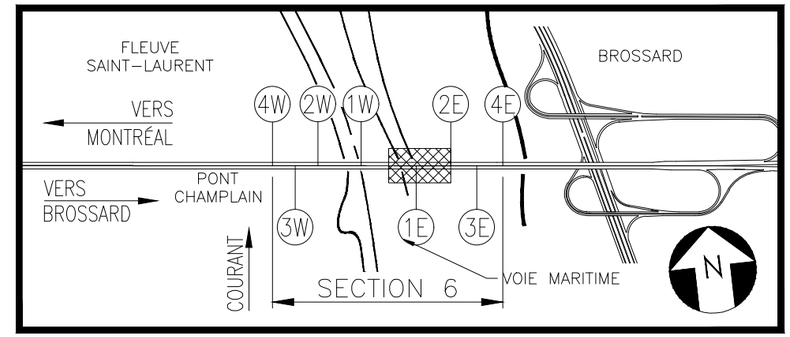

SECTION 6

PLAN DE LOCALISATION

APPELLATION ORIGINALE : "SUPERSTRUCTURE"

DESSINS DE CONSTRUCTION ORIGINAUX : E-1 À E-105 ET 12942-F-1 À 350
ANNÉE DE LA CONSTRUCTION ORIGINALE : 1960-61
REMPLACEMENT DU TABLIER (1990-1994) : CONTRAT 92-4/11
DESSIN DE REMPLACEMENT DU TABLIER : 121032-121051 & 121060 121252-121257 & 121330 122173-122535

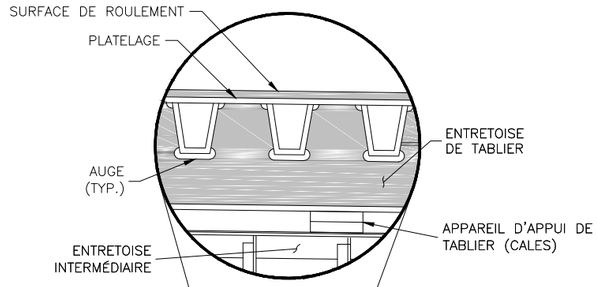

DÉTAIL DU TABLIER ORTHOTROPE ET DE SON APPUI

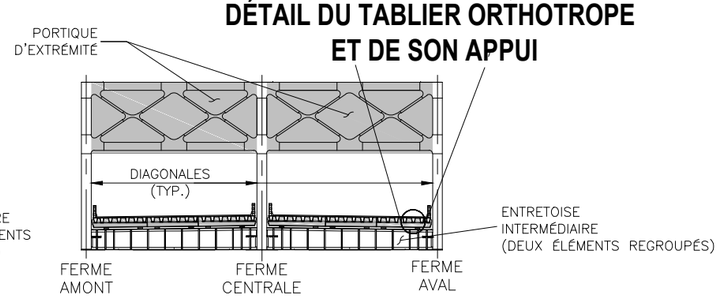

COUPE TYPIQUE AU NOEUD L0 PORTIQUE D'EXTRÉMITÉ

DESCRIPTION :	DATE :	PAR :
		POUR :
DESCRIPTION : MISE À JOUR	DATE : 2016-02-10	PAR : S.ROBIDAS NOISEUX
		POUR : A. BREABAN
DESCRIPTION : MISE À JOUR	DATE : 2015-04-10	PAR : THIBAULT
		POUR : A. BREABAN

PONT CHAMPLAIN, SECTION 6
DESSIN DE NOMENCLATURE
TRAVÉE D'ANCRAGE EST, TRAVÉE CANTILEVER EST ET TRAVÉE SUSPENDUE

POUR : L. BREAU
PAR : B. LAROCQUE
NOM/NAME :
122897-33
DATE : 1995-04-06
ÉCHELLE/SCALE : NAE

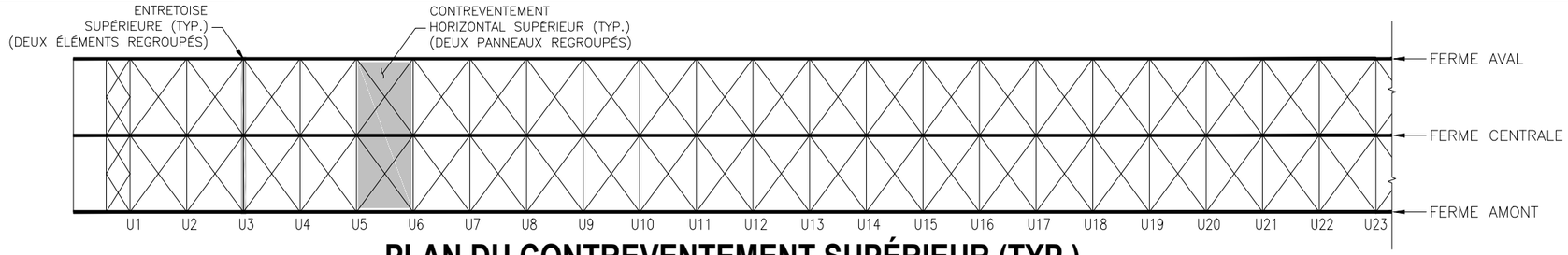

PLAN DU CONTREVENTEMENT SUPÉRIEUR (TYP.)

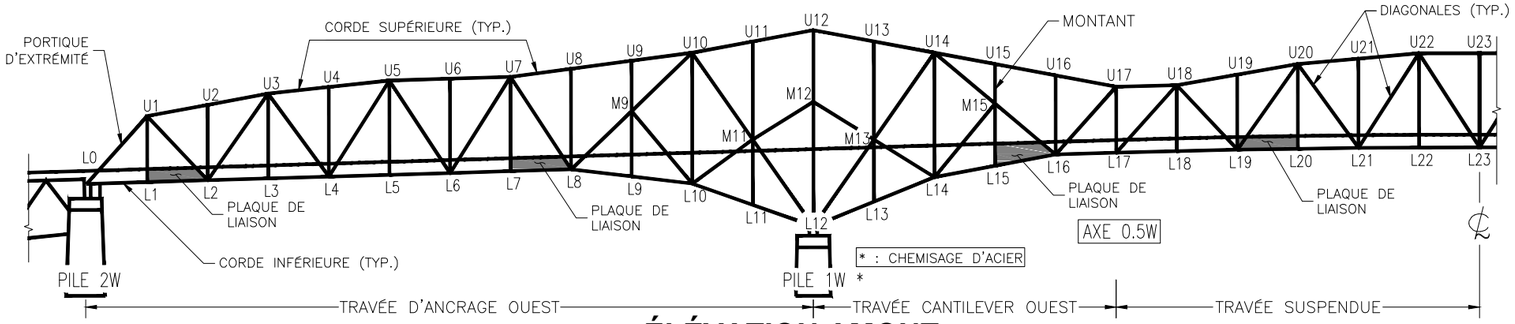

ÉLÉVATION AMONT

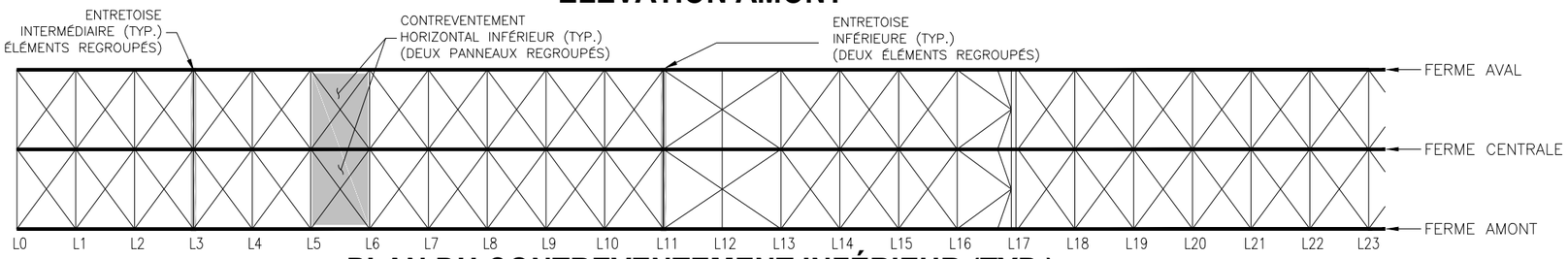

PLAN DU CONTREVENTEMENT INFÉRIEUR (TYP.)

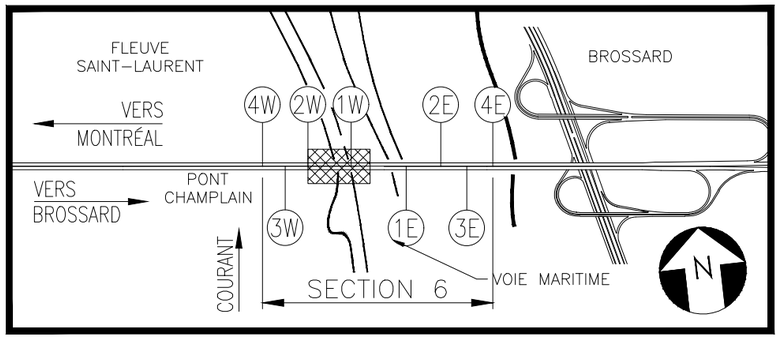

SECTION 6

PLAN DE LOCALISATION

APPELLATION ORIGINALE : "SUPERSTRUCTURE"

DESSINS DE CONSTRUCTION ORIGINAUX : E-1 À E-105 ET
12942-F-1 À 350
ANNÉE DE LA CONSTRUCTION ORIGINALE : 1960-61
REMPLACEMENT DU TABLIER (1990-1994) : CONTRAT 92-4/11
DESSIN DE REMPLACEMENT DU TABLIER : 121032-121051 & 121060
121252-121257 & 121330
122173-122535

DÉTAIL DU TABLIER ORTHOTROPE ET DE SON APPUI

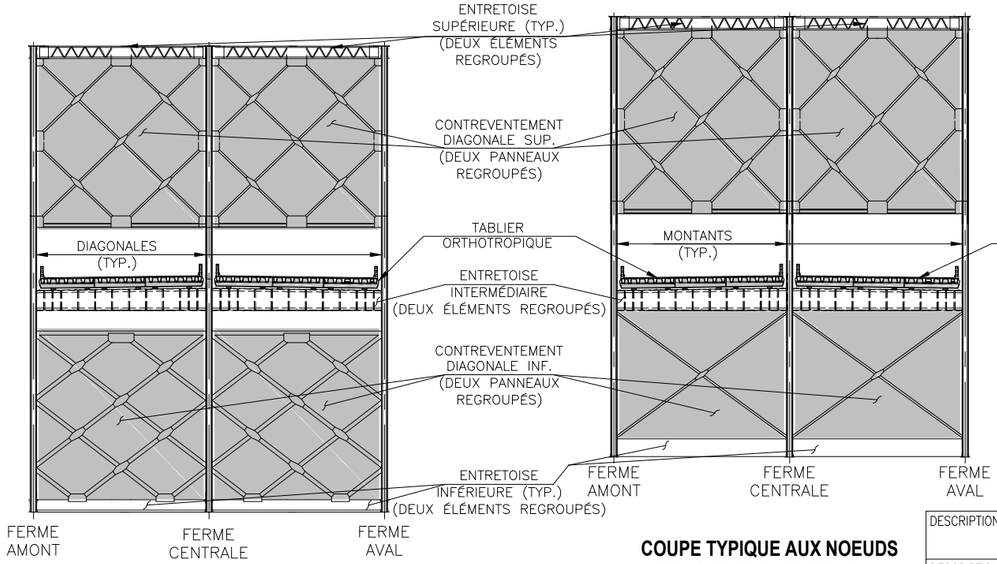

COUPE TYPIQUE AUX NOEUDS U10-L12, U14-L12

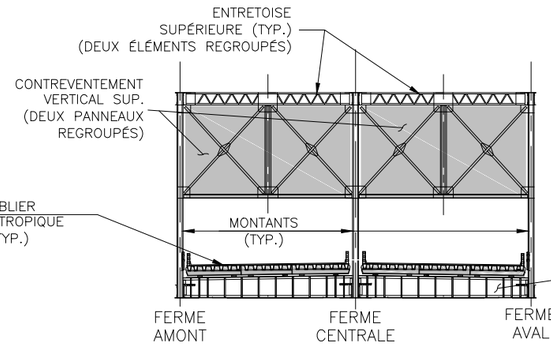

COUPE TYPIQUE AUX NOEUDS U12-L12, U11-L11, U13-L13

COUPE TYPIQUE AUX NOEUDS U1-L0, U2-L2, U4-L4, U6-L6, U8-L8, U9-L9 U15-L15, U16-L16 U18-L17, U19-L19, U21-L21, U23-L23

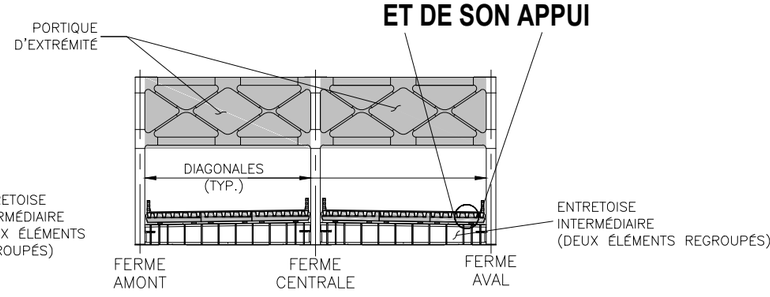

COUPE TYPIQUE AU NOEUD L0 PORTIQUE D'EXTRÉMITÉ

DESCRIPTION :	DATE :	PAR :
		POUR :
DESCRIPTION : MISE À JOUR	DATE : 2016-02-10	PAR : S. ROBIDAS NOISEUX
		POUR : A. BREABAN
DESCRIPTION : MISE À JOUR	DATE : 2015-04-10	PAR : C. THIBAULT
		POUR : A. BREABAN

PONT CHAMPLAIN, SECTION 6
DESSIN DE NOMENCLATURE
TRAVÉE D'ANCRAGE OUEST, TRAVÉE CANTILEVER OUEST ET TRAVÉE SUSPENDUE

POUR : L. BREAULT
PAR : B. LAROCQUE
DATE : 1995-04-06
NOM/NAME : 122897-34
ÉCHELLE/SCALE : NTS

APPELLATION ORIGINALE: 176'-4" SPAN
DESSINS DE CONSTRUCTION ORIGINAUX: 12942-EE-7, 8, 9, 11 ET 12
ANNÉE DE LA CONSTRUCTION ORIGINALE: 1959-61
REMPLACEMENT DES GLISSIÈRES ET DU DRAINAGE: (1995)
CONTRAT: 92-40/290 DESSIN: 122040-122071
SURFACE CARROSSABLE: 1209.3 m2

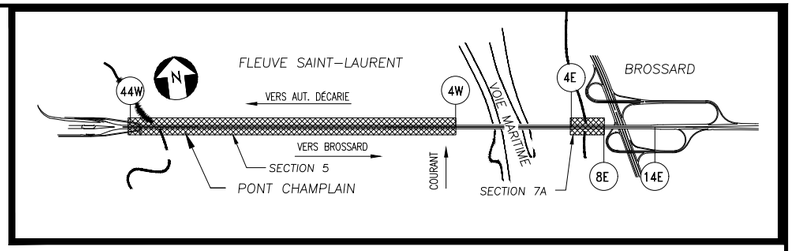

SECTIONS 5 & 7A
PLAN DE LOCALISATION

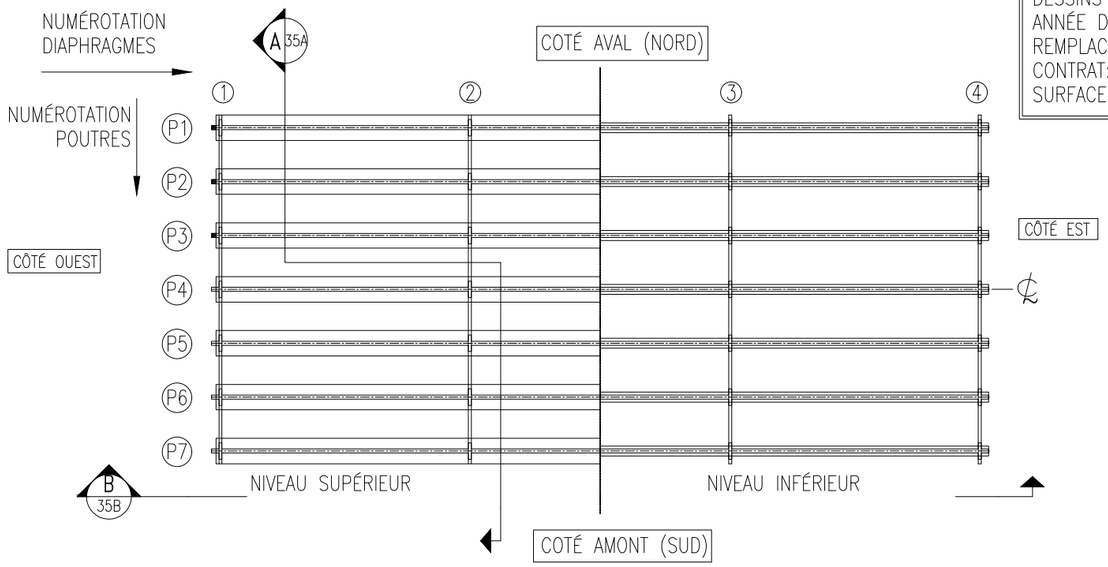

TRAVÉE TYPE

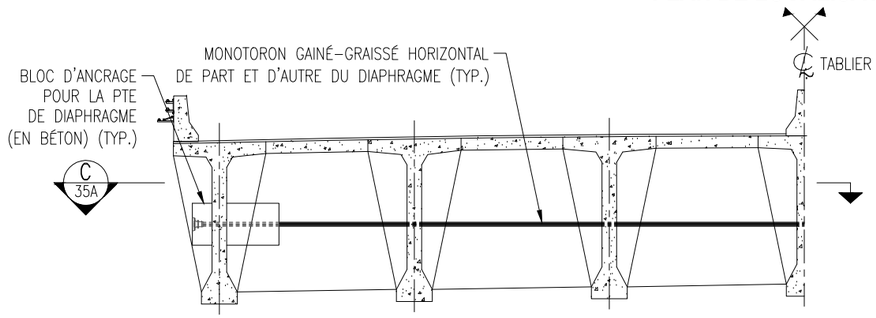

DEMI ÉLÉVATION TYPIQUE DIAPHRAGME INTERMÉDIAIRE

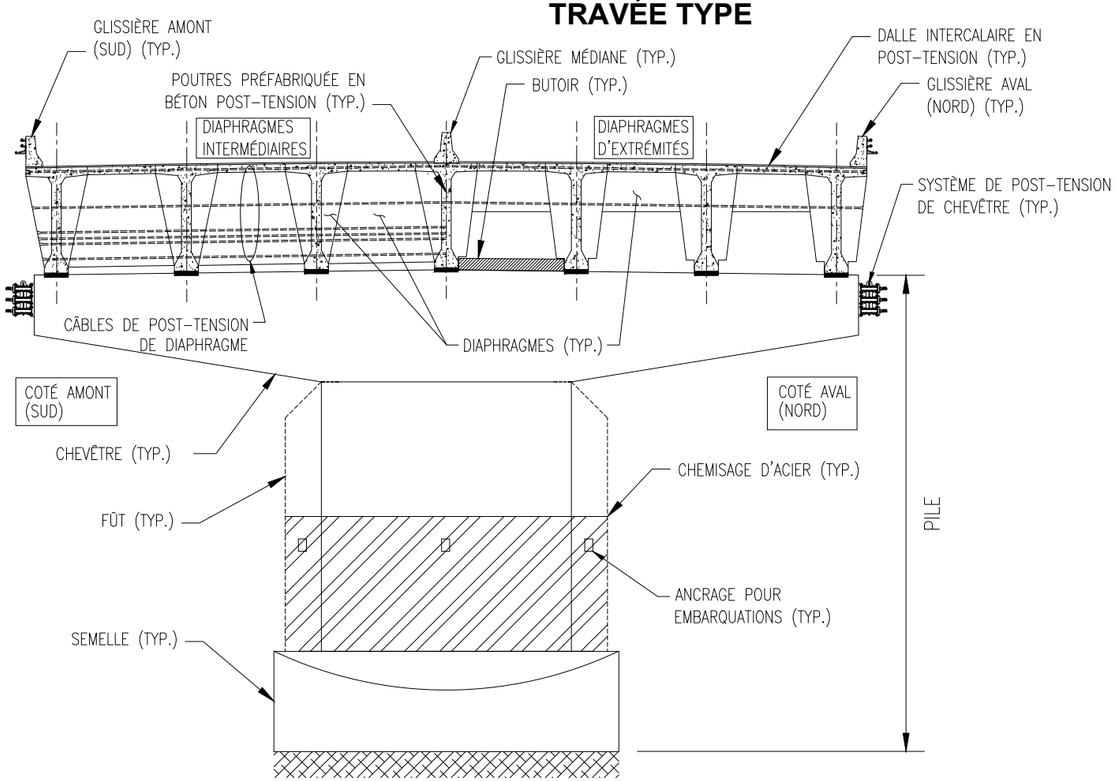

COUPE A-A

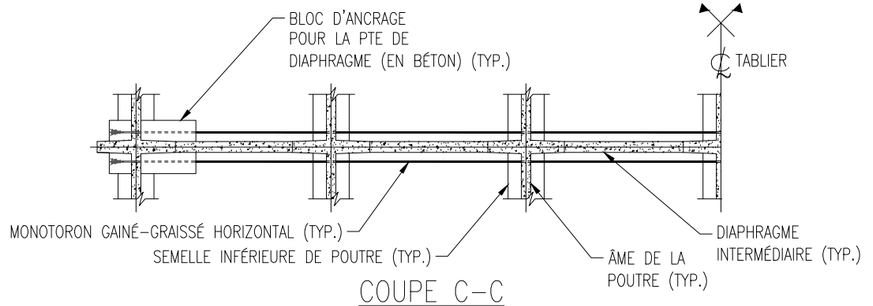

COUPE C-C

SYSTÈME DE RENFORCMENT DES DIAPHRAGMES INTERMÉDIAIRES AVEC POST-TENSION EXTÉRIEURE (PTE)

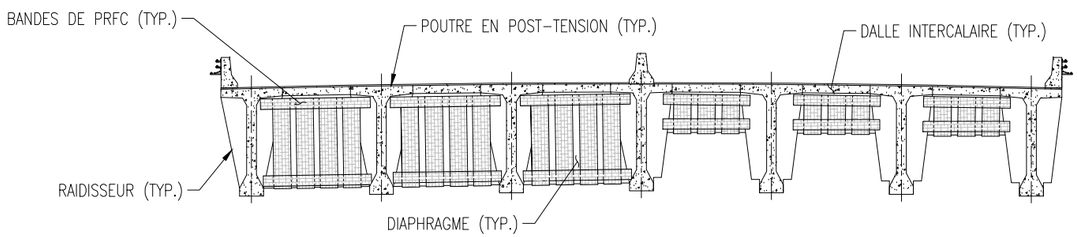

SYSTÈME DE RENFORCEMENT DES DIAPHRAGMES EN POLYMÈRE RENFORCÉ DE FIBRES DE CARBONE (PRFC)

DESCRIPTION :	DATE :	PAR :	PONT CHAMPLAIN, SECTION 5 & 7A DESSIN DE NOMENCLATURE TRAVÉE DE 176'-4'' ET SYSTÈMES DE RENFORCEMENT
		POUR :	
DESCRIPTION :	DATE :	PAR :	
		POUR :	
DESCRIPTION : MISE À JOUR	DATE : 2016-03-04	PAR : ZOUBIDAS NOISEUX	
		POUR : ANDREI BREABAN	

POUR : L. BREAULT
PAR : B. LAROCQUE
DATE : 1995-04-06
NOM/NAME : 122897-35A
ÉCHELLE/SCALE : NAE

NUMÉROTATION DES CÂBLE TRANSVERSAUX DU TABLIER

LA NUMÉROTATION SE FAIT DE LA FAÇON SUIVANTE :

- SECTION 5 DE 4W À 44W (DIRECTION NORD)
- SECTION 7 DE 4E À 14E (DIRECTION SUD)

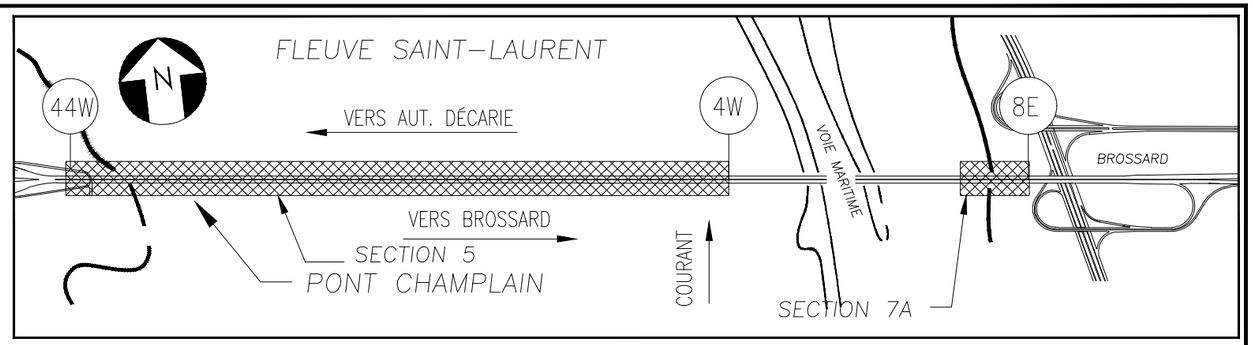

SECTIONS 5 & 7A

PLAN DE LOCALISATION

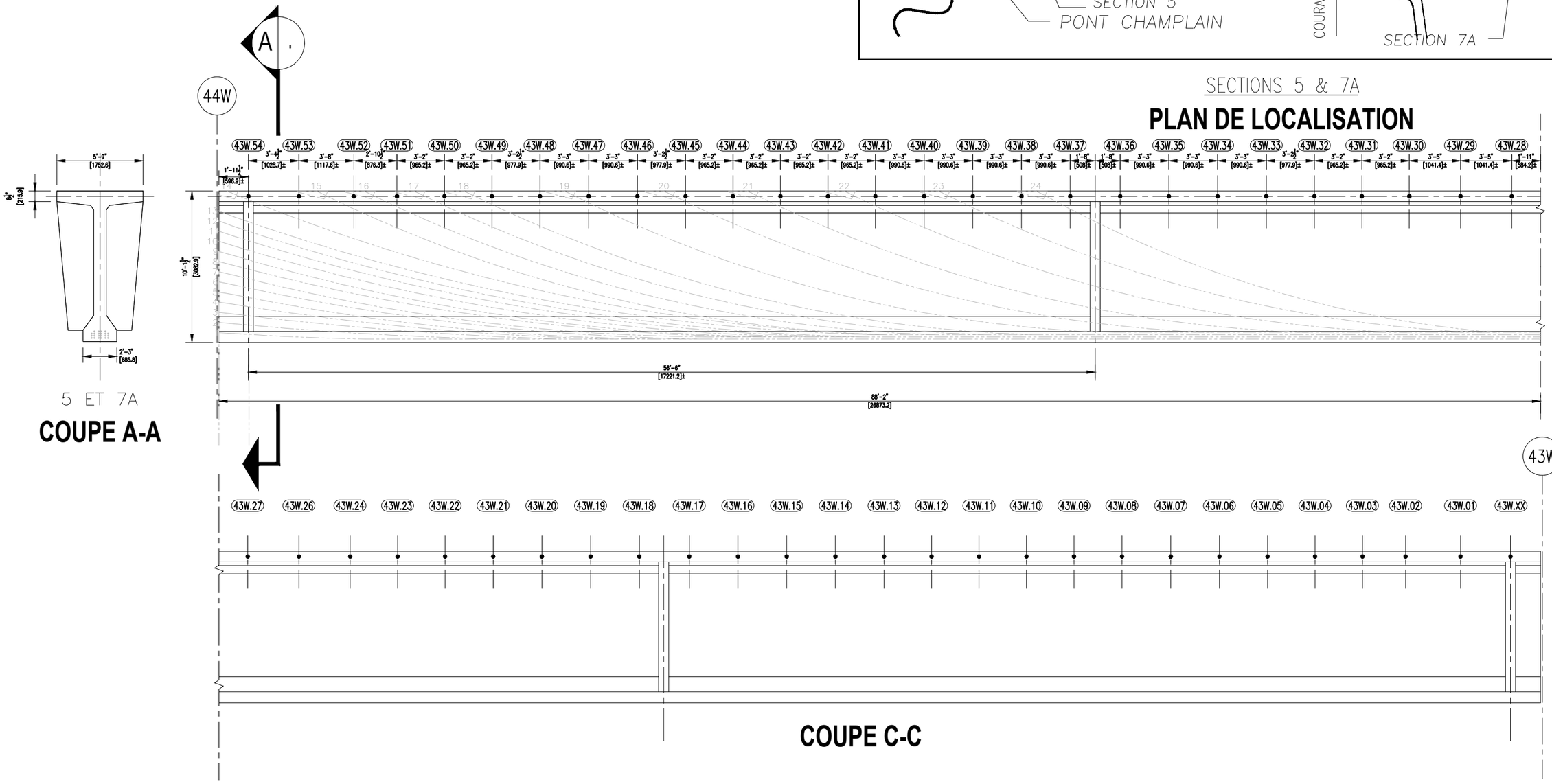

APPELLATION ORIGINALE: 176'-4" SPAN
DESSINS DE CONSTRUCTION ORIGINAUX: 12942-EE-7, 8, 9, 11 ET 12
ANNÉE DE LA CONSTRUCTION ORIGINALE: 1959-61
REMPLACEMENT DES GLISSIÈRES ET DU DRAINAGE: (1995)
CONTRAT: 92-40/290 DESSIN: 122040-122071
SURFACE CARROSSABLE: 1209.3 m2

DESCRIPTION :	DATE :	PAR :
		POUR :
DESCRIPTION :	DATE :	PAR :
		POUR :
DESCRIPTION : MISE À JOUR	DATE : 2016-02-10	PAR : C. ROBIDAS NOISEUX
		POUR : ANDREI BREABAN

PONT CHAMPLAIN, SECTION 5 & 7A
DESSIN DE NOMENCLATURE
LOCALISATION DES CÂBLES POST-TENSION
TRANSVERSAUX D'UNE TRAVÉE DE 176'-4"

POUR : L. BREAULT	
PAR : B. LAROCQUE	DATE : 1995-04-06
NOM/NAME : 122897-35B	ÉCHELLE/SCALE : NAE

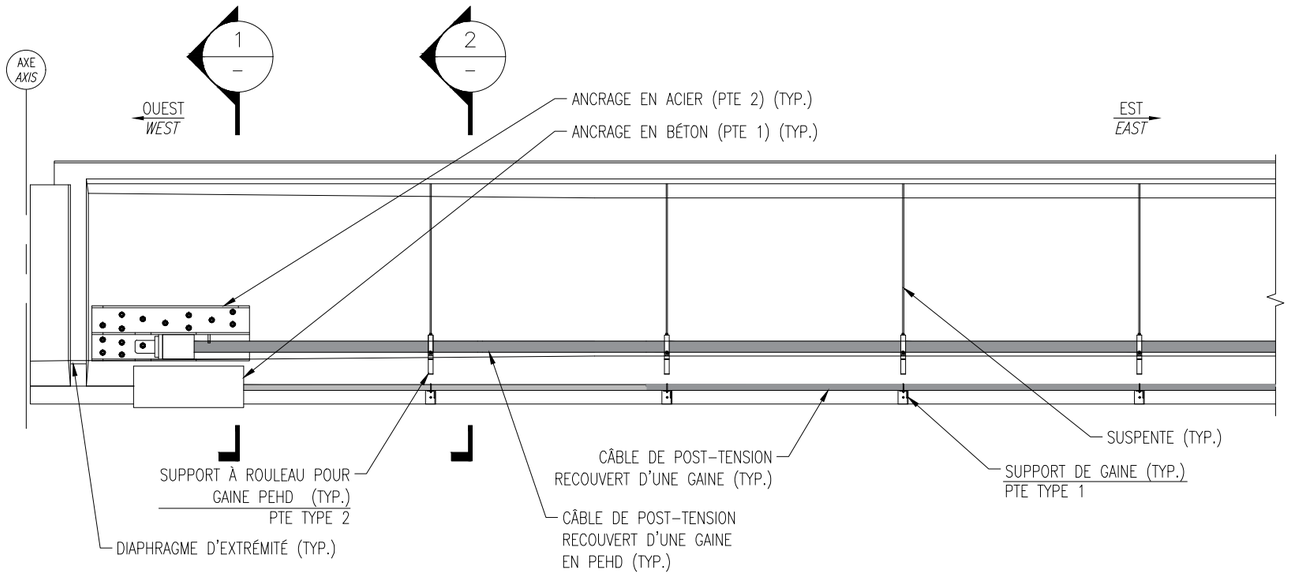

ÉLÉVATION TYPIQUE D'UNE POUTRE DE RIVE AVEC SYSTÈME DE POST-TENSION EXTÉRIEUR (PTE) DE TYPE 1 ET 2

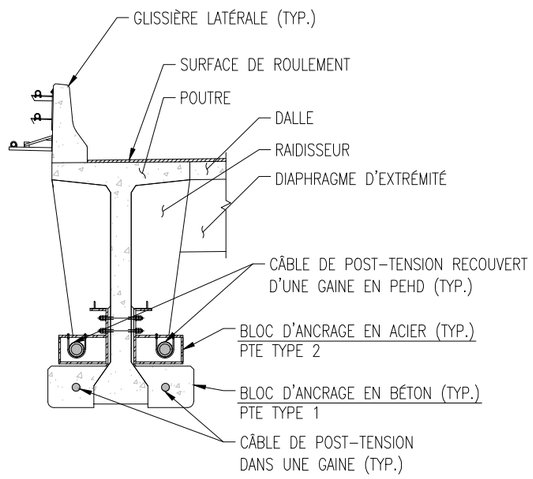

COUPE 1 / –

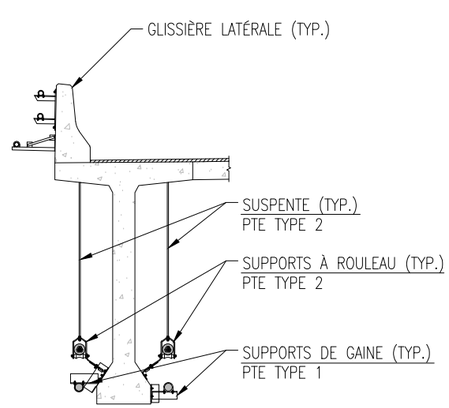

COUPE 2 / –

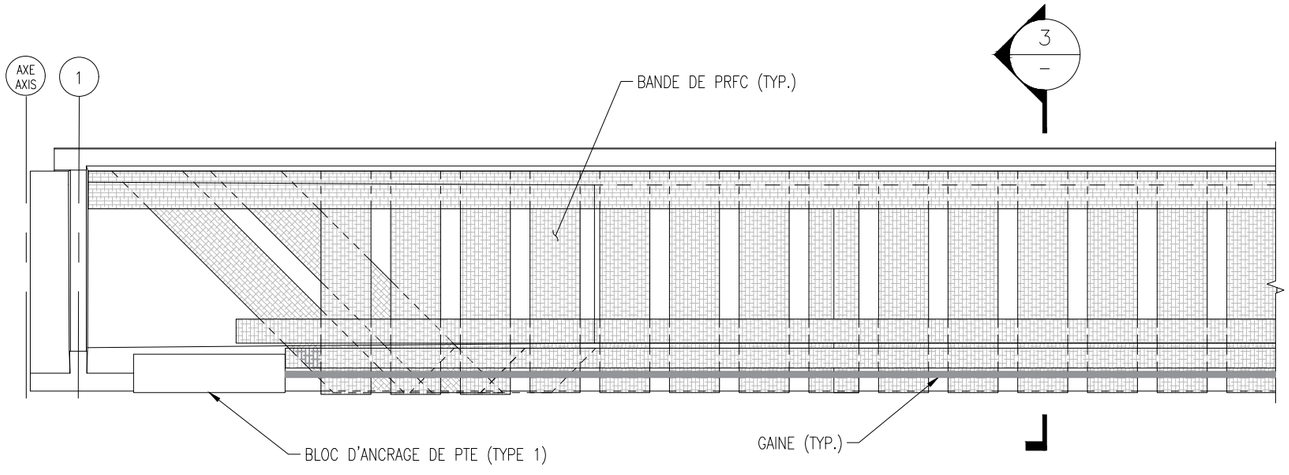

ÉLÉVATION TYPIQUE DE POUTRE DE RIVE RENFORCÉE AU POLYMÈRE RENFORCÉ DE FIBRES DE CARBONE (PRFC)

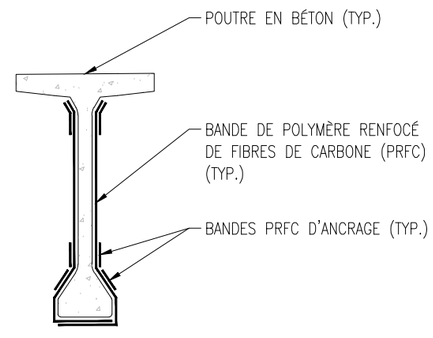

COUPE 3 / –

DESCRIPTION :	DATE :	PAR :
		POUR :
DESCRIPTION :	DATE :	PAR :
		POUR :
DESCRIPTION : PREMIÈRE ÉMISSION	DATE : 2016-02-20	PAR : S. ROBIDAS NOISEUX
		POUR : A. BREABAN

PONT CHAMPLAIN SECTIONS 5 ET 7A
DESSEIN DE NOMENCLATURE
SYSTÈMES DE RENFORCEMENT DE POUTRE

POUR : A. BREABAN	
PAR : S. ROBIDAS NOISEUX	DATE : 2016-02-20
NOM/NAME : 122897-35C	ÉCHELLE/SCALE : NAE

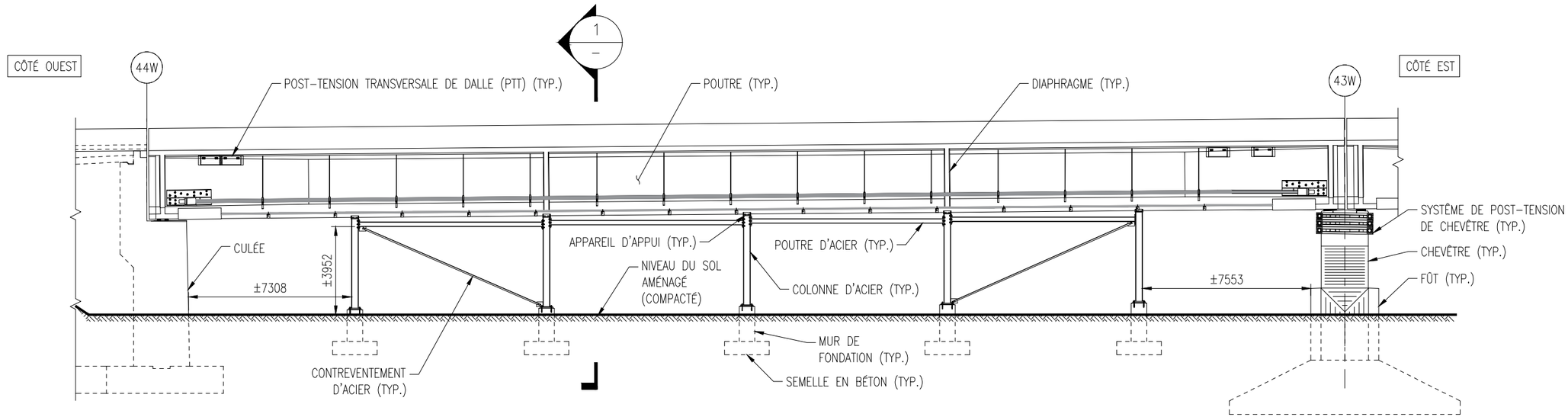

ÉLÉVATION TYPIQUE DES ÉTAIEMENTS SOUS LES POUTRES

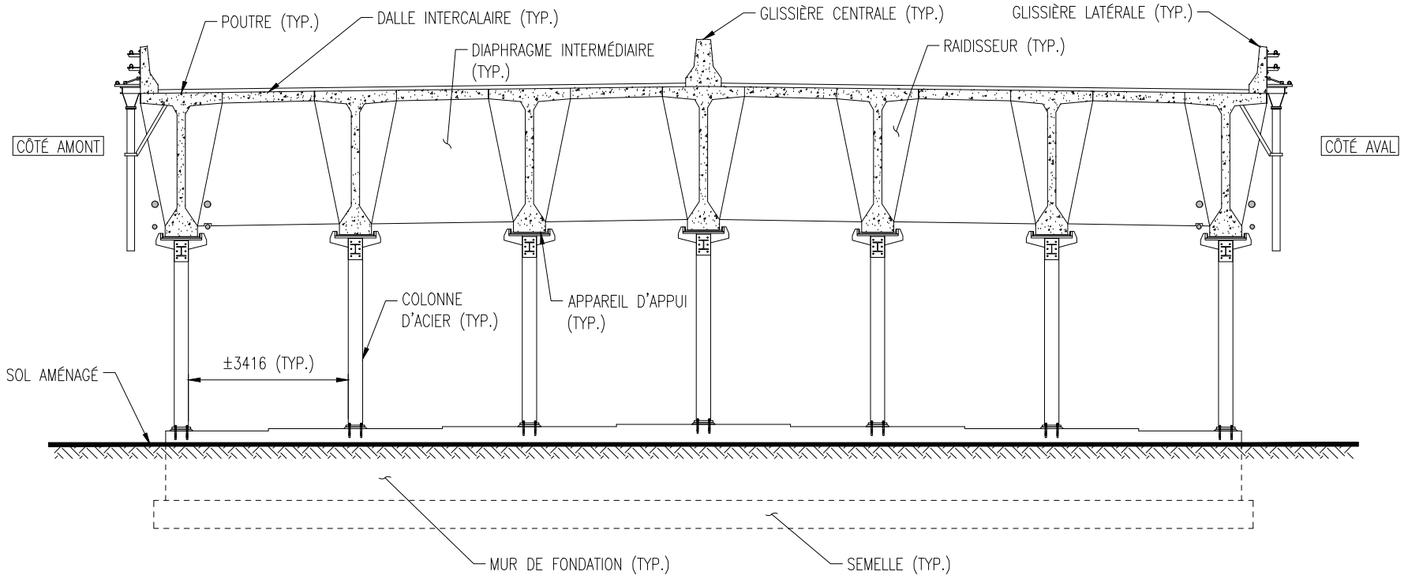

COUPE 1 – –

DESCRIPTION :	DATE :	PAR :
		POUR :
DESCRIPTION :	DATE :	PAR :
		POUR :
DESCRIPTION : PREMIÈRE ÉMISSION	DATE : 2016-03-01	PAR : S. ROBIDAS NOISEUX POUR : A. BREABAN

PONT CHAMPLAIN, SECTION 5, TRAVÉE 44W–43W
DESSIN DE NOMENCLATURE
SYSTÈME DE RENFORCEMENT DE TRAVÉE AVEC ÉTAIEMENTS

POUR : A. BREABAN	
PAR : S. ROBIDAS NOISEUX	DATE : 2016-03-01
NOM/NAME : 122897-35D	ÉCHELLE/SCALE : NAE

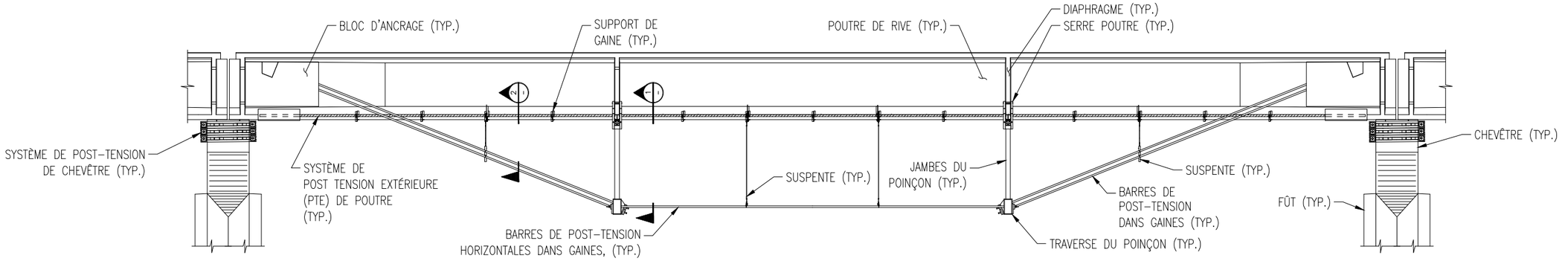

ÉLÉVATION TYPIQUE D'UN SYSTÈME DE POST-TENSION DE TYPE ARBALÈTE À DEUX POINÇONS (QP 1.0)

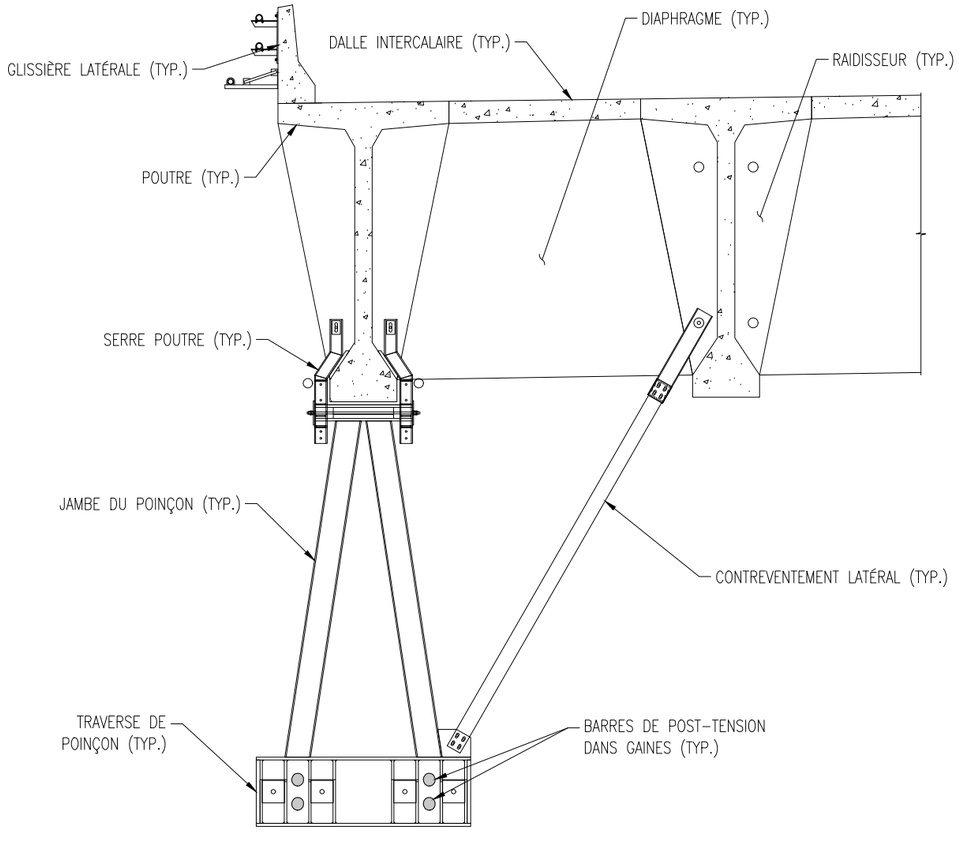

COUPE 1 – 1

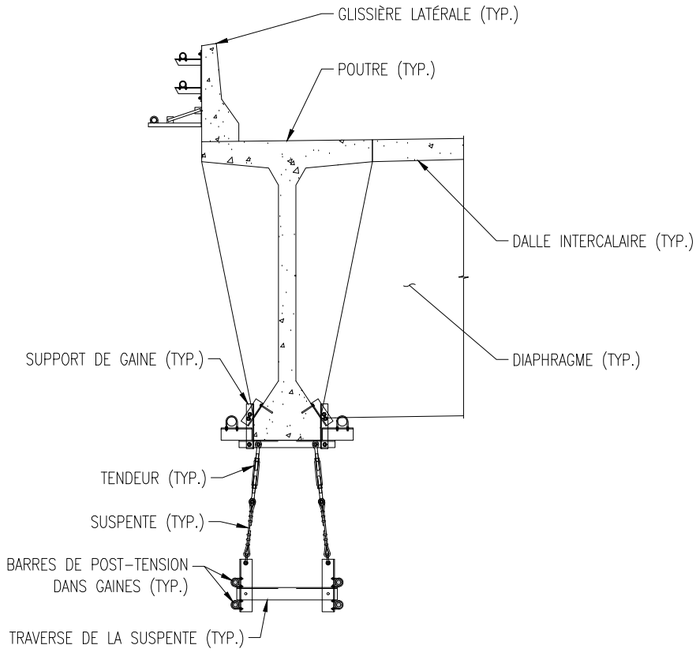

COUPE 2 – 2

DESCRIPTION :	DATE :	PAR :
		POUR :
DESCRIPTION :	DATE :	PAR :
		POUR :
DESCRIPTION : PREMIÈRE ÉMISSION	DATE : 2016-03-01	PAR : S. ROBIDAS NOISEUX
		POUR : A. BREABAN

PONT CHAMPLAIN, SECTION 5 ET 7A
DESSIN DE NOMENCLATURE
SYSTÈME D'ARBALÈTE À DEUX POINÇONS
QP 1.0

POUR : A. BREABAN	
PAR : S. ROBIDAS NOISEUX	DATE : 2016-03-01
NOM/NAME : 122897-35E	ÉCHELLE/SCALE : NAE

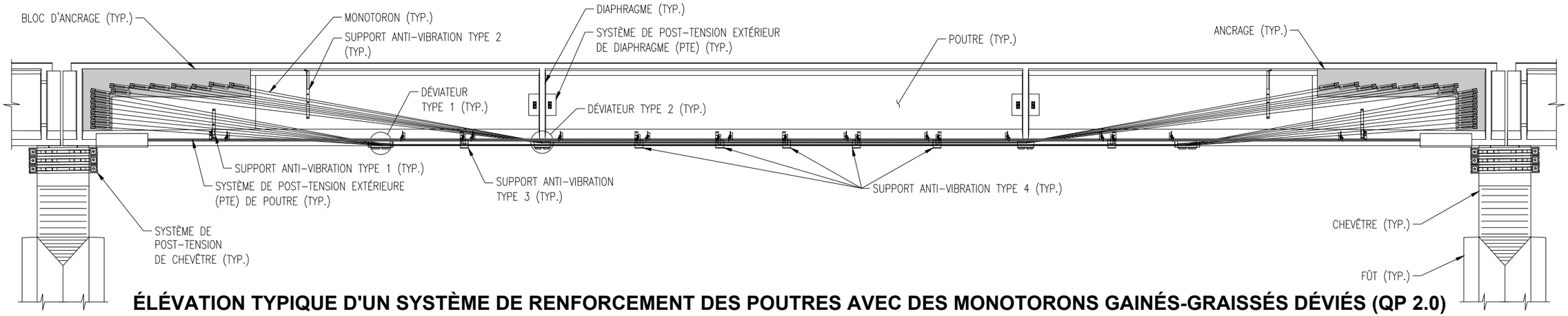

ÉLÉVATION TYPIQUE D'UN SYSTÈME DE RENFORCEMENT DES POUTRES AVEC DES MONOTORONS GAINÉS-GRAISSÉS DÉVIÉS (QP 2.0)

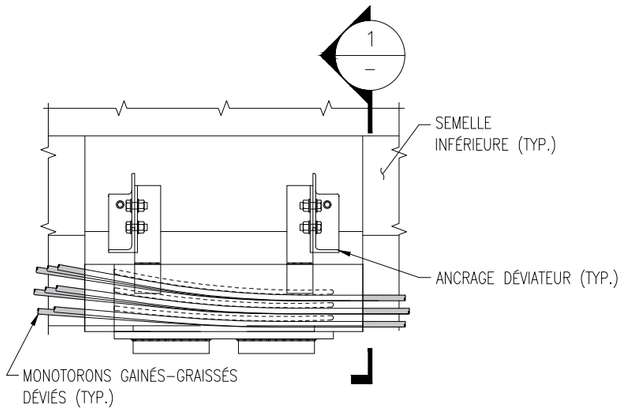

DÉVIATEUR TYPE 1 (TYP.)

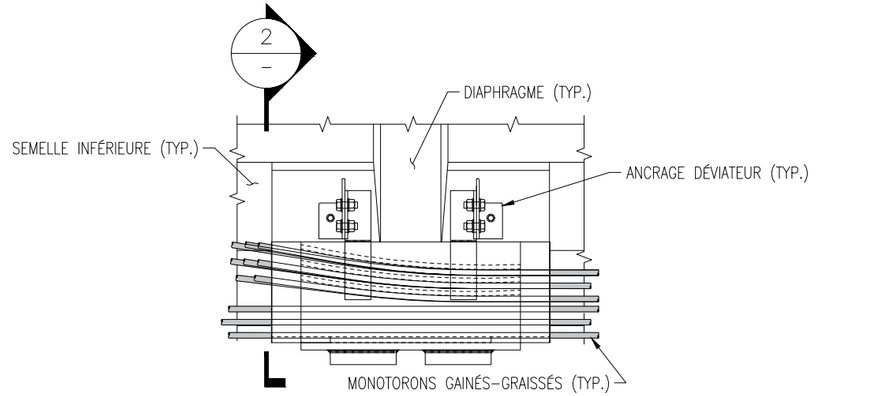

DÉVIATEUR TYPE 2 (TYP.)

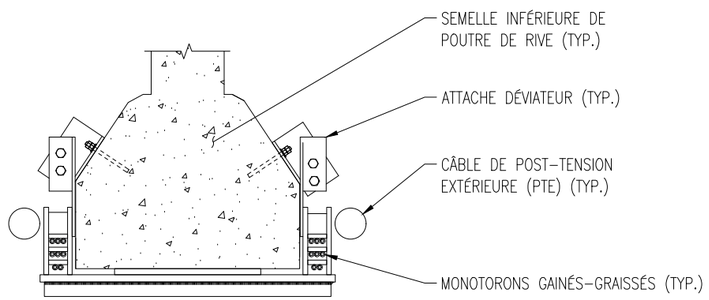

COUPE 1 / –

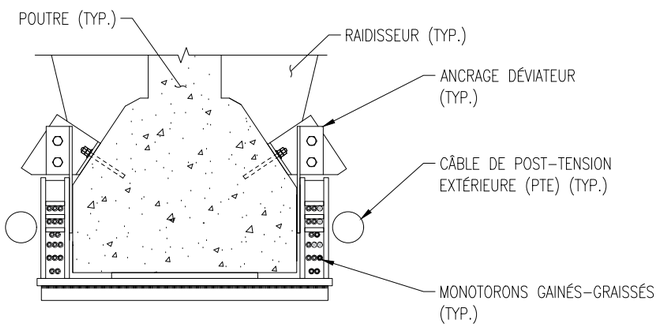

COUPE 2 / –

DESCRIPTION :	DATE :	PAR :
		POUR :
DESCRIPTION :	DATE :	PAR :
		POUR :
DESCRIPTION : PREMIÈRE ÉMISSION	DATE : 2016-03-01	PAR : S. ROBIDAS NOISEUX
		POUR : A. BREABAN

PONT CHAMPLAIN, SECTION 5 ET 7A
DESSIN DE NOMENCLATURE
SYSTÈME DE MONOTORONS
GAINÉS-GRAISSÉS DÉVIÉS QP 2.0

POUR : A. BREABAN	
PAR : S. ROBIDAS NOISEUX	DATE : 2016-03-01
NOM/NAME : 122897-35	ÉCHELLE/SCALE : NAE

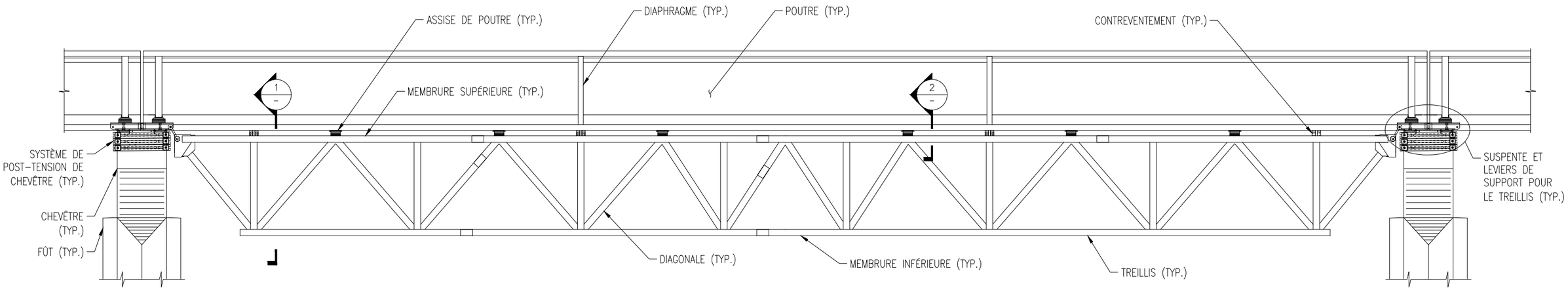

ÉLÉVATION D'UNE POUTRE RENFORCÉE AVEC UN TREILLIS MÉTALLIQUE PLAN

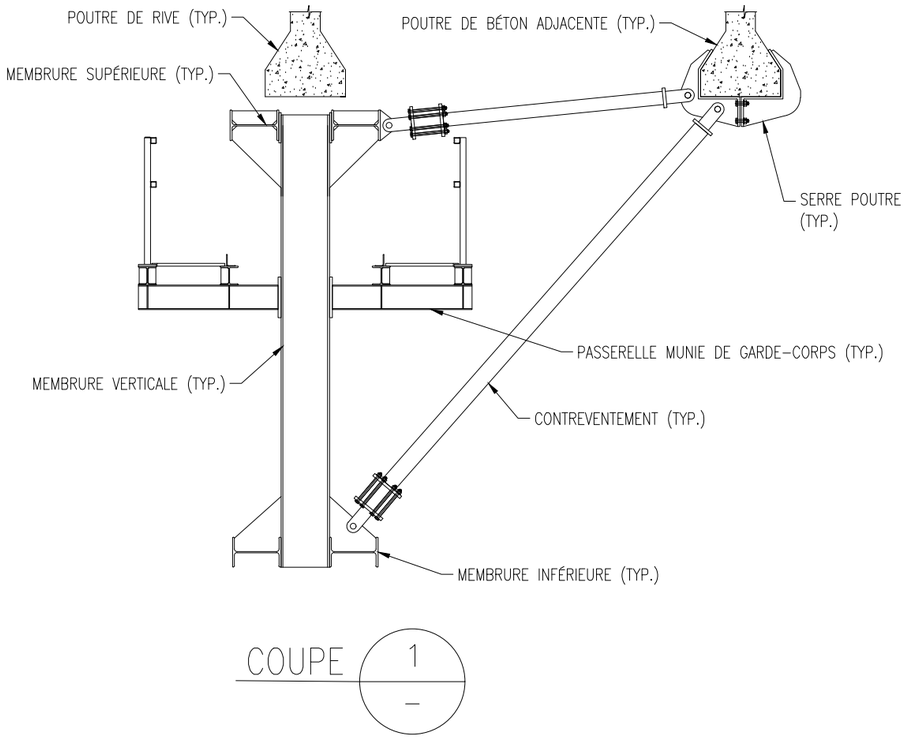

COUPE 1 –

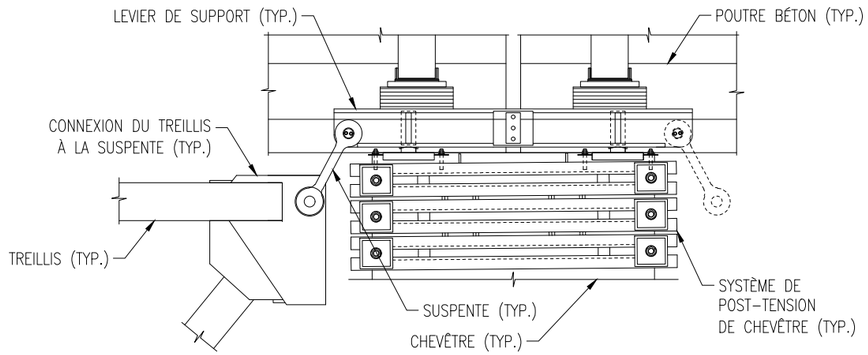

SUSPENTES ET LEVIERS DE SUPPORT POUR LE TREILLIS (TYP.)

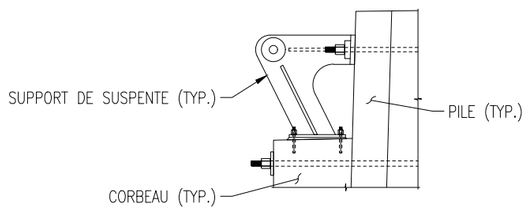

SUPPORT DE SUSPENTE POUR LE TREILLIS (PILES 4W ET 4E SEULEMENT)

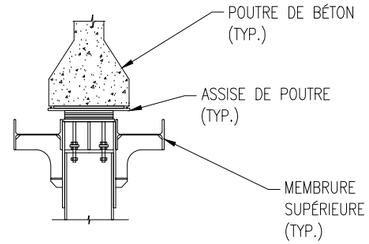

COUPE 2 –

DESCRIPTION :	DATE :	PAR :
		POUR :
DESCRIPTION :	DATE :	PAR :
		POUR :
DESCRIPTION : PREMIÈRE ÉMISSION	DATE : 2016–03–01	PAR : S. ROBIDAS NOISEUX
		POUR : A. BREABAN

PONT CHAMPLAIN, SECTION 5 ET 7A
DESSIN DE NOMENCLATURE
POUTRE RENFORCÉE AVEC UN TREILLIS
PLAN

POUR : A. BREABAN
PAR : S. ROBIDAS NOISEUX
DATE : 2016–03–01
NOM/NAME : 122897–35G
ÉCHELLE/SCALE : NAE

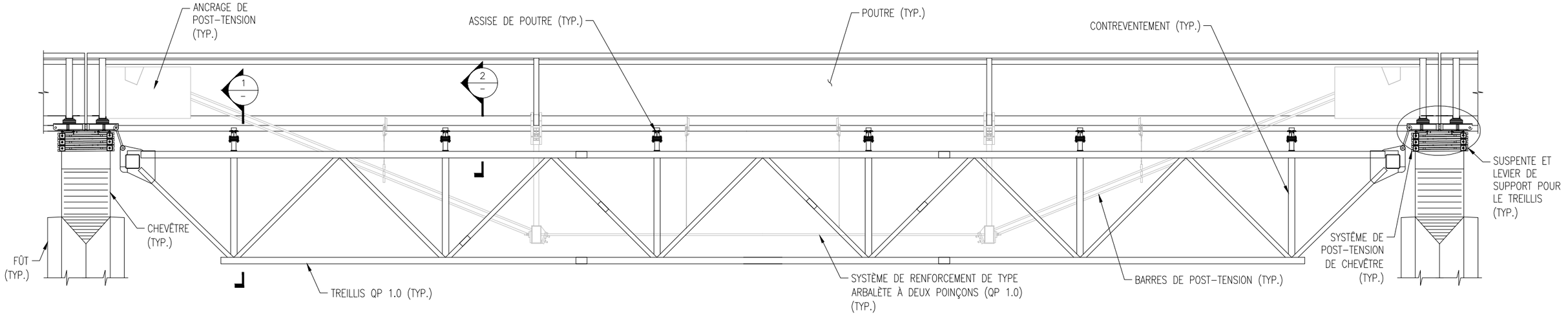

POUTRE RENFORCÉE AVEC UN TREILLIS MÉTALLIQUE SPATIAL ET UN SYSTÈME D'ARBALÈTE À DEUX POINÇONS (QP 1.0)

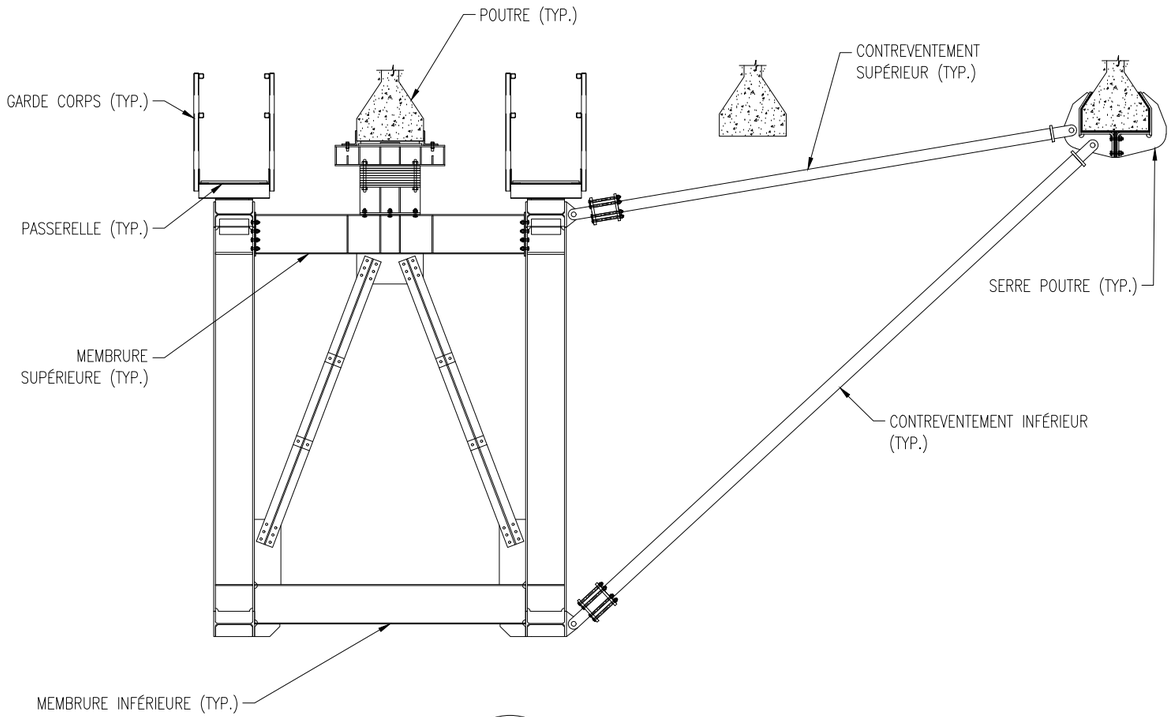

COUPE 1 / –

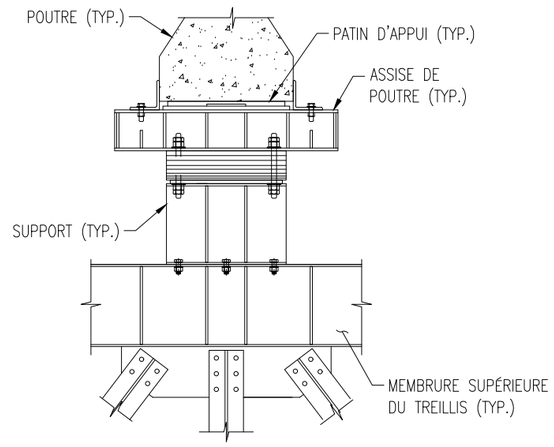

COUPE 2 / –

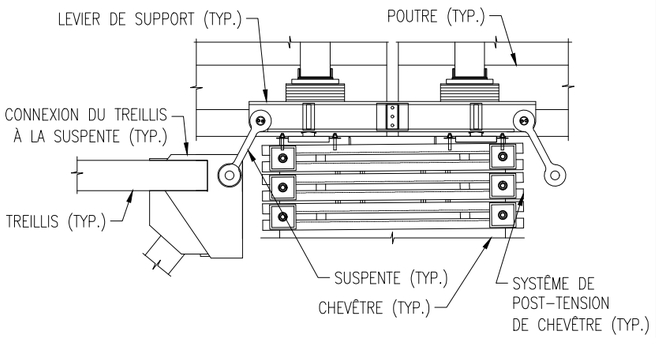

SUSPENTES ET LEVIERS DE SUPPORT POUR LE TREILLIS (TYP.)

DESCRIPTION :	DATE :	PAR :
		POUR :
DESCRIPTION :	DATE :	PAR :
		POUR :
DESCRIPTION : PREMIÈRE ÉMISSION	DATE : 2016-03-01	PAR : S. ROBIDAS NOISEUX
		POUR : A. BREABAN

PONT CHAMPLAIN, SECTIONS 5 ET 7A
DESSIN DE NOMENCLATURE
SYSTÈME D'ARBALÈTE À DEUX POINÇONS
QP 1.0 ET TREILLIS

POUR :	A. BREABAN
PAR :	S. ROBIDAS NOISEUX
DATE :	2016-03-01
NOM/NAME :	12897-35H
ÉCHELLE/SCALE :	NAE

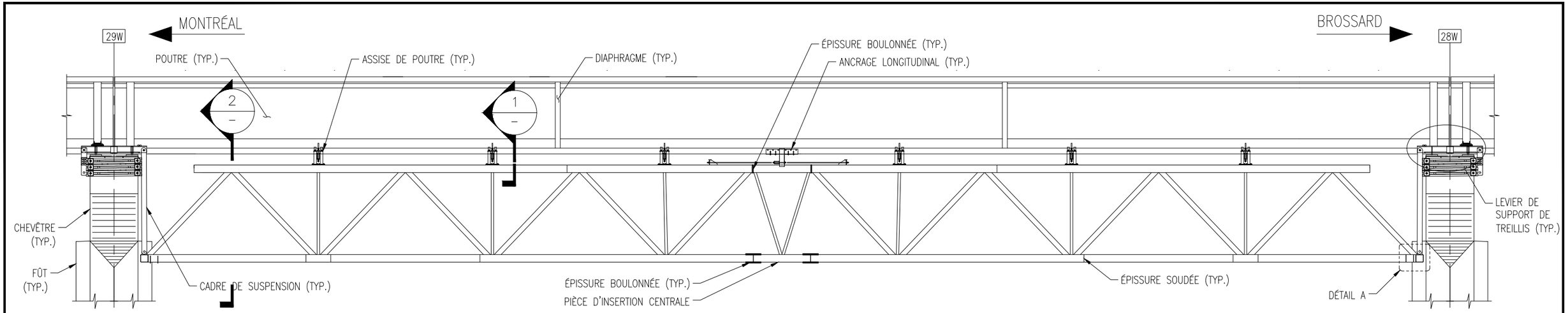

ÉLÉVATION POUTRE RENFORCÉE AVEC UN TREILLIS MODULAIRE MÉTALLIQUE (TRAVÉE 29W-28W SEULEMENT)

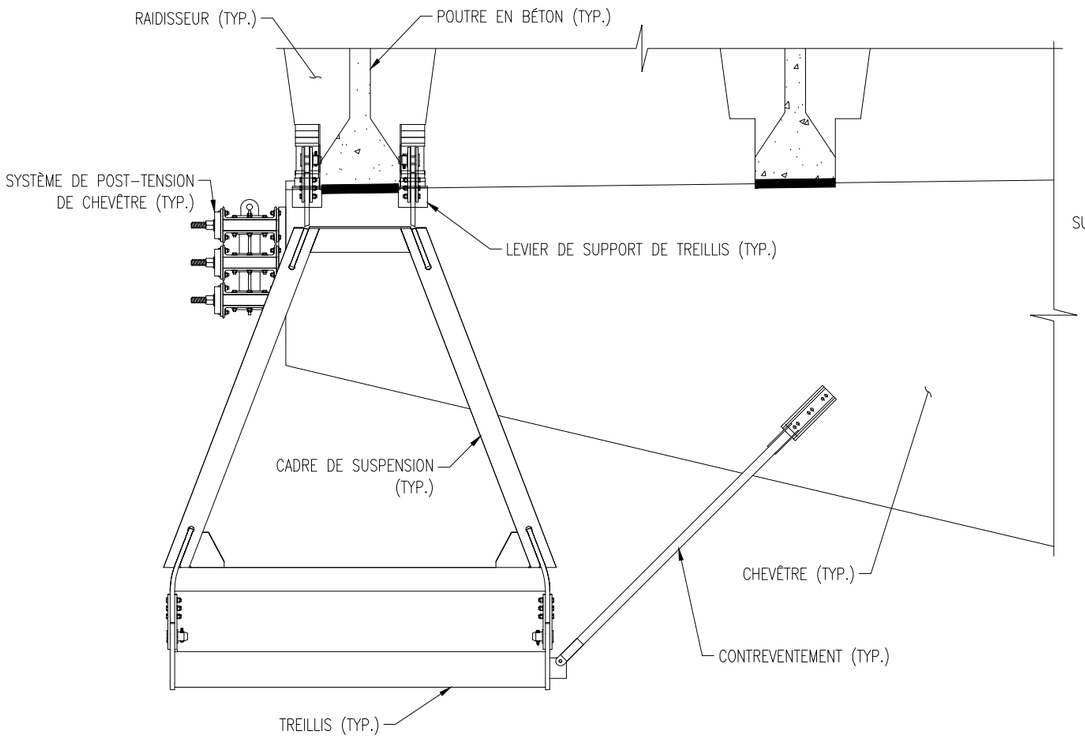

COUPE 2 / –

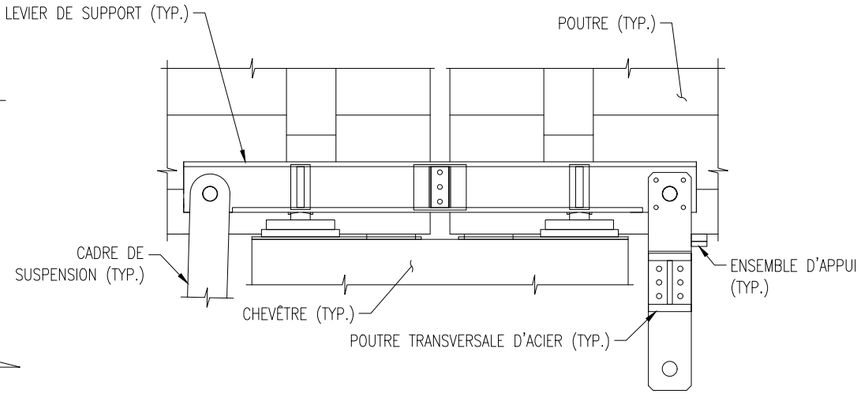

LEVIER DE SUPPORT DE TREILLIS

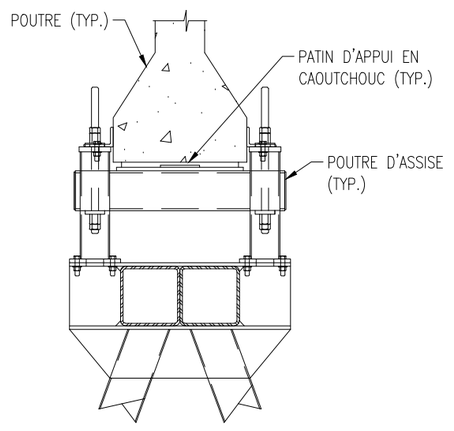

COUPE 1 / –

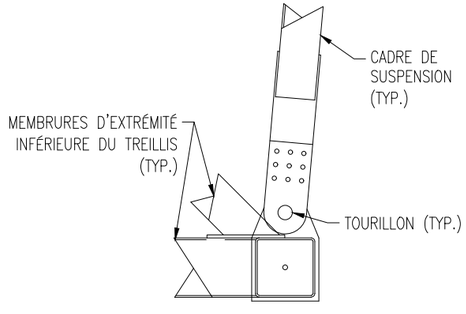

DÉTAIL D'ATTACHE DU TREILLIS AU CADRE DE SUSPENSION (DÉTAIL A)

DESCRIPTION :	DATE :	PAR :
		POUR :
DESCRIPTION :	DATE :	PAR :
		POUR :
DESCRIPTION : PREMIÈRE ÉMISSION	DATE : 2016-03-01	PAR : S. ROBIDAS NOISEUX
		POUR : A. BREABAN

PONT CHAMPLAIN, TRAVÉE 29W–28W
DESSIN DE NOMENCLATURE
POUTRE RENFORCÉE AVEC UN TREILLIS MODULAIRE

POUR : A. BREABAN	
PAR : S. ROBIDAS NOISEUX	DATE : 2016-03-01
NOM/NAME : 122897-35	ÉCHELLE/SCALE : NAE

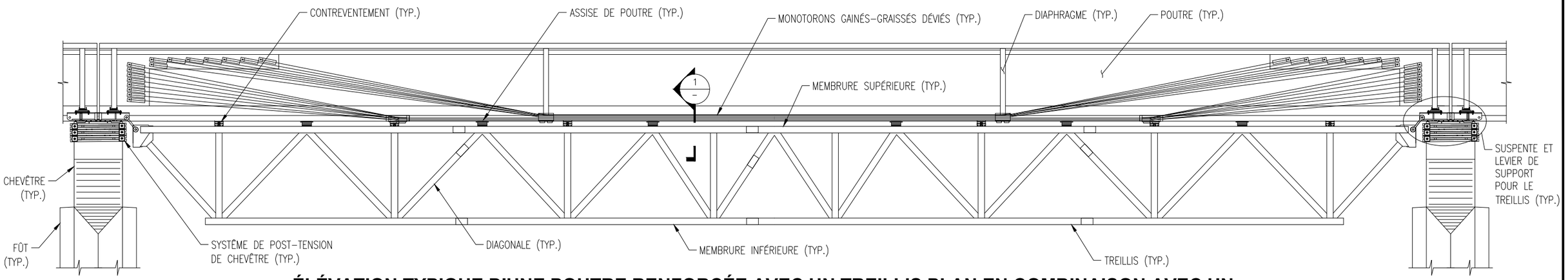

ÉLÉVATION TYPIQUE D'UNE POUTRE RENFORCÉE AVEC UN TREILLIS PLAN EN COMBINAISON AVEC UN SYSTÈME DE RONFORCEMENT AVEC MONOTORONS GAINÉS-GRAISSÉS DÉVIÉS (QP 2.0 ET QP 2.1)

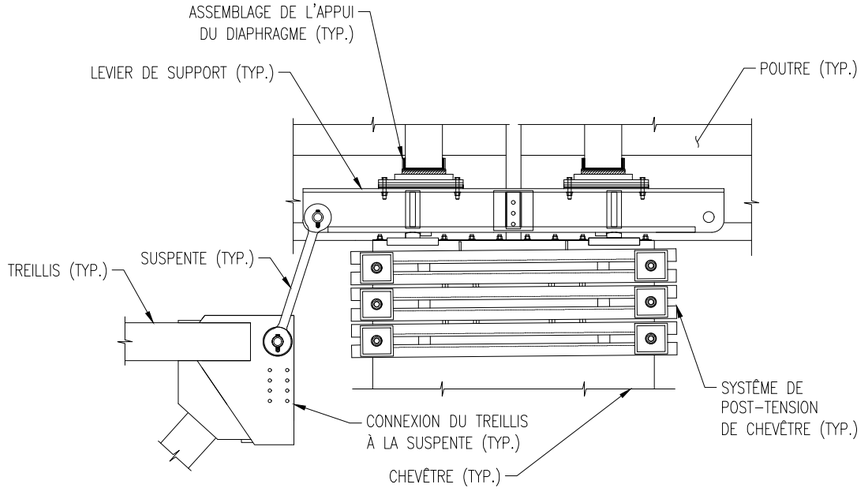

SUSPENTE ET LEVIER DE SUPPORT (TYP.)

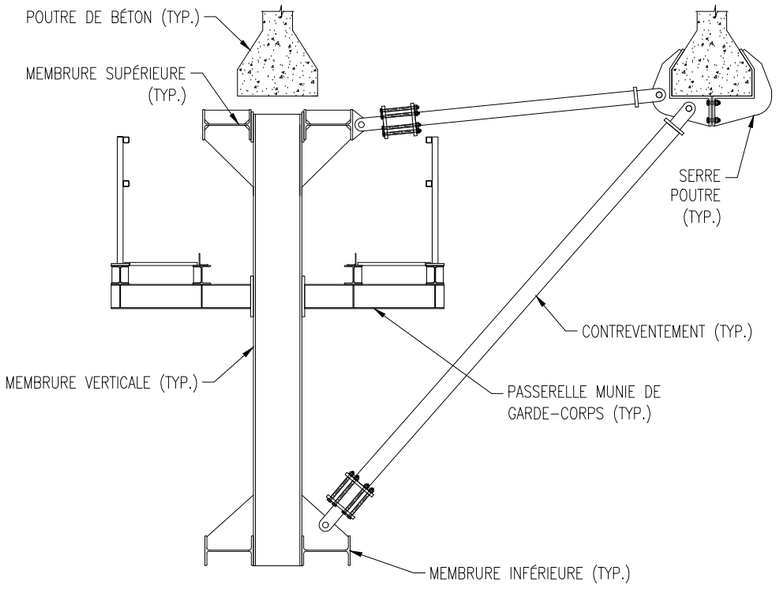

CONTREVENTEMENT (TYP.)

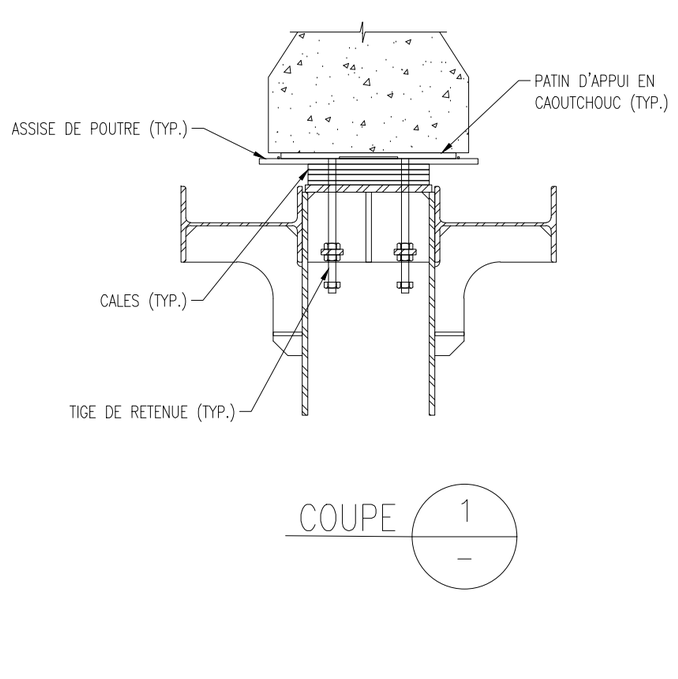

DESCRIPTION :	DATE :	PAR :
		POUR :
DESCRIPTION :	DATE :	PAR :
		POUR :
DESCRIPTION : PREMIÈRE ÉMISSION	DATE : 2016-03-01	PAR : S. ROBIDAS NOISEUX
		POUR : A. BREABAN

PONT CHAMPLAIN, SECTION 5 ET 7A
DESSIN DE NOMENCLATURE
SYSTÈME DE MONOTORONS GAINÉS-GRAISSÉS DÉVIÉS (QP 2.0 ET QP 2.1) ET DE TREILLS PLAN

POUR : A. BREABAN	
PAR : S. ROBIDAS NOISEUX	DATE : 2016-03-01
NOM/NAME : 122897-35J	ÉCHELLE/SCALE : NAE

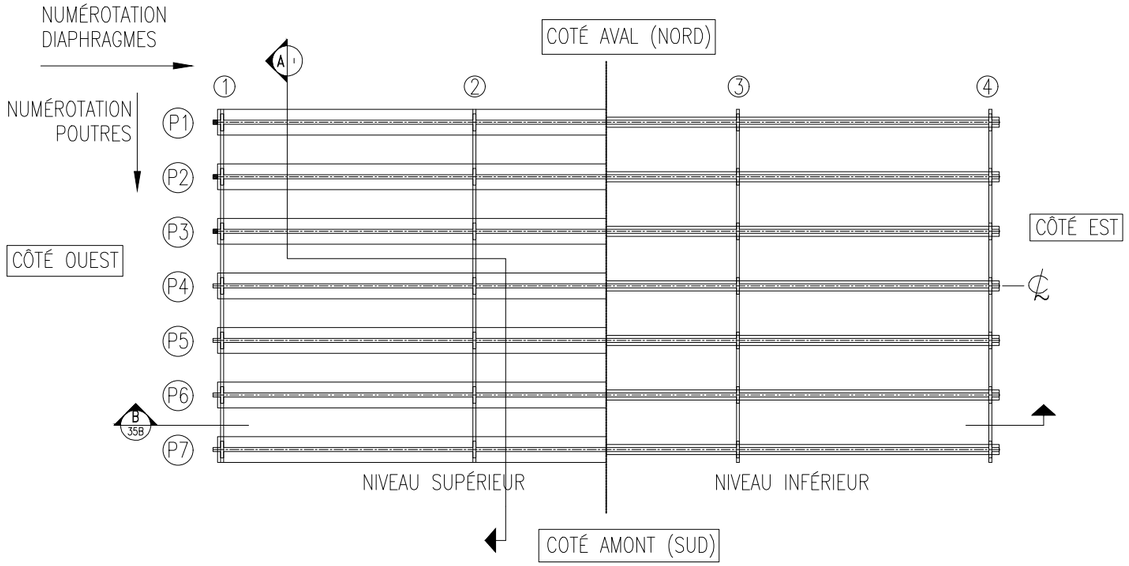

TRAVÉE TYPE

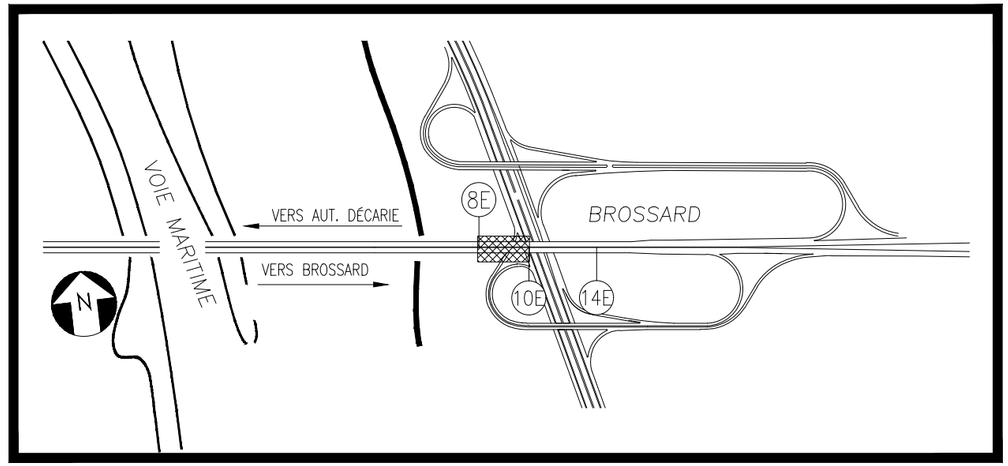

SECTION 7A

PLAN DE LOCALISATION

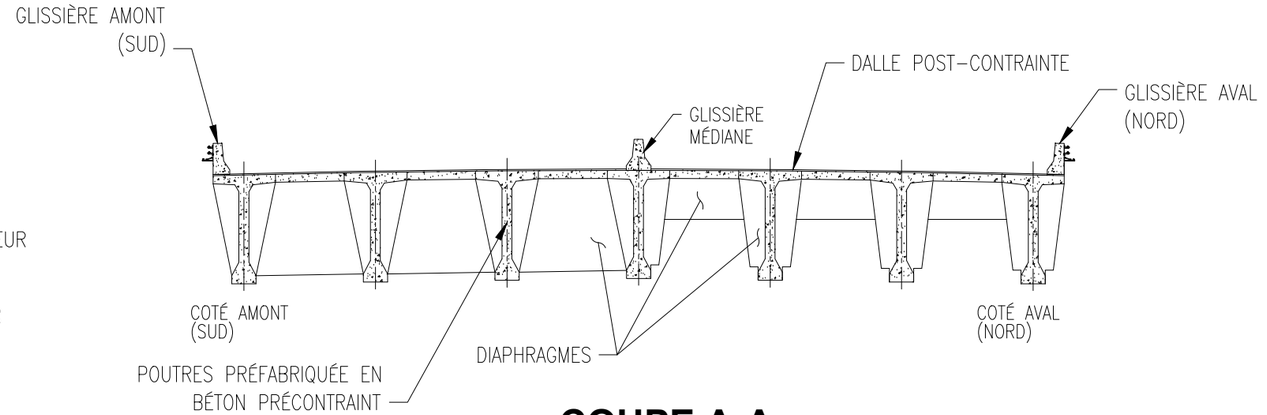

COUPE A-A

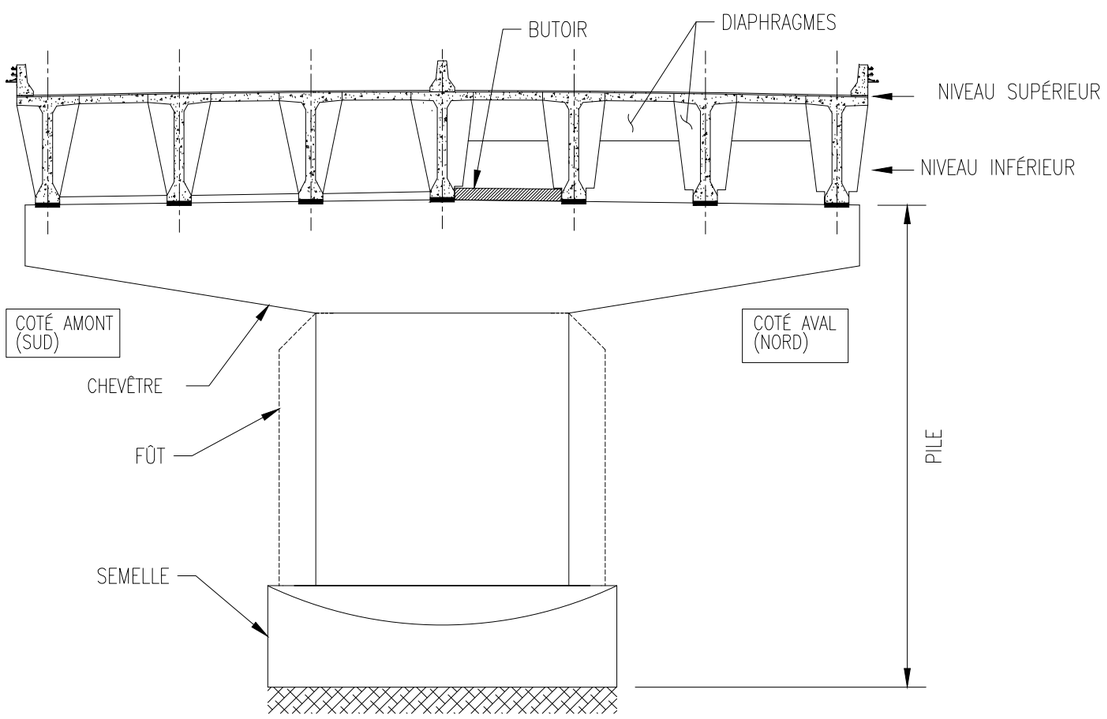

COUPE A-A

APPELLATION ORIGINALE: 168'-8" SPAN
DESSINS DE CONSTRUCTION ORIGINAUX: 12942-EE-20 À 27
ANNÉE DE LA CONSTRUCTION ORIGINALE: 1959-61
REMPLACEMENT DES GLISSIÈRES ET DU DRAINAGE: (1995)
CONTRAT: 92-40/290 DESSIN: 122040-122071
SURFACE CARROSABLE: 1156.7 m2

DESCRIPTION :	DATE :	PAR :
		POUR :
DESCRIPTION :	DATE :	PAR :
		POUR :
DESCRIPTION : MISE À JOUR	DATE : 2016-02-10	PAR : S. ROBIDAS NOISEUX
		POUR : ANDREI BREABAN

PONT CHAMPLAIN, SECTION 7A
DESSIN DE NOMENCLATURE
TRAVÉE DE 168'-8''

POUR : L. BREAULT	
PAR : B. LAROCQUE	DATE : 1995-04-06
NOM/NAME : 122897-36A	ÉCHELLE/SCALE : NA

NUMÉROTATION DES CÂBLE TRANSVERSAUX DU TABLIER

LA NUMÉROTATION SE FAIT DE LA FAÇON SUIVANTE :

- SECTION 5 DE 4W À 44W (DIRECTION NORD)
- SECTION 7 DE 4E À 14E (DIRECTION SUD)

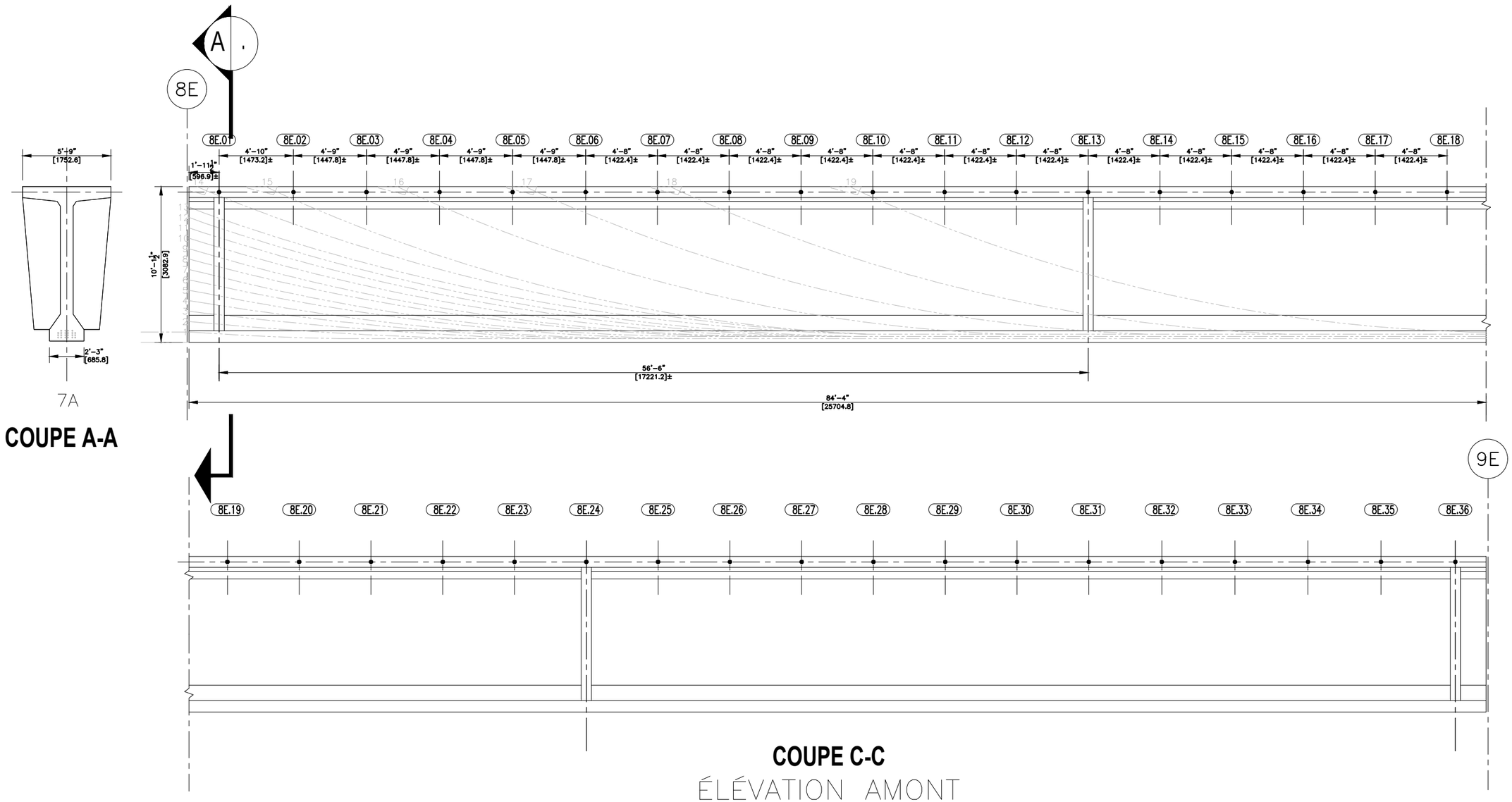

COUPE A-A

COUPE C-C

ÉLÉVATION AMONT

UPSTREAM ELEVATION

APPELLATION ORIGINALE: 168'-8" SPAN
DESSINS DE CONSTRUCTION ORIGINAUX: 12942-EE-20 À 27
ANNÉE DE LA CONSTRUCTION ORIGINALE: 1959-61
REMPLACEMENT DES GLISSIÈRES ET DU DRAINAGE: (1995)
CONTRAT: 92-40/290 DESSIN: 122040-122071
SURFACE CARROSABLE: 1156.7 m2

DESCRIPTION :	DATE :	PAR :
		POUR :
DESCRIPTION :	DATE :	PAR :
		POUR :
DESCRIPTION : MISE À JOUR	DATE : 2016-02-01	PAR : C. ROBIDAS NOISEUX
		POUR : ANDREI BREABAN

PONT CHAMPLAIN, SECTION 7A
DESSIN DE NOMENCLATURE
LOCALISATION DES CÂBLES POST-TENSION
TRANSVERSAUX D'UNE TRAVÉE DE 168'-8"

POUR : L. BREAULT	
PAR : B. LAROCQUE	DATE : 1995-04-06
NOM/NAME : 122897-36B	ÉCHELLE/SCALE : NAE

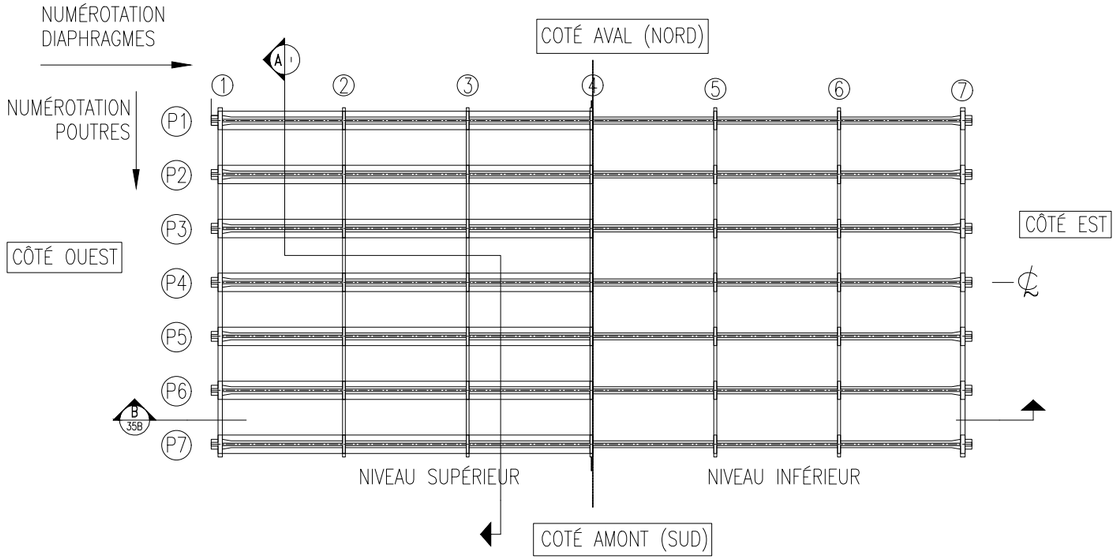

TRAVÉE TYPE

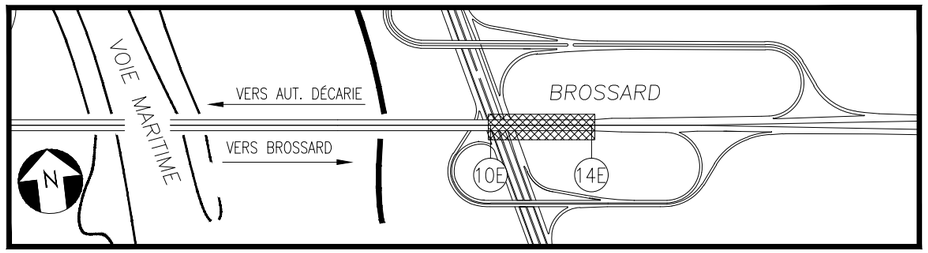

SECTION 7B

PLAN DE LOCALISATION

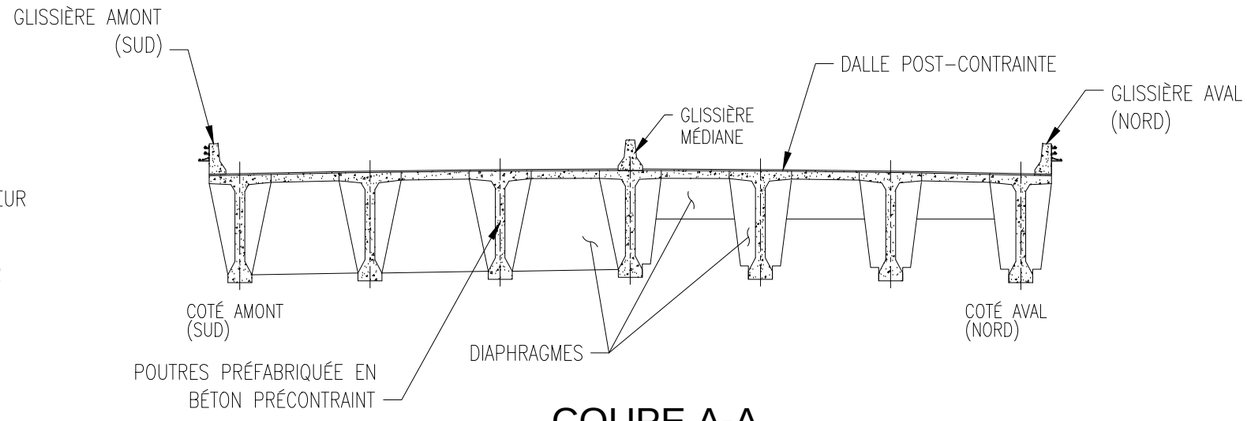

COUPE A-A

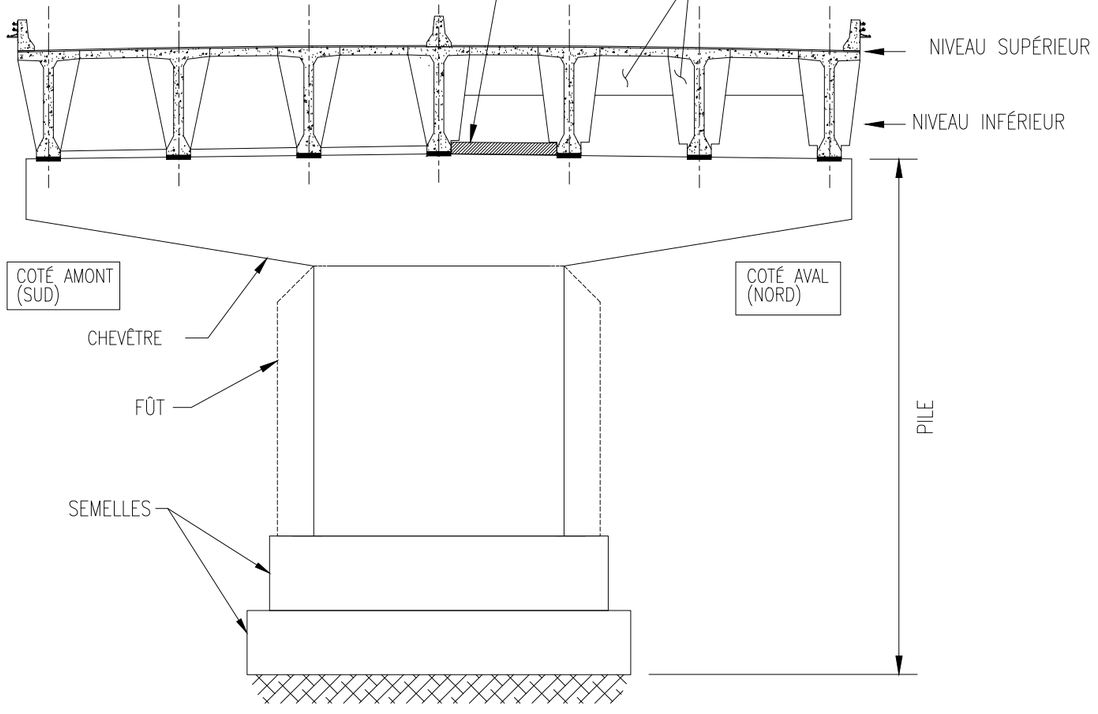

COUPE A-A

APPELLATION ORIGINALE: 172'-4" SPAN
DESSINS DE CONSTRUCTION ORIGINAUX: 12942-L- 160 À 168
ANNÉE DE LA CONSTRUCTION ORIGINALE: 1959-61
REMPLACEMENT DES GLISSIÈRES ET DU DRAINAGE: (1995)
CONTRAT: 92-40/290 DESSIN: 122040-122071
SURFACE CARROSSABLE: 1181.8 m2

DESCRIPTION :	DATE :	PAR :
		POUR :
DESCRIPTION :	DATE :	PAR :
		POUR :
DESCRIPTION : MISE À JOUR	DATE : 2016-02-10	PAR : S. ROBIDAS NOISEUX
		POUR : ANDREI BREABAN

PONT CHAMPLAIN, SECTION 7B
DESSIN DE NOMENCLATURE
TRAVÉE DE 172'-4"

POUR : L. BREAULT	
PAR : B. LAROCQUE	DATE : 1995-04-06
NOM/NAME : 122897-57A	ÉCHELLE/SCALE : NAE

NUMÉROTATION DES CÂBLE TRANSVERSAUX DU TABLIER

LA NUMÉROTATION SE FAIT DE LA FAÇON SUIVANTE :

- SECTION 5 DE 4W À 44W (DIRECTION NORD)
- SECTION 7 DE 4E À 14E (DIRECTION SUD)

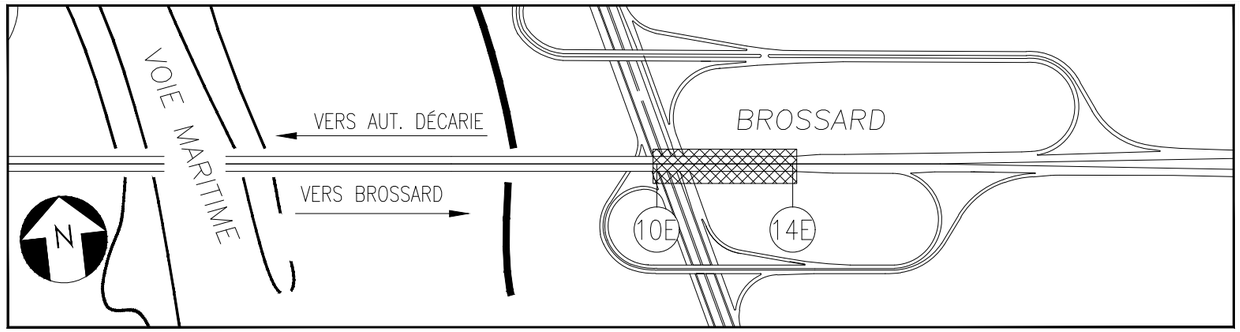

SECTION 7B

PLAN DE LOCALISATION

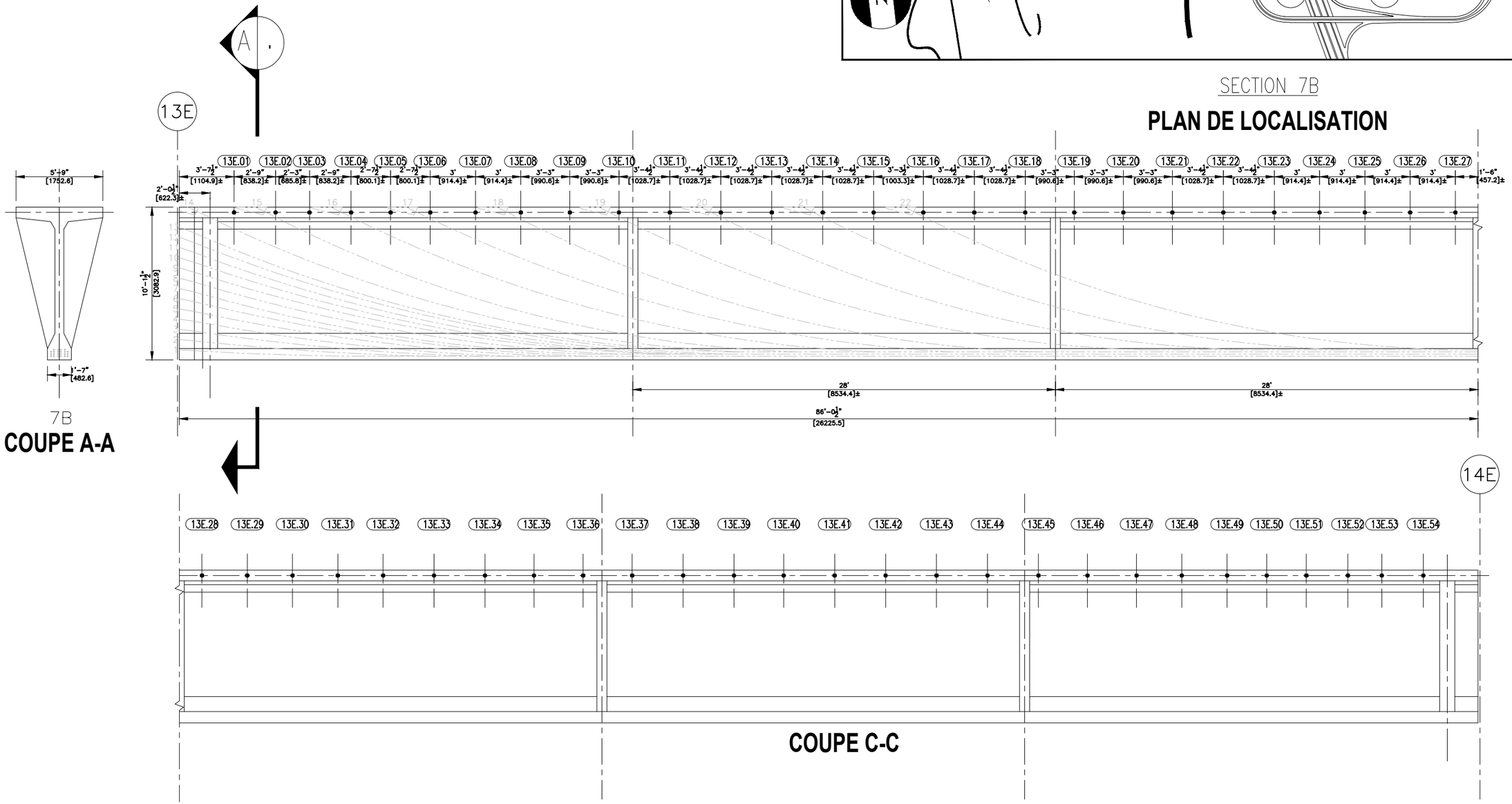

APPELLATION ORIGINALE: 172'-4" SPAN
DESSINS DE CONSTRUCTION ORIGINAUX: 12942-L- 160 À 168
ANNÉE DE LA CONSTRUCTION ORIGINALE: 1959-61
REMPLACEMENT DES GLISSIÈRES ET DU DRAINAGE: (1995)
CONTRAT: 92-40/290 DESSIN: 122040-122071
SURFACE CARROSSABLE: 1181.8 m2

DESCRIPTION :	DATE :	PAR :
		POUR :
DESCRIPTION :	DATE :	PAR :
		POUR :
DESCRIPTION : MISE À JOUR	DATE : 2016-02-10	PAR : S. ROBIDAS NOISEUX
		POUR : A. BREABAN

PONT CHAMPLAIN, SECTION 7A
DESSIN DE NOMENCLATURE
LOCALISATION DES CÂBLES POST-TENSION
TRANSVERSAUX D'UNE TRAVÉE DE 172'-4"

POUR : L. BREAULT	
PAR : B. LAROCQUE	DATE : 1995-04-06
NOM/NAME : 122897-37B	ÉCHELLE/SCALE : NAE

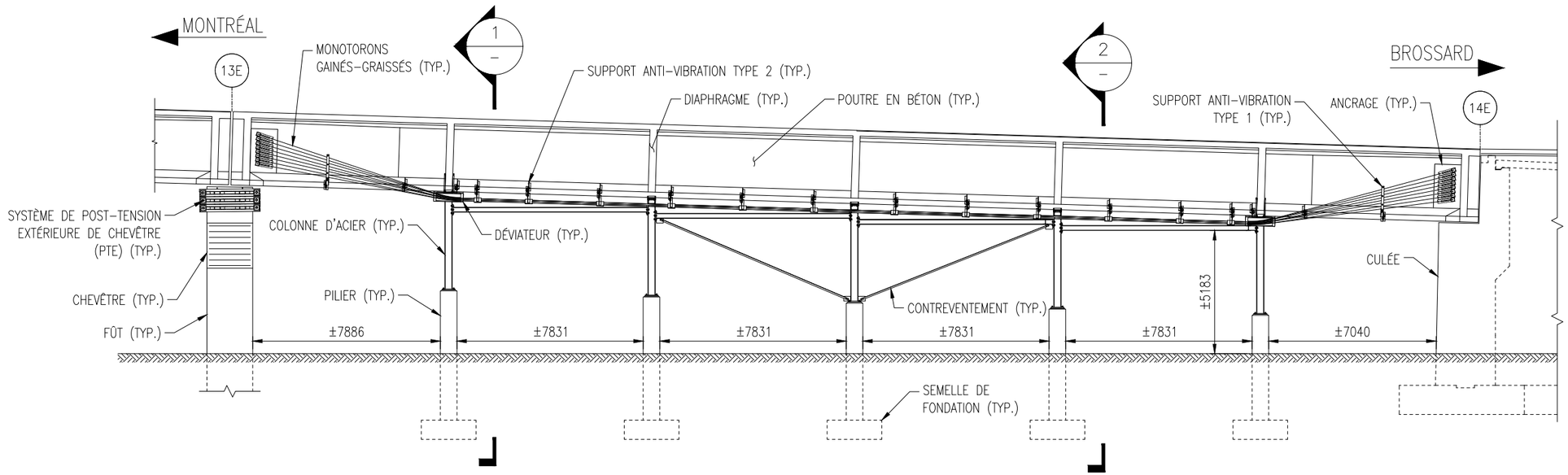

ÉLÉVATION TYPIQUE D'UN SYSTÊME D'ÉTAIEMENT DE TRAVÉE

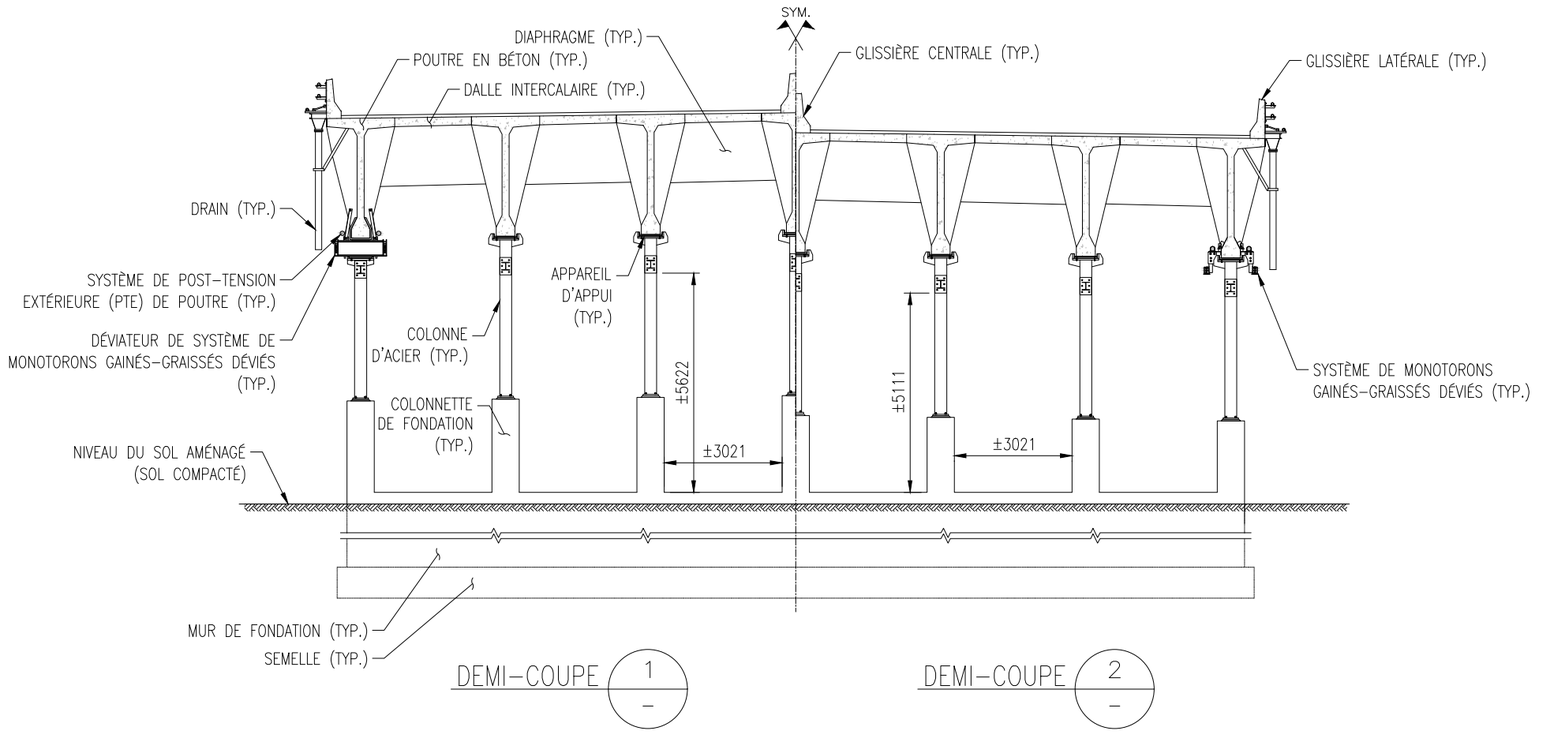

DESCRIPTION :	DATE :	PAR :
		POUR :
DESCRIPTION :	DATE :	PAR :
		POUR :
DESCRIPTION : PREMIÈRE ÉMISSION	DATE : 2016–03–01	PAR : S. ROBIDAS NOISEUX
		POUR : A. BREABAN

PONT CHAMPLAIN, SECTION 7B
DESSIN DE NOMENCLATURE
SYSTÈME DE RENFORCEMENT DE TRAVÉE AVEC ÉTAIEMENT

POUR : A. BREABAN	
PAR : S. ROBIDAS NOISEUX	DATE : 2016–03–01
NOM/NAME : 122897–37C	ÉCHELLE/SCALE : NAE

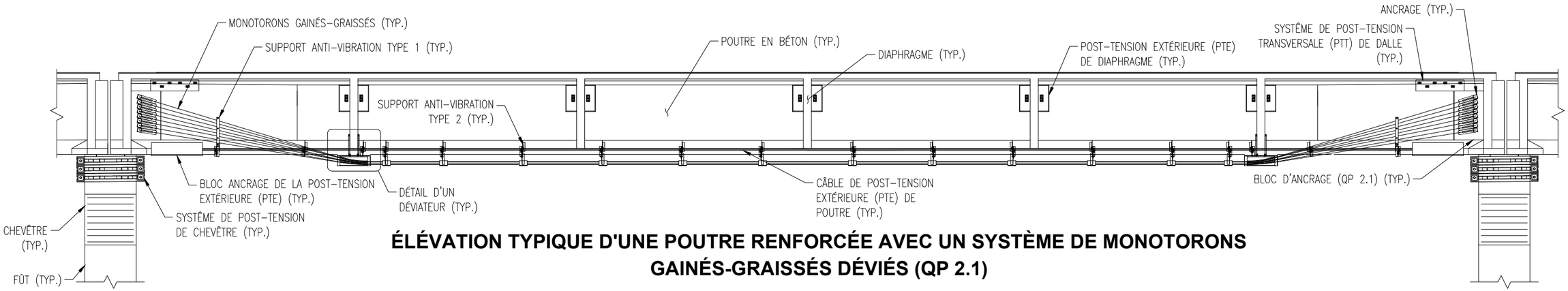

ÉLÉVATION TYPIQUE D'UNE POUTRE RENFORCÉE AVEC UN SYSTÈME DE MONOTORONS GAINÉS-GRAISSÉS DÉVIÉS (QP 2.1)

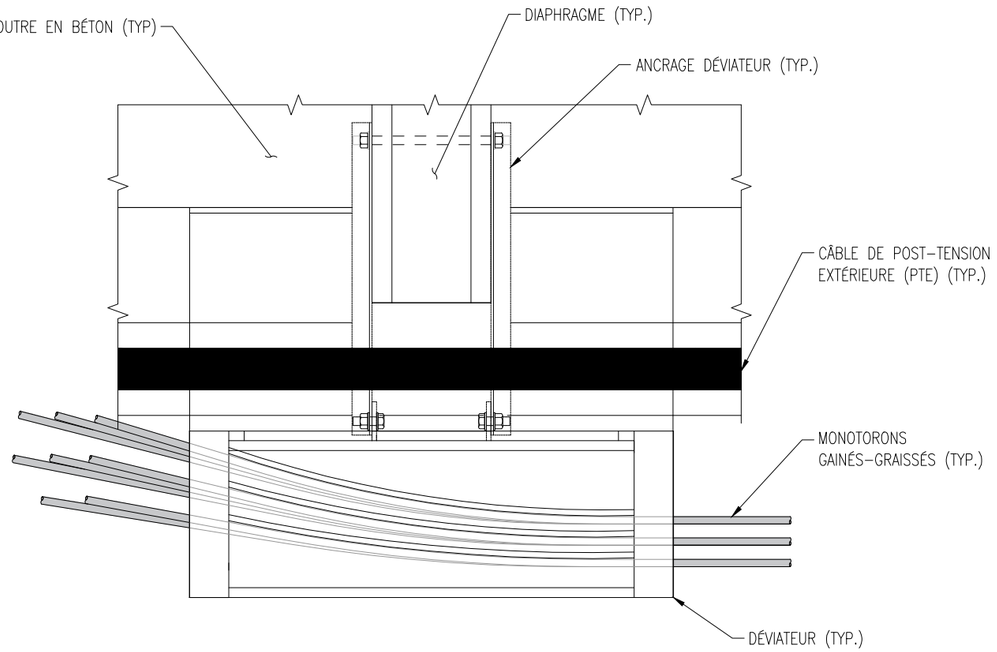

DÉTAIL TYPIQUE D'UN DÉVIATEUR

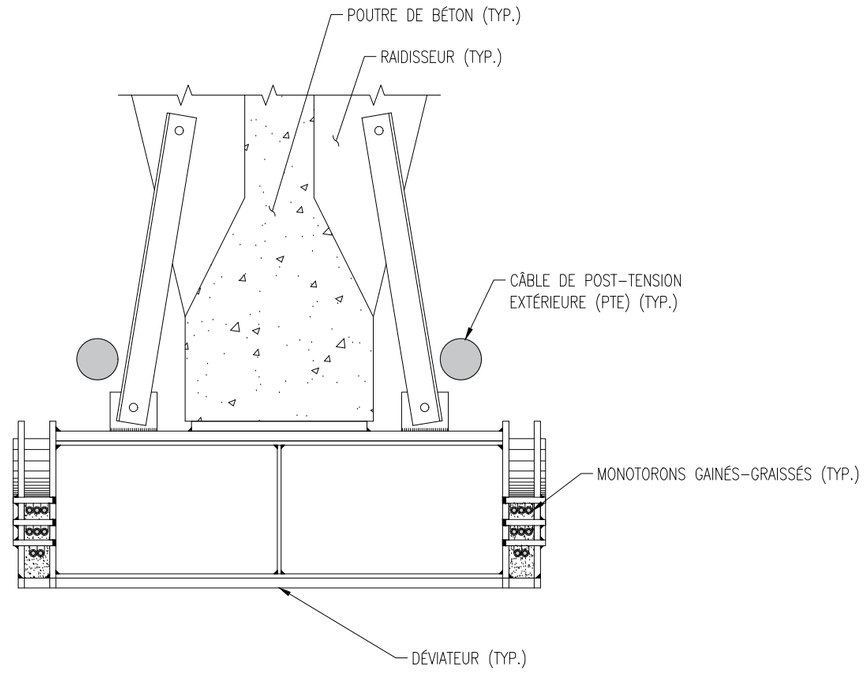

COUPE TYPIQUE D'UN DÉVIATEUR

DESCRIPTION :	DATE :	PAR :
		POUR :
DESCRIPTION :	DATE :	PAR :
		POUR :
DESCRIPTION : PREMIÈRE ÉMISSION	DATE : 2016-03-01	PAR : S. ROBIDAS NOISEUX
		POUR : A. BREABAN

PONT CHAMPLAIN, SECTION 7B
DESSIN DE NOMENCLATURE
SYSTÈME DE MONOTORONS
GAINÉS–GRAISSÉS DÉVIÉS QP 2.1

POUR : A. BREABAN	
PAR : S. ROBIDAS NOISEUX	DATE : 2016-03-01
NOM/NAME : 122897–37D	ÉCHELLE/SCALE : NAE

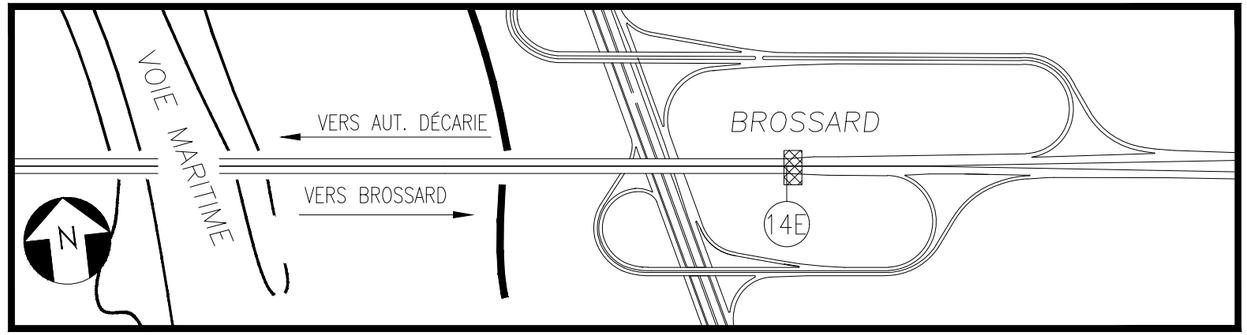

CULÉE EST (14E)

PLAN DE LOCALISATION

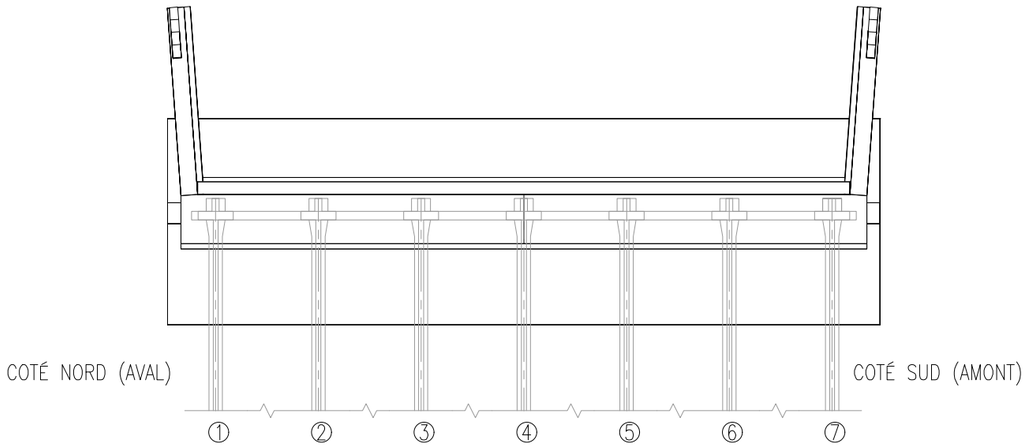

PLAN

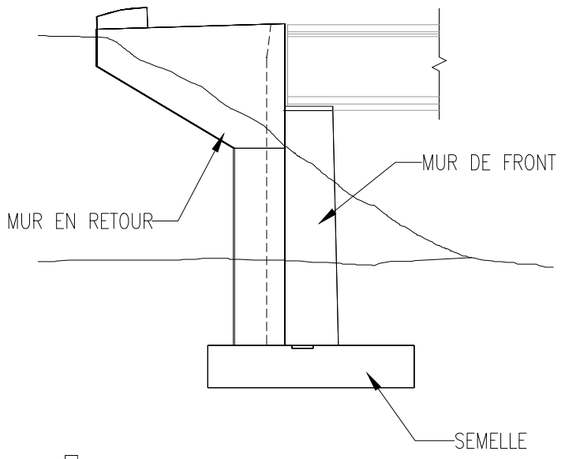

VUE A-A

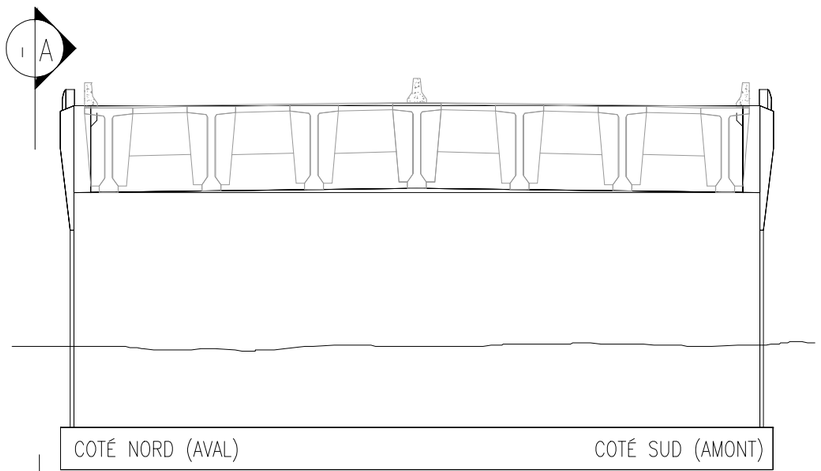

ÉLÉVATION

APPELLATION ORIGINALE: CULÉE EST
DESSINS DE CONSTRUCTION ORIGINAUX: 12942-L- 159 À 168
ANNÉE DE LA CONSTRUCTION ORIGINALE: 1959-61

DESCRIPTION :	DATE :	PAR :
		POUR :
DESCRIPTION :	DATE :	PAR :
		POUR :
DESCRIPTION : MISE À JOUR	DATE : 2016-02-10	PAR : S. ROBIDAS NOISEUX
		POUR : A. BREABAN

PONT CHAMPLAIN,
SECTION 7B
CULÉE EST (14E)

POUR : L. BREAULT	
PAR : B. LAROCQUE	DATE : 1995-04-06
NOM/NAME : 122897-38	ÉCHELLE/SCALE : NAE

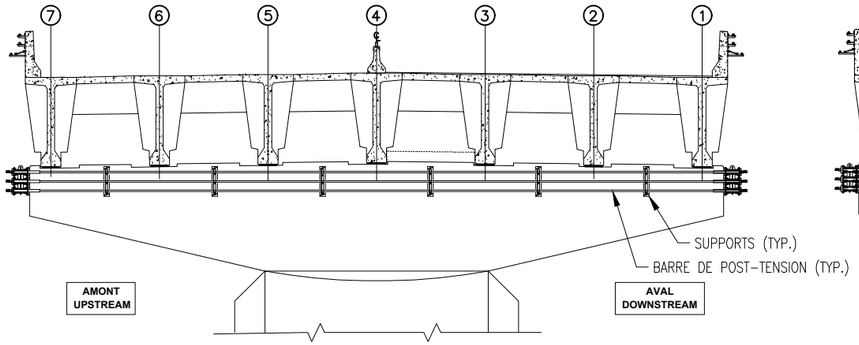

SYSTÈME DE POST-TENSION DE CHEVÊTRE
(POST-TENSION EXTÉRIEURE SANS GAINE)

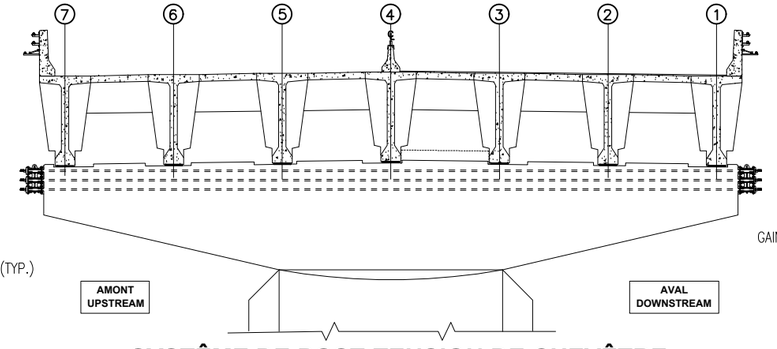

SYSTÈME DE POST-TENSION DE CHEVÊTRE
(POST-TENSION INTÉRIEURE)

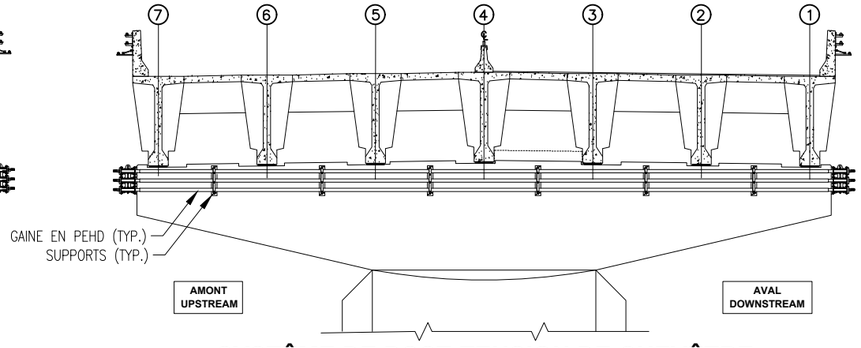

SYSTÈME DE POST-TENSION DE CHEVÊTRE
(POST-TENSION EXTÉRIEURE AVEC GAINE)

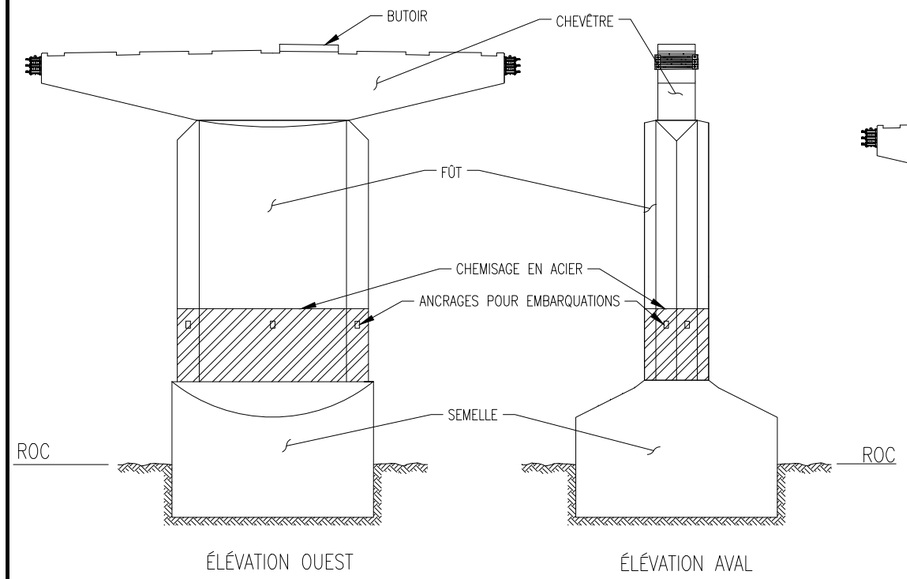

PILES TYPE DES SECTIONS 5 ET 7A

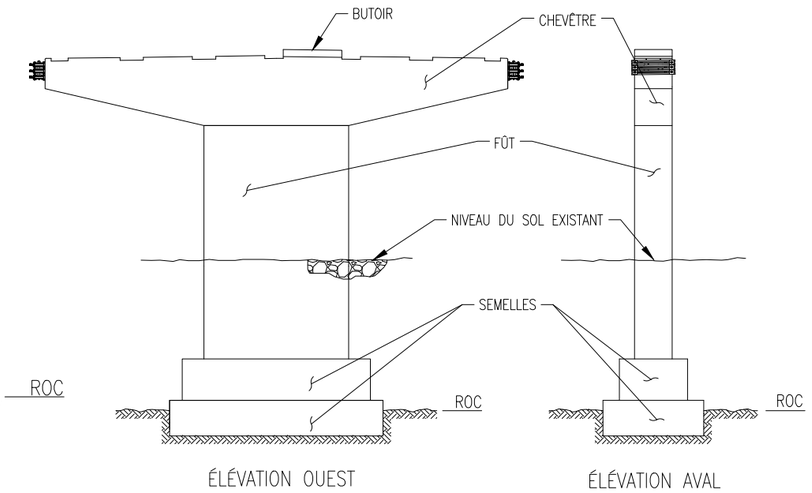

PILES 12E ET 13E

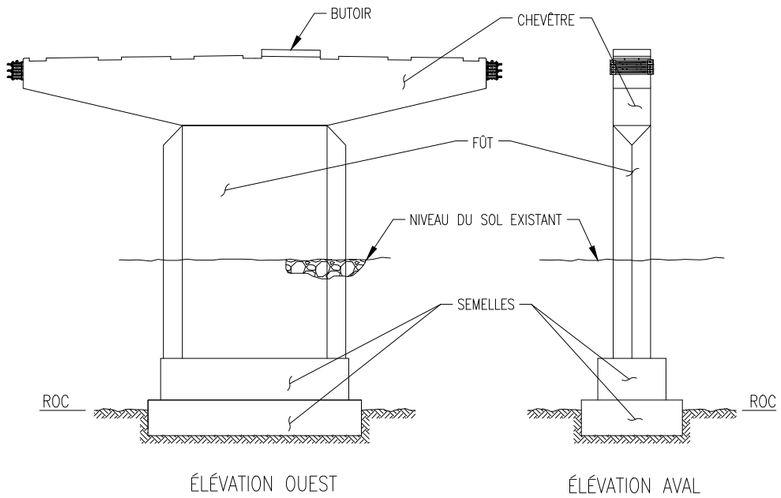

PILE 11E

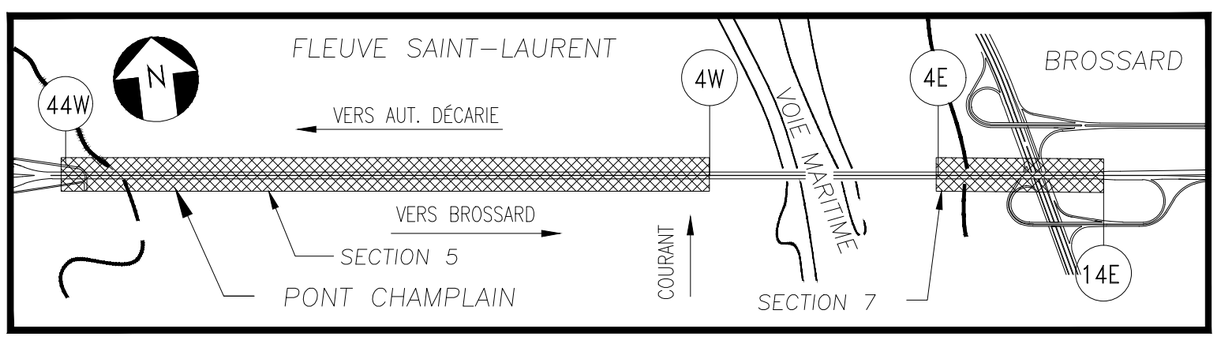

SECTIONS 5 & 7
PLAN DE LOCALISATION

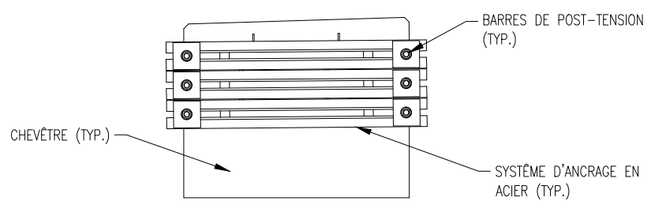

RENFORCEMENT DE CHEVÊTRE PAR POST-TENSION
PROFIL

DESCRIPTION :	DATE :	PAR :
		POUR :
DESCRIPTION :	DATE :	PAR :
		POUR :
DESCRIPTION : PREMIÈRE ÉMISSION	DATE : 2016-02-10	PAR : S. ROBIDAS NOISEUX
		POUR : A. BREABAN

PONT CHAMPLAIN, SECTION 5 & 7
DESSIN DE NOMENCLATURE
PILES ET SYSTÈMES DE RENFORCEMENT

POUR : A. BREABAN	
PAR : S. ROBIDAS NOISEUX	DATE : 2016-02-10
NOM/NAME : 122897-3E	ÉCHELLE/SCALE : NAE

8.3. IGS

CHAMPLAIN BRIDGE - IGS Grade of Deck Infill Strips (2018 Spring Results)

Contract No.: 2038

Calculated by: Date: 2018-08-30

Checked by : Date:

Notes:
1. The input data is from the 2018 Spring inspection results prepared by Consortium Stantec / CIMA+ / exp.
2. The following calculation is based on "Integrated Grading System for Deck Infill Strips Methodology Flowchart" prepared by COWI.

COWI

Section	Deck Infill Strip ID	Deck Infill Strips Condition						Deck Infill Strips Strengthening System Condition					Overall Condition (IGS-2017)	Overall Condition (IGS-2018)
		CEM				CEC	Identify any longitudinal cracks (width ≥ 0.3mm) within a deck infill strip or at the interface between a deck infill strip and a girder top flange and there is not an external transverse post-tensioning cable within the crack length	PTE (CEC)	Is M = 0? M stands for the number of locations with 2 or more consecutive cracks along the deck internal PT cables. (Note deck internal PT cables typically spaced at ~1m intervals)	Max of the number of consecutive cracks at each location i ∈ [1, M] {max(N_{cc-1}, N_{cc-2}, …, N_{cc-i}, …, N_{cc-M})}	Max of the adjusted number of consecutive cracks at each location i ∈ [1, M] after considering 1 pair of adjacent external PT cables reduces the number of consecutive cracks by 1 {max($N_{ccadj-1}$, $N_{ccadj-2}$, …, $N_{ccadj-i}$, …, $N_{ccadj-M}$)}	LSS (CEC)		
		A	B	C	D									
5	44W-43W-DIS1	90	10	0	0	3	No	4	No	3	2		10	10
5	44W-43W-DIS2	89	11	0	0	3	No						8	8
5	44W-43W-DIS3	89	11	0	0	1	No	4	No	9	7		6	6
5	43W-42W-DIS1	96	3	1	0	2	No	2	Yes				6	6
5	43W-42W-DIS2	95	4	1	0	2	No						6	6
5	43W-42W-DIS3	96	3	1	0	4	No	3	Yes				4	10
5	42W-41W-DIS1	89	10	1	0	3	No	2	No	3	0		10	10
5	42W-41W-DIS2	89	10	1	0	3	No						8	8
5	42W-41W-DIS3	94	6	0	0	4	No	4	No	3	3		10	10
5	41W-40W-DIS1	90	9	1	0	1	No	4	No	4	4		4	3
5	41W-40W-DIS2	90	10	0	0	1	No						3	2
5	41W-40W-DIS3	92	8	0	0	4	No	4	No	2	2		6	10
5	40W-39W-DIS1	91	9	0	0	3	No	4	No	5	5		8	9
5	40W-39W-DIS2	85	15	0	0	1	No						1	2
5	40W-39W-DIS3	89	11	0	0	1	No	4	No	8	5		6	7
5	39W-38W-DIS1	96	4	0	0	4	No	4	No	2	1		10	10
5	39W-38W-DIS2	92	7	1	0	4	No						10	10
5	39W-38W-DIS3	96	3	1	0	2	No	4	No	2	1		8	8
5	38W-37W-DIS1	96	4	0	0	1	No	4	No	2	2		4	4
5	38W-37W-DIS2	93	7	0	0	4	No						10	10
5	38W-37W-DIS3	96	4	0	0	1	No	4	Yes				4	4
5	37W-36W-DIS1	94	5	1	0	4	No	4	No	4	3		10	10
5	37W-36W-DIS2	93	6	1	0	2	No						5	5
5	37W-36W-DIS3	94	5	1	0	2	No	4	No	3	2		7	7
5	36W-35W-DIS1	95	5	0	0	2	No	4	Yes				7	7
5	36W-35W-DIS2	94	5	1	0	4	No	4	Yes				10	10
5	36W-35W-DIS3	94	5	1	0	4	No	4	Yes				10	10
5	35W-34W-DIS1	98	1	1	0	3	No						8	8
5	35W-34W-DIS2	98	1	1	0	4	No						10	10
5	35W-34W-DIS3	98	0	1	1	1	No						2	2
5	34W-33W-DIS1	97	2	1	0	3	No					4	8	8
5	34W-33W-DIS2	96	3	1	0	3	No						8	8
5	34W-33W-DIS3	94	5	1	0	1	No	4	No	2	1	4	4	4
5	33W-32W-DIS1	100	0	0	0	4	No					4	10	10
5	33W-32W-DIS2	100	0	0	0	4	No						10	10
5	33W-32W-DIS3	100	0	0	0	1	No					4	10	3
5	32W-31W-DIS1	97	2	1	0	1	No						3	3
5	32W-31W-DIS2	98	2	0	0	3	No						8	8
5	32W-31W-DIS3	97	2	1	0	3	No						8	8
5	31W-30W-DIS1	98	2	0	0	4	No	4	Yes				10	10
5	31W-30W-DIS2	98	2	0	0	4	No						10	10
5	31W-30W-DIS3	94	5	1	0	2	No	4	No	3	2	4	7	7
5	30W-29W-DIS1	98	2	0	0	4	No					4	10	10
5	30W-29W-DIS2	97	3	0	0	4	No						10	10
5	30W-29W-DIS3	98	1	1	0	1	No	4	Yes			4	4	4
5	29W-28W-DIS1	94	5	1	0	2	No	4	Yes			3	6	6
5	29W-28W-DIS2	94	5	1	0	4	No						10	10
5	29W-28W-DIS3	94	5	1	0	4	No	4	Yes				10	10
5	28W-27W-DIS1	95	5	0	0	1	No	4	Yes			4	4	4
5	28W-27W-DIS2	93	5	1	1	3	No						8	7
5	28W-27W-DIS3	94	5	1	0	3	No	4	Yes				8	9
5	27W-26W-DIS1	98	1	1	0	1	No	4	Yes				4	4
5	27W-26W-DIS2	98	2	0	0	4	No						10	10
5	27W-26W-DIS3	99	0	1	0	4	No	4	Yes				10	10
5	26W-25W-DIS1	95	4	1	0	1	No	4	No	3	2		5	5
5	26W-25W-DIS2	97	2	1	0	4	No						10	10
5	26W-25W-DIS3	97	2	1	0	1	No						3	3
5	25W-24W-DIS1	95	4	1	0	2	No						10	6
5	25W-24W-DIS2	93	6	1	0	4	No						9	10
5	25W-24W-DIS3	94	5	1	0	4	No						10	10
5	24W-23W-DIS1	93	6	1	0	4	No						10	10
5	24W-23W-DIS2	93	6	1	0	4	No						10	10
5	24W-23W-DIS3	94	5	1	0	4	No						10	10
5	23W-22W-DIS1	96	3	1	0	4	No						10	10
5	23W-22W-DIS2	93	6	1	0	4	No						10	10

CHAMPLAIN BRIDGE - IGS Grade of Deck Infill Strips (2018 Spring Results)

Contract No.: 2038

Calculated by: Date: 2018-08-30

Checked by : Date:

Notes:
1. The input data is from the 2018 Spring inspection results prepared by Consortium Stantec / CIMA+ / exp.
2. The following calculation is based on "Integrated Grading System for Deck Infill Strips Methodology Flowchart" prepared by COWI.

COWI

Section	Deck Infill Strip ID	Deck Infill Strips Condition						Deck Infill Strips Strengthening System Condition					Overall Condition (IGS-2017)	Overall Condition (IGS-2018)
		CEM				CEC	Identify any longitudinal cracks (width ≥ 0.3mm) within a deck infill strip or at the interface between a deck infill strip and a girder top flange and there is not an external transverse post-tensioning cable within the crack length	PTE (CEC)	Is M = 0? M stands for the number of locations with 2 or more consecutive cracks along the deck internal PT cables. (Note deck internal PT cables typically spaced at ~1m intervals)	Max of the number of consecutive cracks at each location i ∈ [1, M] {max(N_{cc-1}, N_{cc-2}, …, N_{cc-i}, …, N_{cc-M})}	Max of the adjusted number of consecutive cracks at each location i ∈ [1, M] after considering 1 pair of adjacent external PT cables reduces the number of consecutive cracks by 1 {max($N_{ccadj-1}$, $N_{ccadj-2}$, …, $N_{ccadj-i}$, …, $N_{ccadj-M}$)}	LSS (CEC)		
		A	B	C	D									
5	23W-22W-DIS3	96	4	0	0	4	No						10	10
5	22W-21W-DIS1	90	9	1	0	3	No						8	8
5	22W-21W-DIS2	88	11	1	0	4	No						10	10
5	22W-21W-DIS3	89	10	1	0	4	No						10	10
5	21W-20W-DIS1	92	8	0	0	3	No						8	8
5	21W-20W-DIS2	90	10	0	0	4	No						10	10
5	21W-20W-DIS3	91	9	0	0	3	No	4	No	3	3		9	9
5	20W-19W-DIS1	89	9	1	1	2	No						5	5
5	20W-19W-DIS2	87	12	1	0	3	No						8	8
5	20W-19W-DIS3	88	10	1	1	4	No						10	9
5	19W-18W-DIS1	94	5	1	0	1	No	2	No	2	1		3	3
5	19W-18W-DIS2	95	5	0	0	3	No						8	8
5	19W-18W-DIS3	94	5	1	0	1	No	4	Yes			4	3	3
5	18W-17W-DIS1	95	5	0	0	1	No	4	No	2	2		4	4
5	18W-17W-DIS2	95	5	0	0	4	No						10	10
5	18W-17W-DIS3	94	5	1	0	1	No	4	No	2	1		4	4
5	17W-16W-DIS1	94	6	0	0	1	No	4	Yes				4	4
5	17W-16W-DIS2	93	7	0	0	4	No						10	10
5	17W-16W-DIS3	92	7	0	1	4	No						10	10
5	16W-15W-DIS1	92	6	1	1	1	No	4	No	9	8		4	4
5	16W-15W-DIS2	92	8	0	0	3	No						8	8
5	16W-15W-DIS3	94	5	1	0	2	No	4	No	3	3		7	6
5	15W-14W-DIS1	97	2	1	0	1	No	4	No	2	2		4	4
5	15W-14W-DIS2	92	8	0	0	4	No						10	10
5	15W-14W-DIS3	96	3	1	0	1	No	4	No	2	2		4	4
5	14W-13W-DIS1	94	5	1	0	2	No	4	Yes				6	6
5	14W-13W-DIS2	90	9	1	0	3	No						8	8
5	14W-13W-DIS3	93	6	1	0	2	No	4	No	2	2		6	6
5	13W-12W-DIS1	95	4	1	0	2	No	4	No	3	3	4	7	7
5	13W-12W-DIS2	91	8	1	0	3	No						5	8
5	13W-12W-DIS3	96	4	0	0	2	No					4	6	6
5	12W-11W-DIS1	90	7	1	2	1	No	4	No	4	2		6	5
5	12W-11W-DIS2	88	11	1	0	1	No						2	2
5	12W-11W-DIS3	88	10	1	1	3	No	4	No	3	3		8	8
5	11W-10W-DIS1	94	5	1	0	4	No						10	10
5	11W-10W-DIS2	93	6	1	0	4	No						10	10
5	11W-10W-DIS3	95	4	1	0	2	No						6	6
5	10W-9W-DIS1	92	7	1	0	2	No						5	5
5	10W-9W-DIS2	92	7	1	0	4	No						10	10
5	10W-9W-DIS3	93	6	1	0	4	No						10	10
5	9W-8W-DIS1	94	5	1	0	3	No						8	8
5	9W-8W-DIS2	92	7	1	0	1	No						2	2
5	9W-8W-DIS3	94	5	1	0	1	No						2	2
5	8W-7W-DIS1	97	2	1	0	4	No						10	10
5	8W-7W-DIS2	92	7	1	0	4	No						10	10
5	8W-7W-DIS3	96	4	0	0	3	No						8	8
5	7W-6W-DIS1	96	3	1	0	4	No						10	10
5	7W-6W-DIS2	96	3	1	0	2	No						6	6
5	7W-6W-DIS3	96	3	1	0	4	No						10	10
5	6W-5W-DIS1	96	3	1	0	1	No	4	No	2	2		4	4
5	6W-5W-DIS2	96	4	0	0	4	No						10	10
5	6W-5W-DIS3	96	3	1	0	3	No	4	No	3	2		10	10
5	5W-4W-DIS1	96	3	1	0	1	No						3	3
5	5W-4W-DIS2	96	3	1	0	4	No						10	10
5	5W-4W-DIS3	96	3	1	0	1	No	4	Yes				4	4
7A	4E-5E-DIS1	90	9	1	0	1	No	4	No	2	2		3	3
7A	4E-5E-DIS2	89	11	0	0	4	No						10	10
7A	4E-5E-DIS3	93	6	1	0	1	No	4	Yes				3	3
7A	5E-6E-DIS1	98	2	0	0	4	No	4	Yes				10	10
7A	5E-6E-DIS2	91	9	0	0	4	No						10	10
7A	5E-6E-DIS3	95	5	0	0	1	No	4	Yes				4	4
7A	6E-7E-DIS1	96	3	1	0	1	No					4	3	3
7A	6E-7E-DIS2	90	9	1	0	4	No						10	10
7A	6E-7E-DIS3	96	3	1	0	4	No					4	10	10
7A	7E-8E-DIS1	94	5	1	0	1	No	4	Yes				3	3

CHAMPLAIN BRIDGE - IGS Grade of Deck Infill Strips (2018 Spring Results)

Contract No.: 2038

Calculated by: Date: 2018-08-30

Checked by : Date:

Notes:
1. The input data is from the 2018 Spring inspection results prepared by Consortium Stantec / CIMA+ / exp.
2. The following calculation is based on "Integrated Grading System for Deck Infill Strips Methodology Flowchart" prepared by COWI.

COWI

Section	Deck Infill Strip ID	Deck Infill Strips Condition						Deck Infill Strips Strengthening System Condition						
		CEM				CEC	Identify any longitudinal cracks (width ≥ 0.3mm) within a deck infill strip or at the interface between a deck infill strip and a girder top flange and there is not an external transverse post-tensioning cable within the crack length	PTE (CEC)	Is M = 0? M stands for the number of locations with 2 or more consecutive cracks along the deck internal PT cables. (Note deck internal PT cables typically spaced at ~1m intervals)	Max of the number of consecutive cracks at each location i ∈ [1, M] $\{\max(N_{cc\text{-}1}, N_{cc\text{-}2}, \ldots, N_{cc\text{-}i}, \ldots, N_{cc\text{-}M})\}$	Max of the adjusted number of consecutive cracks at each location i ∈ [1, M] after considering 1 pair of adjacent external PT cables reduces the number of consecutive cracks by 1 $\{\max(N_{ccadj\text{-}1}, N_{ccadj\text{-}2}, \ldots, N_{ccadj\text{-}i}, \ldots, N_{ccadj\text{-}M})\}$	LSS (CEC)	Overall Condition (IGS-2017)	Overall Condition (IGS-2018)
		A	B	C	D									
7A	7E-8E-DIS2	93	6	1	0	4	No						10	10
7A	7E-8E-DIS3	96	3	1	0	1	No	4	Yes			4	3	4
7A	8E-9E-DIS1	89	10	1	0	4	No	4	Yes			4	4	10
7A	8E-9E-DIS2	99	1	1	1	4	No	4	Yes				3	10
7A	8E-9E-DIS3	94	5	1	0	3	No						2	8
7A	9E-10E-DIS1	92	6	2	0	1	No	4	Yes				3	3
7A	9E-10E-DIS2	91	8	1	0	4	No	4	Yes				10	10
7A	9E-10E-DIS3	93	6	1	0	4	No					4	10	10
7B	10E-11E-DIS1	99	0	1	0	4	No						10	10
7B	10E-11E-DIS2	98	1	1	0	1	No	4	Yes				4	4
7B	10E-11E-DIS3	98	1	1	0	4	No						10	10
7B	10E-11E-DIS4	98	1	1	0	4	No						10	10
7B	10E-11E-DIS5	99	1	0	0	1	No						3	3
7B	10E-11E-DIS6	99	0	1	0	4	No						10	10
7B	11E-12E-DIS1	99	0	1	0	4	No						10	10
7B	11E-12E-DIS2	97	0	3	0	4	No						10	10
7B	11E-12E-DIS3	95	0	5	0	4	No						10	9
7B	11E-12E-DIS4	98	0	2	0	4	No						10	10
7B	11E-12E-DIS5	95	0	5	0	4	No						10	9
7B	11E-12E-DIS6	96	0	4	0	4	No						10	10
7B	12E-13E-DIS1	91	1	8	0	2	No						4	4
7B	12E-13E-DIS2	93	0	7	0	4	No						9	9
7B	12E-13E-DIS3	96	1	3	0	4	No						10	10
7B	12E-13E-DIS4	96	0	4	0	4	No						10	10
7B	12E-13E-DIS5	94	1	5	0	4	No						9	9
7B	12E-13E-DIS6	85	4	11	0	3	No						7	7
7B	13E-14E-DIS1	97	2	1	0	4	No						10	10
7B	13E-14E-DIS2	96	3	1	0	4	No						10	10
7B	13E-14E-DIS3	95	4	1	0	4	No						10	10
7B	13E-14E-DIS4	94	5	1	0	4	No						10	10
7B	13E-14E-DIS5	94	5	1	0	4	No						10	10
7B	13E-14E-DIS6	97	2	1	0	4	No						10	10

CHAMPLAIN BRIDGE - IGS Grade of Diaphragms (2018 SUMMER Results)

Contract No.: 2038
Calculated by: [redacted] Date: 2018-08-30
Checked by : Date:

Notes:
1. The input data is from the 2015 Winter inspection results prepared by Consortium Stantec / CIMA+ / exp.
2. The following calculation is based on "Integrated Grading System for Diaphragms Methodology Flowchart" prepared by COWI.
3. The cells highlighted in green contains assumed values due to lack of information on the 2015 Winter inspection record sheets.

COWI

#	Section	Diaphragm ID	Diaphragm Condition							Diaphragm Strengthening System Condition				Girder Reinforcement Information			Overall Condition (IGS-2015)	Overall Condition (IGS-2017)	Overall Condition (IGS-2018)
			CEM				CMI	Identify any vertical / diagonal cracks on intermediate diaphragms	CEC	PT (CEC)	ExtraPT (CEC)	FRP (CEC)	FRP Pattern	Aux Girder (CEC)	Post (CEC)	Additional edge girder strengthening system (CEC≥2) besides PTE1, PTE2 and FRP			
			A	B	C	D													
1	5	43W-44W-D1	98	1	1	0	0,6		1						4		10	10	10
2	5	43W-44W-D2	99	1	0	0	0,1	No vertical/diagonal cracks observed	1			1	Pattern7-yyyyyy			None	10	10	10
3	5	43W-44W-D3	99	1	0	0	0,1	No vertical/diagonal cracks observed	4			4	Pattern7-yyyyyy				10	10	10
4	5	43W-44W-D4	98	1	1	0	0,6		4								10	10	10
5	5	42W-43W-D1	99	0	1	0	0,5		4								10	10	10
6	5	42W-43W-D2	99	0	1	0	0,5	No vertical/diagonal cracks observed	4	4		4	Pattern6-nyyyyn	4		QP2+AG	10	10	10
7	5	42W-43W-D3	99	0	1	0	0,5	No vertical/diagonal cracks observed	4	4		4	Pattern6-nyyyyn				10	10	10
8	5	42W-43W-D4	99	0	1	0	0,5		4								10	10	10
9	5	41W-42W-D1	99	0	1	0	0,5		4								10	10	10
10	5	41W-42W-D2	99	0	1	0	0,5	No vertical/diagonal cracks observed	4			4	Pattern6-nyyyyn			Truss only	10	10	10
11	5	41W-42W-D3	99	0	1	0	0,5	No vertical/diagonal cracks observed	4			4	Pattern6-nyyyyn				10	10	10
12	5	41W-42W-D4	99	0	1	0	0,5		4								10	10	10
13	5	40W-41W-D1	100	0	0	0	0,0		4								10	10	10
14	5	40W-41W-D2	99	1	0	0	0,1	No vertical/diagonal cracks observed	2			3	Pattern6-nyyyyn			Truss only	10	6	6
15	5	40W-41W-D3	100	0	0	0	0,0	No vertical/diagonal cracks observed	4			4	Pattern6-nyyyyn				10	10	10
16	5	40W-41W-D4	98	1	1	0	0,6		4								10	10	10
17	5	39W-40W-D1	99	0	1	0	0,5		4								10	10	10
18	5	39W-40W-D2	99	1	0	0	0,1	No vertical/diagonal cracks observed	4	4		4	Pattern3-nnyynn			QP2+Truss	10	10	10
19	5	39W-40W-D3	95	5	0	0	0,6	No vertical/diagonal cracks observed	4	4		4	Pattern3-nnyynn				10	10	10
20	5	39W-40W-D4	98	1	1	0	0,6		4								10	10	10
21	5	38W-39W-D1	98	1	1	0	0,6		4								10	10	10
22	5	38W-39W-D2	99	1	0	0	0,1	No vertical/diagonal cracks observed	2			4	Pattern6-nyyyyn			Truss only	10	8	6
23	5	38W-39W-D3	99	1	0	0	0,1	No vertical/diagonal cracks observed	4			4	Pattern6-nyyyyn				10	10	10
24	5	38W-39W-D4	98	1	1	0	0,6		2								10	8	8
25	5	37W-38W-D1	99	0	1	0	0,5		4								10	10	10
26	5	37W-38W-D2	99	1	0	0	0,1	No vertical/diagonal cracks observed	4			4	Pattern6-nyyyyn			QP1+Truss	10	10	10
27	5	37W-38W-D3	99	1	0	0	0,1	No vertical/diagonal cracks observed	3			4	Pattern6-nyyyyn				10	8	8
28	5	37W-38W-D4	98	1	1	0	0,6		4								10	10	10
29	5	36W-37W-D1	98	1	1	0	0,6		4								10	10	10
30	5	36W-37W-D2	95	5	0	0	0,6	No vertical/diagonal cracks observed	4			3	Pattern2-nynnyn			Truss only	10	10	10
31	5	36W-37W-D3	95	5	0	0	0,6	No vertical/diagonal cracks observed	4			4	Pattern2-nynnyn				10	10	10
32	5	36W-37W-D4	98	1	1	0	0,6		4								10	10	10
33	5	35W-36W-D1	98	1	1	0	0,6		4								10	10	10
34	5	35W-36W-D2	98	1	1	0	0,6	No vertical/diagonal cracks observed	4			4	Pattern2-nynnyn			Truss only	10	10	10
35	5	35W-36W-D3	98	2	0	0	0,3	No vertical/diagonal cracks observed	2			4	Pattern2-nynnyn				3	6	6
36	5	35W-36W-D4	98	1	1	0	0,6		1								7	10	7
37	5	34W-35W-D1	99	1	0	0	0,1		2								10	8	8
38	5	34W-35W-D2	98	1	1	0	0,6	No vertical/diagonal cracks observed	2			4	Pattern1-ynnnny			QP1+Truss	6	8	8
39	5	34W-35W-D3	98	1	1	0	0,6	No vertical/diagonal cracks observed	2			4	Pattern1-ynnnny				6	8	8
40	5	34W-35W-D4	98	1	1	0	0,6		2								10	8	8
41	5	33W-34W-D1	93	5	1	1	2,1		1								10	6	6
42	5	33W-34W-D2	94	5	1	0	1,1	No vertical/diagonal cracks observed	2			4	Pattern1-ynnnny			QP1+Truss	8	7	7
43	5	33W-34W-D3	94	5	1	0	1,1	No vertical/diagonal cracks observed	2			4	Pattern1-ynnnny				6	7	7
44	5	33W-34W-D4	95	5	0	0	0,6		4								10	10	10
45	5	32W-33W-D1	99	1	0	0	0,1		2								10	8	8
46	5	32W-33W-D2	99	1	0	0	0,1	No vertical/diagonal cracks observed	3	4		4	Pattern6-nyyyyn			QP1+Truss	9	10	10
47	5	32W-33W-D3	99	1	0	0	0,1	No vertical/diagonal cracks observed	3	4		4	Pattern6-nyyyyn				9	10	10
48	5	32W-33W-D4	99	1	0	0	0,1		4								10	10	10
49	5	31W-32W-D1	100	0	0	0	0,0		4								10	10	10
50	5	31W-32W-D2	98	1	1	0	0,6	No vertical/diagonal cracks observed	2			3	Pattern4-yynnyy			QP1+Truss	8	6	8
51	5	31W-32W-D3	97	2	1	0	0,8	No vertical/diagonal cracks observed	2			4	Pattern4-yynnyy				8	6	9

CHAMPLAIN BRIDGE - IGS Grade of Diaphragms (2018 SUMMER Results)

Contract No.: 2038
Calculated by: [redacted] Date: 2018-08-30
Checked by : Date:

Notes:
1. The input data is from the 2015 Winter inspection results prepared by Consortium Stantec / CIMA+ / exp.
2. The following calculation is based on "Integrated Grading System for Diaphragms Methodology Flowchart" prepared by COWI.
3. The cells highlighted in green contains assumed values due to lack of information on the 2015 Winter inspection record sheets.

COWI

#	Section	Diaphragm ID	Diaphragm Condition							Diaphragm Strengthening System Condition				Girder Reinforcement Information			Overall Condition (IGS-2015)	Overall Condition (IGS-2017)	Overall Condition (IGS-2018)
			CEM				CMI	Identify any vertical / diagonal cracks on intermediate diaphragms	CEC	PT (CEC)	ExtraPT (CEC)	FRP (CEC)	FRP Pattern	Aux Girder (CEC)	Post (CEC)	Additional edge girder strengthening system (CEC≥2) besides PTE1, PTE2 and FRP			
			A	B	C	D													
52	5	31W-32W-D4	98	1	1	0	0,6		1								10	7	7
53	5	30W-31W-D1	93	5	1	1	2,1		1								6	6	6
54	5	30W-31W-D2	95	5	0	0	0,6	No vertical/diagonal cracks observed	1			4	Pattern7-yyyyyy			Truss only	3	3	5
55	5	30W-31W-D3	95	5	0	0	0,6	No vertical/diagonal cracks observed	1			4	Pattern7-yyyyyy				10	3	5
56	5	30W-31W-D4	95	5	0	0	0,6		2								9	8	8
57	5	29W-30W-D1	98	1	1	0	0,6		2								8	8	8
58	5	29W-30W-D2	94	5	1	0	1,1	No vertical/diagonal cracks observed	3			4	Pattern4-yynnyy			QP1+Truss	10	8	10
59	5	29W-30W-D3	94	5	1	0	1,1	No vertical/diagonal cracks observed	2			4	Pattern4-yynnyy				10	5	8
60	5	29W-30W-D4	99	1	0	0	0,1		2								10	8	8
61	5	28W-29W-D1	96	2	2	0	1,3		4								10	10	10
62	5	28W-29W-D2	99	1	0	0	0,1	No vertical/diagonal cracks observed	4			4	Pattern7-yyyyyy			Truss only	10	10	10
63	5	28W-29W-D3	99	1	0	0	0,1	No vertical/diagonal cracks observed	3			1	Pattern7-yyyyyy				10	10	8
64	5	28W-29W-D4	98	2	0	0	0,3		1								10	7	7
65	5	27W-28W-D1	98	2	0	0	0,3		4								10	10	10
66	5	27W-28W-D2	97	2	1	0	0,8	No vertical/diagonal cracks observed	4	2						QP1+Truss	10	10	10
67	5	27W-28W-D3	97	2	1	0	0,8	No vertical/diagonal cracks observed	2	4							10	9	9
68	5	27W-28W-D4	98	2	0	0	0,3		2								10	10	8
69	5	26W-27W-D1	98	0	1	1	1,5		1								7	7	7
70	5	26W-27W-D2	99	1	0	0	0,1	No vertical/diagonal cracks observed	3	4						QP1+Truss	10	10	10
71	5	26W-27W-D3	98	1	1	0	0,6	No vertical/diagonal cracks observed	3	2							10	10	9
72	5	26W-27W-D4	100	0	0	0	0,0		4								10	10	10
73	5	25W-26W-D1	100	0	0	0	0,0		4								10	10	10
74	5	25W-26W-D2	99	1	0	0	0,1	No vertical/diagonal cracks observed	4			4	Pattern2-nynnyn			Truss only	10	10	10
75	5	25W-26W-D3	99	1	0	0	0,1	No vertical/diagonal cracks observed	2			4	Pattern2-nynnyn				10	6	6
76	5	25W-26W-D4	99	1	0	0	0,1		2								10	10	8
77	5	24W-25W-D1	99	1	0	0	0,1		4								10	10	10
78	5	24W-25W-D2	98	1	1	0	0,6	No vertical/diagonal cracks observed	2			4	Pattern2-nynnyn			Truss only	10	6	6
79	5	24W-25W-D3	99	1	0	0	0,1	No vertical/diagonal cracks observed	4			4	Pattern2-nynnyn				10	10	10
80	5	24W-25W-D4	94	5	1	0	1,1		4								10	10	10
81	5	23W-24W-D1	95	5	0	0	0,6		2								10	8	8
82	5	23W-24W-D2	97	2	1	0	0,8	No vertical/diagonal cracks observed	2			4	Pattern2-nynnyn			QP1+Truss	10	6	6
83	5	23W-24W-D3	97	2	1	0	0,8	No vertical/diagonal cracks observed	2			4	Pattern2-nynnyn				10	6	6
84	5	23W-24W-D4	95	5	0	0	0,6		2								10	10	8
85	5	22W-23W-D1	99	1	0	0	0,1		4								10	10	10
86	5	22W-23W-D2	98	1	1	0	0,6	No vertical/diagonal cracks observed	4			4	Pattern2-nynnyn			Truss only	10	10	10
87	5	22W-23W-D3	99	1	0	0	0,1	No vertical/diagonal cracks observed	4			4	Pattern2-nynnyn				10	10	10
88	5	22W-23W-D4	98	2	0	0	0,3		1								9	8	7
89	5	21W-22W-D1	97	2	1	0	0,8		4								10	10	10
90	5	21W-22W-D2	99	0	1	0	0,5	No vertical/diagonal cracks observed	4	4						QP1+Truss	10	10	10
91	5	21W-22W-D3	100	0	0	0	0,0	No vertical/diagonal cracks observed	4	4							10	10	10
92	5	21W-22W-D4	97	2	1	0	0,8		2								9	8	8
93	5	20W-21W-D1	94	5	1	0	1,1		4								10	10	10
94	5	20W-21W-D2	95	5	0	0	0,6	No vertical/diagonal cracks observed	3			3	Pattern2-nynnyn			Truss only	10	8	8
95	5	20W-21W-D3	94	5	1	0	1,1	No vertical/diagonal cracks observed	2			3	Pattern2-nynnyn				10	8	5
96	5	20W-21W-D4	94	5	1	0	1,1		4								10	10	10
97	5	19W-20W-D1	96	3	1	0	0,9		1								10	7	7
98	5	19W-20W-D2	98	1	1	0	0,6	No vertical/diagonal cracks observed	3			1	Pattern6-nyyyyn			Truss only	10	8	8
99	5	19W-20W-D3	98	1	1	0	0,6	No vertical/diagonal cracks observed	3			4	Pattern6-nyyyyn				10	8	8
100	5	19W-20W-D4	96	3	0	1	1,4		1								10	7	7
101	5	18W-19W-D1	95	5	0	0	0,6		2								10	8	8
102	5	18W-19W-D2	95	5	0	0	0,6	No vertical/diagonal cracks observed	2			4	Pattern6-nyyyyn			Truss only	6	6	6

CHAMPLAIN BRIDGE - IGS Grade of Diaphragms (2018 SUMMER Results)

Contract No.: 2038
Calculated by: [redacted] Date: 2018-08-30
Checked by : Date:

Notes:
1. The input data is from the 2015 Winter inspection results prepared by Consortium Stantec / CIMA+ / exp.
2. The following calculation is based on "Integrated Grading System for Diaphragms Methodology Flowchart" prepared by COWI.
3. The cells highlighted in green contains assumed values due to lack of information on the 2015 Winter inspection record sheets.

COWI

#	Section	Diaphragm ID	Diaphragm Condition							Diaphragm Strengthening System Condition				Girder Reinforcement Information			Overall Condition (IGS-2015)	Overall Condition (IGS-2017)	Overall Condition (IGS-2018)
			CEM				CMI	Identify any vertical / diagonal cracks on intermediate diaphragms	CEC	PT (CEC)	ExtraPT (CEC)	FRP (CEC)	FRP Pattern	Aux Girder (CEC)	Post (CEC)	Additional edge girder strengthening system (CEC≥2) besides PTE1, PTE2 and FRP			
			A	B	C	D													
103	5	18W-19W-D3	95	5	0	0	0,6	No vertical/diagonal cracks observed	2			4	Pattern6-nyyyyn			Truss only	6	6	6
104	5	18W-19W-D4	94	5	1	0	1,1		2								9	8	8
105	5	17W-18W-D1	94	5	1	0	1,1		4								10	10	10
106	5	17W-18W-D2	95	5	0	0	0,6	No vertical/diagonal cracks observed	2			4	Pattern2-nynnyn			Truss only	6	6	6
107	5	17W-18W-D3	95	5	0	0	0,6	No vertical/diagonal cracks observed	2			4	Pattern2-nynnyn				6	6	6
108	5	17W-18W-D4	94	5	1	0	1,1		2								10	8	8
109	5	16W-17W-D1	95	5	0	0	0,6		1								10	7	7
110	5	16W-17W-D2	90	10	0	0	1,3	No vertical/diagonal cracks observed	1			4	Pattern6-nyyyyn			Truss only	8	2	2
111	5	16W-17W-D3	90	10	0	0	1,3	No vertical/diagonal cracks observed	2			4	Pattern6-nyyyyn				5	5	5
112	5	16W-17W-D4	94	5	1	0	1,1		1								10	7	7
113	5	15W-16W-D1	98	2	0	0	0,3		1								10	7	7
114	5	15W-16W-D2	99	1	0	0	0,1	No vertical/diagonal cracks observed	2			4	Pattern2-nynnyn			Truss only	10	6	6
115	5	15W-16W-D3	98	1	1	0	0,6	No vertical/diagonal cracks observed	2			4	Pattern2-nynnyn				10	6	6
116	5	15W-16W-D4	97	2	1	0	0,8		1								10	7	7
117	5	14W-15W-D1	99	1	0	0	0,1		2								10	8	8
118	5	14W-15W-D2	97	2	1	0	0,8	No vertical/diagonal cracks observed	2			4	Pattern2-nynnyn			Truss only	10	6	6
119	5	14W-15W-D3	98	2	0	0	0,3	No vertical/diagonal cracks observed	2			4	Pattern2-nynnyn				10	6	6
120	5	14W-15W-D4	98	1	1	0	0,6		2								10	8	8
121	5	13W-14W-D1	95	5	0	0	0,6		1								10	7	7
122	5	13W-14W-D2	99	1	0	0	0,1	No vertical/diagonal cracks observed	3			4	Pattern2-nynnyn			Truss only	10	8	8
123	5	13W-14W-D3	99	1	0	0	0,1	No vertical/diagonal cracks observed	3			4	Pattern2-nynnyn				10	8	8
124	5	13W-14W-D4	93	6	1	0	1,3		1								10	7	7
125	5	12W-13W-D1	98	1	1	0	0,6		1								10	7	7
126	5	12W-13W-D2	98	1	1	0	0,6	No vertical/diagonal cracks observed	3	4						QP1+Truss	10	10	10
127	5	12W-13W-D3	99	1	0	0	0,1	No vertical/diagonal cracks observed	3	4							10	10	10
128	5	12W-13W-D4	98	1	1	0	0,6		1								10	7	7
129	5	11W-12W-D1	94	5	1	0	1,1		1								10	7	7
130	5	11W-12W-D2	98	1	1	0	0,6	No vertical/diagonal cracks observed	3			3	Pattern2-nynnyn			Truss only	8	8	8
131	5	11W-12W-D3	99	1	0	0	0,1	No vertical/diagonal cracks observed	3			4	Pattern2-nynnyn				8	8	8
132	5	11W-12W-D4	94	5	1	0	1,1		1								9	7	7
133	5	10W-11W-D1	93	5	2	0	1,6		2								10	8	8
134	5	10W-11W-D2	99	1	0	0	0,1	No vertical/diagonal cracks observed	1			4	Pattern2-nynnyn			Truss only	10	3	3
135	5	10W-11W-D3	99	1	0	0	0,1	No vertical/diagonal cracks observed	2			4	Pattern2-nynnyn				8	6	6
136	5	10W-11W-D4	92	5	3	0	2,1		2								10	8	8
137	5	9W-10W-D1	93	5	2	0	1,6		1								10	7	7
138	5	9W-10W-D2	98	2	0	0	0,3	No vertical/diagonal cracks observed	2			4	Pattern2-nynnyn			Truss only	10	6	6
139	5	9W-10W-D3	98	2	0	0	0,3	No vertical/diagonal cracks observed	2			4	Pattern2-nynnyn				10	6	6
140	5	9W-10W-D4	94	5	1	0	1,1		1								10	7	7
141	5	8W-9W-D1	98	1	1	0	0,6		1								10	7	7
142	5	8W-9W-D2	98	2	0	0	0,3	No vertical/diagonal cracks observed	1			4	Pattern2-nynnyn			Truss only	10	3	3
143	5	8W-9W-D3	99	1	0	0	0,1	No vertical/diagonal cracks observed	2			4	Pattern2-nynnyn				10	6	6
144	5	8W-9W-D4	94	5	1	0	1,1		1								10	7	7
145	5	7W-8W-D1	98	1	1	0	0,6		2								10	8	8
146	5	7W-8W-D2	99	0	1	0	0,5	No vertical/diagonal cracks observed	4			4	Pattern2-nynnyn			Truss only	10	10	10
147	5	7W-8W-D3	99	1	0	0	0,1	No vertical/diagonal cracks observed	2			4	Pattern2-nynnyn				8	6	6
148	5	7W-8W-D4	98	1	1	0	0,6		4								10	10	10
149	5	6W-7W-D1	96	1	3	0	1,6		1								10	7	7
150	5	6W-7W-D2	99	1	0	0	0,1	No vertical/diagonal cracks observed	2	4						QP1+Truss	10	10	9
151	5	6W-7W-D3	99	1	0	0	0,1	No vertical/diagonal cracks observed	2	4							10	10	9
152	5	6W-7W-D4	94	5	1	0	1,1		4								10	10	10
153	5	5W-6W-D1	94	5	1	0	1,1		4								10	10	10

CHAMPLAIN BRIDGE - IGS Grade of Diaphragms (2018 SUMMER Results)

Contract No.: 2038
Calculated by: [redacted] Date: 2018-08-30
Checked by : Date:

Notes:
1. The input data is from the 2015 Winter inspection results prepared by Consortium Stantec / CIMA+ / exp.
2. The following calculation is based on "Integrated Grading System for Diaphragms Methodology Flowchart" prepared by COWI.
3. The cells highlighted in green contains assumed values due to lack of information on the 2015 Winter inspection record sheets.

COWI

#	Section	Diaphragm ID	Diaphragm Condition							Diaphragm Strengthening System Condition					Girder Reinforcement Information			Overall Condition (IGS-2015)	Overall Condition (IGS-2017)	Overall Condition (IGS-2018)
			CEM				CMI	Identify any vertical / diagonal cracks on intermediate diaphragms	CEC	PT (CEC)	ExtraPT (CEC)	FRP (CEC)	FRP Pattern		Aux Girder (CEC)	Post (CEC)	Additional edge girder strengthening system (CEC≥2) besides PTE1, PTE2 and FRP			
			A	B	C	D														
154	5	5W-6W-D2	100	0	0	0	0,0	No vertical/diagonal cracks observed	4			4	Pattern2-nynnyn				Truss only	10	10	10
155	5	5W-6W-D3	100	0	0	0	0,0	No vertical/diagonal cracks observed	4			4	Pattern2-nynnyn					10	10	10
156	5	5W-6W-D4	94	5	1	0	1,1		1									10	7	7
157	5	4W-5W-D1	93	5	2	0	1,6		4									10	10	10
158	5	4W-5W-D2	99	1	0	0	0,1	No vertical/diagonal cracks observed	1			4	Pattern2-nynnyn				Truss only	10	3	3
159	5	4W-5W-D3	99	1	0	0	0,1	No vertical/diagonal cracks observed	3			4	Pattern2-nynnyn					10	10	8
160	5	4W-5W-D4	92	5	3	0	2,1		1									10	6	6
161	7A	4E-5E-D1	95	5	0	0	0,6		4									10	10	10
162	7A	4E-5E-D2	84	15	1	0	2,4	No vertical/diagonal cracks observed	2			4	Pattern2-nynnyn				Truss only	9	5	5
163	7A	4E-5E-D3	85	15	0	0	1,9	No vertical/diagonal cracks observed	4			4	Pattern2-nynnyn					10	10	10
164	7A	4E-5E-D4	95	5	0	0	0,6		1									9	7	7
165	7A	5E-6E-D1	95	5	0	0	0,6		4									10	10	10
166	7A	5E-6E-D2	90	10	0	0	1,3	No vertical/diagonal cracks observed	4								QP1+Truss	10	10	10
167	7A	5E-6E-D3	90	10	0	0	1,3	No vertical/diagonal cracks observed	4									10	10	10
168	7A	5E-6E-D4	95	5	0	0	0,6		4									10	10	10
169	7A	6E-7E-D1	95	5	0	0	0,6		4									10	10	10
170	7A	6E-7E-D2	95	5	0	0	0,6	No vertical/diagonal cracks observed	3								QP1 only	10	8	8
171	7A	6E-7E-D3	97	2	0	1	1,3	No vertical/diagonal cracks observed	1									10	6	2
172	7A	6E-7E-D4	98	1	1	0	0,6		4									10	10	10
173	7A	7E-8E-D1	80	20	0	0	2,5		4									10	10	10
174	7A	7E-8E-D2	70	30	0	0	3,8	No vertical/diagonal cracks observed	4	2							QP2+Truss	10	10	10
175	7A	7E-8E-D3	70	30	0	0	3,8	No vertical/diagonal cracks observed	2	4								10	6	6
176	7A	7E-8E-D4	80	20	0	0	2,5		4									10	10	10
177	7A	8E-9E-D1	75	25	0	0	3,1		4									10	10	10
178	7A	8E-9E-D2	79	20	1	0	3,0	No vertical/diagonal cracks observed	3	4		4	Pattern1-ynnnny				QP2+Truss	10	9	10
179	7A	8E-9E-D3	80	20	0	0	2,5	No vertical/diagonal cracks observed	4	4		4	Pattern1-ynnnny					10	10	10
180	7A	8E-9E-D4	75	25	0	0	3,1		4									10	10	10
181	7A	9E-10E-D1	100	0	0	0	0,0		4									10	10	10
182	7A	9E-10E-D2	80	20	0	0	2,5	No vertical/diagonal cracks observed	1			4	Pattern2-nynnyn				Truss only	10	2	2
183	7A	9E-10E-D3	80	20	0	0	2,5	ot certain of characteristic of vertical/diagonal crac	1			4	Pattern2-nynnyn					1	1	1
184	7A	9E-10E-D4	99	1	0	0	0,1		4									10	10	10
185	7B	10E-11E-D1	49	50	1	0	6,8		4									10	10	10
186	7B	10E-11E-D2	99	0	1	0	0,5	No vertical/diagonal cracks observed	4			3	Pattern3-nnyynn					10	10	10
187	7B	10E-11E-D3	80	20	0	0	2,5	No vertical/diagonal cracks observed	4									10	9	9
188	7B	10E-11E-D4	80	20	0	0	2,5	No vertical/diagonal cracks observed	1								Truss only	8	2	2
189	7B	10E-11E-D5	80	20	0	0	2,5	No vertical/diagonal cracks observed	1									7	2	2
190	7B	10E-11E-D6	85	15	0	0	1,9	No vertical/diagonal cracks observed	1			3	Pattern3-nnyynn					9	2	2
191	7B	10E-11E-D7	49	50	1	0	6,8		4									10	10	10
192	7B	11E-12E-D1	50	50	0	0	6,3		2									10	10	8
193	7B	11E-12E-D2	50	50	0	0	6,3	No vertical/diagonal cracks observed	4	4	4	4	Pattern1-ynnnny				QP2+Truss	10	10	10
194	7B	11E-12E-D3	50	50	0	0	6,3	No vertical/diagonal cracks observed	3	4								10	10	10
195	7B	11E-12E-D4	80	20	0	0	2,5	No vertical/diagonal cracks observed	3	4	4							10	7	10
196	7B	11E-12E-D5	80	20	0	0	2,5	No vertical/diagonal cracks observed	3	4								10	10	10
197	7B	11E-12E-D6	50	50	0	0	6,3	No vertical/diagonal cracks observed	3	4	4	4	Pattern1-ynnnny					10	10	10
198	7B	11E-12E-D7	50	50	0	0	6,3		2									10	10	8
199	7B	12E-13E-D1	55	40	5	0	7,5		1									10	5	5
200	7B	12E-13E-D2	59	40	1	0	5,5	No vertical/diagonal cracks observed	2	4								10	5	5
201	7B	12E-13E-D3	65	35	0	0	4,4	No vertical/diagonal cracks observed	2	4								10	5	5
202	7B	12E-13E-D4	80	19	1	0	2,9	No vertical/diagonal cracks observed	2	4						2	QP2 only	10	6	6
203	7B	12E-13E-D5	50	50	0	0	6,3	No vertical/diagonal cracks observed	2	4								10	5	5
204	7B	12E-13E-D6	60	40	0	0	5,0	No vertical/diagonal cracks observed	2	4								10	5	5

CHAMPLAIN BRIDGE - IGS Grade of Diaphragms (2018 SUMMER Results)

Contract No.: 2038
Calculated by: [redacted] Date: 2018-08-30
Checked by : Date:

Notes:
1. The input data is from the 2015 Winter inspection results prepared by Consortium Stantec / CIMA+ / exp.
2. The following calculation is based on "Integrated Grading System for Diaphragms Methodology Flowchart" prepared by COWI.
3. The cells highlighted in green contains assumed values due to lack of information on the 2015 Winter inspection record sheets.

COWI

#	Section	Diaphragm ID	Diaphragm Condition							Diaphragm Strengthening System Condition				Girder Reinforcement Information			Overall Condition (IGS-2015)	Overall Condition (IGS-2017)	Overall Condition (IGS-2018)
			CEM				CMI	Identify any vertical / diagonal cracks on intermediate diaphragms	CEC	PT (CEC)	ExtraPT (CEC)	FRP (CEC)	FRP Pattern	Aux Girder (CEC)	Post (CEC)	Additional edge girder strengthening system (CEC≥2) besides PTE1, PTE2 and FRP			
			A	B	C	D													
205	7B	12E-13E-D7	50	49	0	0	6,1		1								10	5	5
206	7B	13E-14E-D1	24	75	1	0	9,9		1								10	10	10
207	7B	13E-14E-D2	95	5	0	0	0,6	No vertical/diagonal cracks observed	2	4							10	10	10
208	7B	13E-14E-D3	98	2	0	0	0,3	No vertical/diagonal cracks observed	2	4							10	10	10
209	7B	13E-14E-D4	98	2	0	0	0,3	No vertical/diagonal cracks observed	3	4					4	QP2 only	10	10	10
210	7B	13E-14E-D5	98	2	0	0	0,3	No vertical/diagonal cracks observed	2	4							10	10	10
211	7B	13E-14E-D6	94	5	1	0	1,1	No vertical/diagonal cracks observed	2	4							10	10	10
212	7B	13E-14E-D7	20	75	5	0	11,9		1								10	10	10

CHAMPLAIN BRIDGE - IGS Grade (2018 Preliminary Results)

Contract No.: 2038
Calculated by: REBR Date: 2016-Mar-24
Checked by : CHZH Date: 2016-Mar-29

Notes:
1. The input data is from the 2018 preliminary inspection results prepared by Consortium Stantec / CIMA+ / exp.
2. The following calculation is based on "Champlain Bridge – Integrated Grading System Methodology Report" prepared by COWI North America Ltd.

COWI

Section	Girder ID	Girder condition							Strengthening systems condition (CEC)								Overall condition (IGS -2014)	Overall condition (IGS -2015)	Overall condition (IGS -2016)	Overall condition (IGS -2017)	Overall condition (IGS -2018)	Inspection Date (mm/dd/yyyy)
		CEM				CMI	Flexural Cracks?	CEC	PTE1	PTE2	QP1.0	QP2.0	QP2.1	FRP	PTruss/ MTruss	Post System	Auxiliary Girder						
		A	B	C	D																		
5	43W-44W-P1	94	5	0	1	1,6	No	1	2	2				3		4		3	6	10	10	10	06/05/2018
5	43W-44W-P2	94	5	1	0	1,1	No	4								4		10	9	10	10	10	06/05/2018
5	43W-44W-P3	94	5	1	0	1,1	No	4		4						4		10	10	10	10	10	06/05/2018
5	43W-44W-P4	87	10	1	2	3,8	No	1								4		2	2	10	10	10	06/05/2018
5	43W-44W-P5	92	5	3	0	2,1	No	1		4						4		10	3	10	10	10	06/05/2018
5	43W-44W-P6	95	5	0	0	0,6	No	4								4		10	10	10	10	10	06/05/2018
5	43W-44W-P7	72	15	10	3	9,9	No	1	1	4						4		2	2	10	10	10	06/05/2018
5	42W-43W-P1	93	5	1	1	2,1	No	1	4			2		4			4	7	6	6	10	10	06/04/2018
5	42W-43W-P2	98	1	1	0	0,6	No	4										10	10	10	10	10	06/04/2018
5	42W-43W-P3	97	1	2	0	1,1	No	1										10	10	10	3	3	06/04/2018
5	42W-43W-P4	92	6	2	0	1,8	No	2		4				4				6	5	5	9	9	06/04/2018
5	42W-43W-P5	95	3	2	0	1,4	No	3										10	8	7	7	7	06/04/2018
5	42W-43W-P6	96	3	1	0	0,9	No	4										10	10	10	10	10	06/04/2018
5	42W-43W-P7	97	2	0	1	1,3	No	1	4			2		4			4	10	10	10	10	10	06/04/2018
5	41W-42W-P1	90	9	1	0	1,6	No	2	4	4				4	4			2	10	10	10	10	07/23/2018
5	41W-42W-P2	94	5	1	0	1,1	No	4										10	10	10	10	10	07/23/2018
5	41W-42W-P3	94	5	1	0	1,1	No	4										10	10	10	10	10	07/23/2018
5	41W-42W-P4	93	7	0	0	0,9	No	1		4				4				3	6	6	6	6	07/23/2018
5	41W-42W-P5	94	5	1	0	1,1	No	4										10	10	10	10	10	07/25/2018
5	41W-42W-P6	95	5	0	0	0,6	No	4										10	10	10	10	10	07/25/2018
5	41W-42W-P7	97	1	1	1	1,6	No	1	4	4				4	4			2	10	10	10	10	07/25/2018
5	40W-41W-P1	84	15	0	1	2,9	No	1	4	4				4	4			3	10	10	10	10	07/22, 23/2018
5	40W-41W-P2	95	5	0	0	0,6	No	4										8	10	10	10	10	07/22/2018
5	40W-41W-P3	95	5	0	0	0,6	No	4										10	10	10	10	10	07/22/2018
5	40W-41W-P4	94	5	1	0	1,1	No	1		4				4				8	6	6	9	6	07/22/2018
5	40W-41W-P5	95	5	0	0	0,6	No	4										10	10	10	10	10	07/25/2018
5	40W-41W-P6	94	5	1	0	1,1	No	4										10	10	10	10	10	07/25/2018
5	40W-41W-P7	90	8	2	0	2,0	No	1	4	4				4	4			3	10	7	7	10	07/25/2018, 08/02/2018
5	39W-40W-P1	94	5	1	0	1,1	No	2	4			2			4			6	6	10	10	10	07/04/2018 - 07/22/2018
5	39W-40W-P2	95	4	1	0	1,0	No	4										10	10	10	10	10	07/22/2018
5	39W-40W-P3	95	4	1	0	1,0	No	4										10	10	10	10	10	07/22/2018
5	39W-40W-P4	93	6	1	0	1,3	No	1		4				3				3	4	6	6	6	07/05/2018 - 07/22/2018
5	39W-40W-P5	93	6	1	0	1,3	No	4										10	10	10	10	10	07/05/2018
5	39W-40W-P6	95	5	0	0	0,6	No	4										10	10	10	10	10	07/05/2018
5	39W-40W-P7	93	7	0	0	0,9	No	2	2			2			3			6	10	8	7	7	07/04/2018
5	38W-39W-P1	95	5	0	0	0,6	No	1	4	4				3	4			3	10	10	10	10	06/29/2018 - 07/03/2018
5	38W-39W-P2	98	1	1	0	0,6	No	4										10	10	10	10	10	06/29/2018
5	38W-39W-P3	98	1	1	0	0,6	No	4										10	10	10	10	10	06/29/2018
5	38W-39W-P4	99	1	0	0	0,1	No	2		4				4				8	8	6	9	9	06/29/2018 - 07/04/2018
5	38W-39W-P5	98	1	1	0	0,6	No	4										10	10	10	10	10	06/29/2018
5	38W-39W-P6	99	0	1	0	0,5	No	4										10	10	10	10	10	06/29/2018
5	38W-39W-P7	90	9	1	0	1,6	No	1	4	2				4	4			4	10	10	10	10	06/29/2018

CHAMPLAIN BRIDGE - IGS Grade (2018 Preliminary Results)

Contract No.: 2038
Calculated by: REBR Date: 2016-Mar-24
Checked by : CHZH Date: 2016-Mar-29

Notes:
1. The input data is from the 2018 preliminary inspection results prepared by Consortium Stantec / CIMA+ / exp.
2. The following calculation is based on "Champlain Bridge – Integrated Grading System Methodology Report" prepared by COWI North America Ltd.

COWI

Section	Girder ID	Girder condition							Strengthening systems condition (CEC)								Overall condition (IGS -2014)	Overall condition (IGS -2015)	Overall condition (IGS -2016)	Overall condition (IGS -2017)	Overall condition (IGS -2018)	Inspection Date (mm/dd/yyyy)
		CEM				CMI	Flexural Cracks?	CEC	PTE1	PTE2	QP1.0	QP2.0	QP2.1	FRP	PTruss/ MTruss	Post System	Auxiliary Girder						
		A	B	C	D																		
5	37W-38W-P1	88	10	1	1	2,8	No	1	4	4				4	4			4	10	10	10	10	06/28, 29/2018
5	37W-38W-P2	98	1	1	0	0,6	No	4										10	10	10	10	10	06/28, 29/2018
5	37W-38W-P3	98	1	1	0	0,6	No	4										10	10	10	10	10	06/28, 29/2018
5	37W-38W-P4	97	2	1	0	0,8	No	1		4	4			4				6	7	9	6	8	06/28, 29/2018
5	37W-38W-P5	98	1	1	0	0,6	No	4										10	10	10	10	10	06/28, 29/2018
5	37W-38W-P6	95	4	1	0	1,0	No	2										10	10	6	6	6	06/28, 29/2018
5	37W-38W-P7	93	5	1	1	2,1	No	1	4	2				4	4			4	10	10	10	10	06/28, 29/2018
5	36W-37W-P1	95	4	0	1	1,5	No	1	4	4				1	4			3	4	10	10	10	06/27, 28/2018
5	36W-37W-P2	95	5	0	0	0,6	No	4										10	10	10	10	10	06/27, 28/2018
5	36W-37W-P3	95	5	0	0	0,6	No	4										10	10	10	10	10	06/27, 28/2018
5	36W-37W-P4	95	5	0	0	0,6	No	4										10	10	10	10	10	06/27, 28/2018
5	36W-37W-P5	94	5	1	0	1,1	No	4										10	10	10	10	10	06/27, 28/2018
5	36W-37W-P6	95	5	0	0	0,6	No	4										10	10	10	10	10	06/27, 28/2018
5	36W-37W-P7	93	5	1	1	2,1	No	1	4	4				4	4			3	5	10	10	10	06/27, 28/2018
5	35W-36W-P1	97	2	0	1	1,3	No	1	4	4				4	4			6	7	6	10	10	07/26/2018
5	35W-36W-P2	98	1	1	0	0,6	No	4										10	10	10	10	10	07/26/2018
5	35W-36W-P3	99	0	1	0	0,5	No	4										10	10	10	10	10	07/26/2018
5	35W-36W-P4	95	4	1	0	1,0	No	4										10	10	10	10	10	07/26/2018
5	35W-36W-P5	95	4	1	0	1,0	No	4										10	10	10	10	10	07/26/2018
5	35W-36W-P6	98	1	1	0	0,6	No	4										10	10	10	10	10	07/26/2018
5	35W-36W-P7	93	5	1	1	2,1	No	1	4	4				4	3			2	7	7	7	7	07/26/2018
5	34W-35W-P1	92	5	2	1	2,6	No	1	4		4				3			9	9	5	7	7	07/23/2018
5	34W-35W-P2	94	5	1	0	1,1	No	4										10	10	10	10	10	07/23/2018
5	34W-35W-P3	95	5	0	0	0,6	No	4										10	10	10	10	10	07/23/2018
5	34W-35W-P4	94	5	1	0	1,1	No	3										10	7	7	7	7	07/23/2018
5	34W-35W-P5	94	5	1	0	1,1	No	4										10	10	10	10	10	07/23/2018
5	34W-35W-P6	94	5	1	0	1,1	No	4										10	10	10	10	10	07/23/2018
5	34W-35W-P7	80	15	3	2	5,4	No	1	4		4				4			7	4	4	10	10	07/23/2018
5	33W-34W-P1	93	6	1	0	1,3	No	1	4		4				4			5	3	5	10	10	07/24/2018
5	33W-34W-P2	94	5	1	0	1,1	No	4										10	10	10	10	10	07/24/2018
5	33W-34W-P3	94	5	1	0	1,1	No	4										10	10	10	10	10	07/24/2018
5	33W-34W-P4	95	5	0	0	0,6	No	1		4				4				2	2	5	6	6	07/24/2018
5	33W-34W-P5	94	5	1	0	1,1	No	4										10	10	10	10	10	07/24/2018
5	33W-34W-P6	94	5	1	0	1,1	No	4										10	10	10	10	10	07/24/2018
5	33W-34W-P7	85	12	2	1	3,5	No	1	4		4				4			8	3	4	10	10	07/24/2018
5	32W-33W-P1	92	6	1	1	2,3	No	1	4		4			1	4			10	9	5	10	10	07/25/2018
5	32W-33W-P2	95	5	0	0	0,6	No	4										10	10	10	10	10	07/25/2018
5	32W-33W-P3	94	5	1	0	1,1	No	4										10	10	10	10	10	07/25/2018
5	32W-33W-P4	94	5	1	0	1,1	No	2		4				4				6	6	6	9	9	07/25/2018
5	32W-33W-P5	94	5	1	0	1,1	No	4										10	10	10	10	10	07/25/2018
5	32W-33W-P6	94	5	1	0	1,1	No	4										10	10	10	10	10	07/25/2018
5	32W-33W-P7	92	6	1	1	2,3	No	1	2		4			1	4			5	4	4	10	10	07/25/2018

CHAMPLAIN BRIDGE - IGS Grade (2018 Preliminary Results)

Contract No.: 2038
Calculated by: REBR Date: 2016-Mar-24
Checked by : CHZH Date: 2016-Mar-29

Notes:
1. The input data is from the 2018 preliminary inspection results prepared by Consortium Stantec / CIMA+ / exp.
2. The following calculation is based on "Champlain Bridge – Integrated Grading System Methodology Report" prepared by COWI North America Ltd.

COWI

Section	Girder ID	Girder condition							Strengthening systems condition (CEC)								Overall condition (IGS -2014)	Overall condition (IGS -2015)	Overall condition (IGS -2016)	Overall condition (IGS -2017)	Overall condition (IGS -2018)	Inspection Date (mm/dd/yyyy)
		CEM				CMI	Flexural Cracks?	CEC	PTE1	PTE2	QP1.0	QP2.0	QP2.1	FRP	PTruss/ MTruss	Post System	Auxiliary Girder						
		A	B	C	D																		
5	31W-32W-P1	92	5	2	1	2,6	No	1	4		4				3			9	8	8	10	7	07/27/2018
5	31W-32W-P2	96	3	1	0	0,9	No	4										10	10	10	10	10	07/27/2018
5	31W-32W-P3	96	3	1	0	0,9	No	4										10	10	10	10	10	07/27/2018
5	31W-32W-P4	91	9	0	0	1,1	No	1		4				4				3	2	4	6	6	07/27/2018
5	31W-32W-P5	94	5	1	0	1,1	No	4										10	10	10	10	10	07/27/2018
5	31W-32W-P6	94	5	1	0	1,1	No	4										10	10	10	10	10	07/27/2018
5	31W-32W-P7	78	16	6	0	5,0	No	1	4		3			1	3			5	2	7	7	7	07/27/2018
5	30W-31W-P1	23	75	0	2	11,4	No	1	4	4				4	2			2	10	5	5	5	06/05/2018
5	30W-31W-P2	93	6	1	0	1,3	No	4										10	10	9	10	10	06/05/2018
5	30W-31W-P3	94	5	1	0	1,1	No	4										10	10	10	10	10	06/05/2018
5	30W-31W-P4	90	9	1	0	1,6	No	1		4				4				3	3	5	6	6	06/05/2018
5	30W-31W-P5	46	53	1	0	7,1	No	1		4				4				9	1	1	4	4	06/05/2018
5	30W-31W-P6	94	5	1	0	1,1	No	4										10	10	10	10	10	06/05/2018
5	30W-31W-P7	82	17	0	1	3,1	No	1	4	4				3	3			3	10	7	7	7	06/05/2018
5	29W-30W-P1	81	15	2	2	4,9	No	1	4		4				3			9	5	4	7	7	06/29/2018 - 07/03/2018
5	29W-30W-P2	95	5	0	0	0,6	No	4										10	10	10	10	10	06/29/2018 - 07/03/2018
5	29W-30W-P3	94	5	1	0	1,1	No	4										10	10	10	10	10	06/29/2018 - 07/03/2018
5	29W-30W-P4	95	5	0	0	0,6	No	2		4				4				6	6	8	8	9	06/29/2018 - 07/03/2018
5	29W-30W-P5	94	5	1	0	1,1	No	3										7	7	7	7	7	06/29/2018 - 07/03/2018
5	29W-30W-P6	94	5	1	0	1,1	No	4										10	10	10	10	10	06/29/2018 - 07/03/2018
5	29W-30W-P7	71	17	11	1	8,6	No	1	4		4				3			4	4	4	10	7	06/29/2018 - 07/03/2018
5	28W-29W-P1	95	5	0	0	0,6	No	4	4	4				1	4			8	10	10	10	10	07/03, 04/2018
5	28W-29W-P2	95	4	1	0	1,0	No	4		4								10	10	10	10	10	07/03, 04/2018
5	28W-29W-P3	95	5	0	0	0,6	No	3		4				4				10	7	7	10	10	07/03, 04/2018
5	28W-29W-P4	92	7	1	0	1,4	No	3		4				4				7	3	6	9	10	07/03, 04/2018
5	28W-29W-P5	95	5	0	0	0,6	No	4		4								10	10	10	10	10	07/03, 04/2018
5	28W-29W-P6	95	5	0	0	0,6	No	4		4				4				10	10	10	10	10	07/03, 04/2018
5	28W-29W-P7	75	15	5	5	9,4	Yes	1	2						3			10	10	10	10	7	07/03, 04/2018
5	27W-28W-P1	88	10	1	1	2,8	No	1	4		4			4	4			10	10	7	10	10	06/26, 27/2018
5	27W-28W-P2	95	5	0	0	0,6	No	3										7	7	7	7	8	06/26, 27/2018
5	27W-28W-P3	95	5	0	0	0,6	No	4										10	10	10	10	10	06/26, 27/2018
5	27W-28W-P4	94	5	1	0	1,1	No	4										10	10	10	10	10	06/26, 27/2018
5	27W-28W-P5	95	5	0	0	0,6	No	4										10	10	10	10	10	06/26, 27/2018
5	27W-28W-P6	94	5	1	0	1,1	No	4										10	10	10	10	10	06/26, 27/2018
5	27W-28W-P7	87	10	2	1	3,3	No	1	2		4			1	3			7	10	7	7	7	06/26, 27/2018
5	26W-27W-P1	93	5	1	1	2,1	No	1	2		2			4	4			10	10	6	10	10	06/28/2018 - 07/05, 06/2018
5	26W-27W-P2	96	3	1	0	0,9	No	4										10	10	10	10	10	06/28/2018 - 07/06/2018
5	26W-27W-P3	96	3	1	0	0,9	No	4										10	10	10	10	10	06/28/2018 - 07/06/2018
5	26W-27W-P4	94	5	1	0	1,1	No	1										8	6	6	3	3	06/28/2018 - 07/06/2018
5	26W-27W-P5	94	5	1	0	1,1	No	4										10	10	10	10	10	06/28/2018 - 07/06/2018
5	26W-27W-P6	94	5	1	0	1,1	No	4										10	10	10	10	10	06/28/2018 - 07/06/2018
5	26W-27W-P7	91	7	1	1	2,4	No	1	4		4			4	4			6	6	6	10	10	06/28/2018 - 07/06/2018

CHAMPLAIN BRIDGE - IGS Grade (2018 Preliminary Results)

Contract No.: 2038
Calculated by: REBR Date: 2016-Mar-24
Checked by : CHZH Date: 2016-Mar-29

Notes:
1. The input data is from the 2018 preliminary inspection results prepared by Consortium Stantec / CIMA+ / exp.
2. The following calculation is based on "Champlain Bridge – Integrated Grading System Methodology Report" prepared by COWI North America Ltd.

COWI

Section	Girder ID	Girder condition							Strengthening systems condition (CEC)								Overall condition (IGS -2014)	Overall condition (IGS -2015)	Overall condition (IGS -2016)	Overall condition (IGS -2017)	Overall condition (IGS -2018)	Inspection Date (mm/dd/yyyy)
		CEM				CMI	Flexural Cracks?	CEC	PTE1	PTE2	QP1.0	QP2.0	QP2.1	FRP	PTruss/ MTruss	Post System	Auxiliary Girder						
		A	B	C	D																		
5	25W-26W-P1	94	5	0	1	1,6	No	1	4	4				3	3			9	10	7	10	7	06/27, 28/2018
5	25W-26W-P2	94	5	1	0	1,1	No	4										10	10	10	10	10	06/27, 28/2018
5	25W-26W-P3	94	5	1	0	1,1	No	4										10	10	10	10	10	06/27, 28/2018
5	25W-26W-P4	95	5	0	0	0,6	No	4										10	10	10	10	10	06/27, 28/2018
5	25W-26W-P5	94	5	1	0	1,1	No	4										10	10	10	10	10	06/27, 28/2018
5	25W-26W-P6	94	5	1	0	1,1	No	4										10	9	9	10	10	06/27, 28/2018
5	25W-26W-P7	89	10	1	0	1,8	No	2	4	4				4	4			7	10	10	10	10	06/27, 28/2018
5	24W-25W-P1	95	3	1	1	1,9	No	1	4	4				4	3			9	10	5	7	7	06/22/2018
5	24W-25W-P2	95	4	1	0	1,0	No	4										10	10	10	10	10	06/22/2018
5	24W-25W-P3	95	4	1	0	1,0	No	4										10	10	10	10	10	06/22/2018
5	24W-25W-P4	93	5	1	1	2,1	No	4										9	9	9	9	9	06/22/2018
5	24W-25W-P5	93	5	2	0	1,6	No	4										10	10	10	10	10	06/22/2018
5	24W-25W-P6	94	5	1	0	1,1	No	2										10	9	5	6	6	06/22/2018
5	24W-25W-P7	94	5	1	0	1,1	No	1	4	4				2	4			3	5	6	10	10	06/22/2018
5	23W-24W-P1	85	12	2	1	3,5	No	1	4		4				3			9	4	4	10	7	06/21/2018
5	23W-24W-P2	93	7	0	0	0,9	No	1		4				2				2	2	2	5	5	06/21/2018
5	23W-24W-P3	93	6	1	0	1,3	No	4										10	10	10	10	10	06/21/2018
5	23W-24W-P4	93	6	1	0	1,3	No	4										10	10	10	10	10	06/21/2018
5	23W-24W-P5	93	6	1	0	1,3	No	4										10	10	10	10	10	06/21/2018
5	23W-24W-P6	93	6	1	0	1,3	No	4										10	10	10	10	10	06/21/2018
5	23W-24W-P7	87	11	1	1	2,9	No	1	4		4				4			9	8	5	10	10	06/21/2018
5	22W-23W-P1	89	10	1	0	1,8	No	4	4	4				2	4			8	10	10	10	10	06/20/2018
5	22W-23W-P2	96	3	1	0	0,9	No	4										10	10	10	10	10	06/20/2018
5	22W-23W-P3	96	3	1	0	0,9	No	4										10	10	10	10	10	06/20/2018
5	22W-23W-P4	95	4	1	0	1,0	No	4										10	10	10	10	10	06/20/2018
5	22W-23W-P5	96	3	1	0	0,9	No	4										10	10	10	10	10	06/20/2018
5	22W-23W-P6	96	3	1	0	0,9	No	4										10	10	10	10	10	06/20/2018
5	22W-23W-P7	93	5	1	1	2,1	No	1	4	4				3	3			8	10	6	7	7	06/20/2018
5	21W-22W-P1	93	5	1	1	2,1	No	1	4		3				4			6	3	5	10	10	06/19/2018
5	21W-22W-P2	89	10	1	0	1,8	No	4										10	10	10	10	10	06/19/2018
5	21W-22W-P3	89	10	1	0	1,8	No	4										10	10	10	10	10	06/19/2018
5	21W-22W-P4	89	10	1	0	1,8	No	4										10	10	10	10	10	06/19/2018
5	21W-22W-P5	89	10	1	0	1,8	No	4										10	10	10	10	10	06/19/2018
5	21W-22W-P6	89	10	1	0	1,8	No	4										10	10	10	10	10	06/19/2018
5	21W-22W-P7	83	15	1	1	3,4	No	1	4		3				3			5	3	5	7	7	06/19/2018
5	20W-21W-P1	97	2	0	1	1,3	No	1	4	4				2	3			9	10	6	10	7	06/18/2018
5	20W-21W-P2	94	5	1	0	1,1	No	4										10	10	10	10	10	06/18/2018
5	20W-21W-P3	94	5	1	0	1,1	No	4										10	10	10	10	10	06/18/2018
5	20W-21W-P4	94	5	1	0	1,1	No	4										10	10	10	10	10	06/18/2018
5	20W-21W-P5	94	5	1	0	1,1	No	4										10	10	10	10	10	06/18/2018
5	20W-21W-P6	94	5	1	0	1,1	No	4										10	10	10	10	10	06/18/2018
5	20W-21W-P7	87	10	1	2	3,8	No	1	2	4				4	3			7	10	7	7	7	06/18/2018

CHAMPLAIN BRIDGE - IGS Grade (2018 Preliminary Results)

Contract No.: 2038
Calculated by: REBR Date: 2016-Mar-24
Checked by : CHZH Date: 2016-Mar-29

Notes:
1. The input data is from the 2018 preliminary inspection results prepared by Consortium Stantec / CIMA+ / exp.
2. The following calculation is based on "Champlain Bridge – Integrated Grading System Methodology Report" prepared by COWI North America Ltd.

COWI

Section	Girder ID	Girder condition							Strengthening systems condition (CEC)								Overall condition (IGS -2014)	Overall condition (IGS -2015)	Overall condition (IGS -2016)	Overall condition (IGS -2017)	Overall condition (IGS -2018)	Inspection Date (mm/dd/yyyy)
		CEM				CMI	Flexural Cracks?	CEC	PTE1	PTE2	QP1.0	QP2.0	QP2.1	FRP	PTruss/ MTruss	Post System	Auxiliary Girder						
		A	B	C	D																		
5	19W-20W-P1	87	11	1	1	2,9	No	1	4	4				4	4			7	7	6	10	10	06/15/2018
5	19W-20W-P2	94	5	1	0	1,1	No	4										10	10	10	10	10	06/15/2018
5	19W-20W-P3	94	5	1	0	1,1	No	4										10	10	10	10	10	06/15/2018
5	19W-20W-P4	94	6	0	0	0,8	No	3		4				4				6	6	6	10	10	06/15/2018
5	19W-20W-P5	94	5	1	0	1,1	No	4										10	9	9	10	10	06/15/2018
5	19W-20W-P6	92	7	1	0	1,4	No	4										10	9	9	10	10	06/15/2018
5	19W-20W-P7	91	7	1	1	2,4	No	1	4	4				4	3			3	10	7	7	7	06/15/2018
5	18W-19W-P1	94	5	0	1	1,6	No	1	4	2				4	1			3	7	7	7	6	06/13, 14/2018
5	18W-19W-P2	94	5	1	0	1,1	No	4										10	10	9	10	10	06/14/2018
5	18W-19W-P3	94	5	1	0	1,1	No	1										10	10	2	3	3	06/14/2018
5	18W-19W-P4	83	16	1	0	2,5	No	1		4				4				2	1	1	4	5	06/14/2018
5	18W-19W-P5	94	5	1	0	1,1	No	4										10	10	10	10	10	06/14/2018
5	18W-19W-P6	94	6	0	0	0,8	No	2										10	10	6	6	6	06/14/2018
5	18W-19W-P7	80	17	1	2	4,6	No	1	1	4				2	1			3	10	7	7	3	06/13, 14/2018
5	17W-18W-P1	93	6	0	1	1,8	No	1	2	4				4	3			8	10	7	10	7	06/13/2018
5	17W-18W-P2	94	5	1	0	1,1	No	4										10	10	10	10	10	06/13/2018
5	17W-18W-P3	93	6	1	0	1,3	No	4										10	9	9	10	10	06/13/2018
5	17W-18W-P4	90	9	1	0	1,6	No	1										7	2	1	3	3	06/13/2018
5	17W-18W-P5	94	5	1	0	1,1	No	3										7	7	7	7	7	06/13/2018
5	17W-18W-P6	93	6	1	0	1,3	No	3										10	9	9	7	7	06/13/2018
5	17W-18W-P7	83	16	0	1	3,0	No	1	4	4				2	3			3	7	7	7	7	06/13/2018
5	16W-17W-P1	92	5	2	1	2,6	No	1	4	4				1	4			4	4	5	10	10	06/12/2018
5	16W-17W-P2	93	6	1	0	1,3	No	4										10	10	10	10	10	06/12/2018
5	16W-17W-P3	94	5	1	0	1,1	No	4										10	10	10	10	10	06/12/2018
5	16W-17W-P4	89	10	1	0	1,8	No	1						4				6	3	1	5	5	06/12/2018
5	16W-17W-P5	92	7	1	0	1,4	No	4										10	10	9	10	10	06/12/2018
5	16W-17W-P6	94	5	1	0	1,1	No	4										10	10	10	10	10	06/12/2018
5	16W-17W-P7	86	12	1	1	3,0	No	1	4	4				2	3			3	10	10	7	7	06/12/2018
5	15W-16W-P1	92	6	1	1	2,3	No	1	4	4				4	3			4	7	7	7	7	06/11, 12/2018
5	15W-16W-P2	92	7	1	0	1,4	No	4										10	9	9	10	10	06/11/2018
5	15W-16W-P3	94	5	1	0	1,1	No	4										10	10	10	10	10	06/11/2018
5	15W-16W-P4	92	7	1	0	1,4	No	4										10	9	9	10	10	06/11/2018
5	15W-16W-P5	94	5	1	0	1,1	No	4										10	10	10	10	10	06/11/2018
5	15W-16W-P6	94	5	1	0	1,1	No	4										10	10	10	10	10	06/11/2018
5	15W-16W-P7	93	5	1	1	2,1	No	1	4	4				1	4			4	10	10	10	10	06/11/2018
5	14W-15W-P1	93	5	1	1	2,1	No	1	4	4				1	3			4	5	4	7	7	06/07/2018
5	14W-15W-P2	92	7	1	0	4,0	No	4										10	10	9	10	10	06/07/2018
5	14W-15W-P3	94	5	1	0	1,1	No	4										10	10	10	10	10	06/07/2018
5	14W-15W-P4	91	8	1	0	1,5	No	1										10	2	1	3	3	06/07/2018
5	14W-15W-P5	93	6	1	0	1,3	No	3										10	7	7	7	7	06/07/2018
5	14W-15W-P6	94	5	1	0	1,1	No	4										10	10	10	10	10	06/07/2018
5	14W-15W-P7	85	15	0	0	1,9	No	1	4	4				2	3			4	10	10	7	7	06/07/2018

CHAMPLAIN BRIDGE - IGS Grade (2018 Preliminary Results)

Contract No.: 2038
Calculated by: REBR Date: 2016-Mar-24
Checked by : CHZH Date: 2016-Mar-29

Notes:
1. The input data is from the 2018 preliminary inspection results prepared by Consortium Stantec / CIMA+ / exp.
2. The following calculation is based on "Champlain Bridge – Integrated Grading System Methodology Report" prepared by COWI North America Ltd.

COWI

Section	Girder ID	Girder condition							Strengthening systems condition (CEC)								Overall condition (IGS -2014)	Overall condition (IGS -2015)	Overall condition (IGS -2016)	Overall condition (IGS -2017)	Overall condition (IGS -2018)	Inspection Date (mm/dd/yyyy)
		CEM				CMI	Flexural Cracks?	CEC	PTE1	PTE2	QP1.0	QP2.0	QP2.1	FRP	PTruss/ MTruss	Post System	Auxiliary Girder						
		A	B	C	D																		
5	13W-14W-P1	93	6	0	1	1,8	No	1	4	2				4	3			3	5	6	10	7	06/06, 08/2018
5	13W-14W-P2	89	10	1	0	1,8	No	4										10	10	10	10	10	06/06, 08/2018
5	13W-14W-P3	94	5	1	0	1,1	No	4										10	10	10	10	10	06/06, 08/2018
5	13W-14W-P4	89	10	1	0	1,8	No	1										10	2	2	3	3	06/06, 08/2018
5	13W-14W-P5	89	10	1	0	1,8	No	4										9	9	10	10	10	06/06, 08/2018
5	13W-14W-P6	89	10	1	0	1,8	No	4										10	10	10	10	10	06/06, 08/2018
5	13W-14W-P7	84	15	0	1	2,9	No	1	4	2				1	4			3	10	10	10	10	06/06, 08/2018
5	12W-13W-P1	97	1	1	1	1,6	No	1	4		4				4			6	9	6	10	10	06/01/2018 - 06/08/2018
5	12W-13W-P2	94	5	1	0	1,1	No	4										10	10	10	10	10	06/01/2018 - 06/08/2018
5	12W-13W-P3	94	5	1	0	1,1	No	4										10	10	10	10	10	06/01/2018 - 06/08/2018
5	12W-13W-P4	93	6	1	0	1,3	No	3										10	9	7	10	7	06/01/2018 - 06/08/2018
5	12W-13W-P5	94	5	1	0	1,1	No	4										10	10	10	10	10	06/01/2018 - 06/08/2018
5	12W-13W-P6	94	5	1	0	1,1	No	4										10	10	10	10	10	06/01/2018 - 06/08/2018
5	12W-13W-P7	88	9	2	1	3,1	No	1	4		4				4			6	2	4	10	10	06/01/2018 - 06/08/2018
5	11W-12W-P1	94	5	0	1	1,6	No	1	4	4				2	3			3	10	7	10	7	05/31/2018
5	11W-12W-P2	94	5	1	0	1,1	No	4										10	10	10	10	10	05/31/2018
5	11W-12W-P3	94	5	1	0	1,1	No	4										10	10	10	10	10	05/31/2018
5	11W-12W-P4	95	4	1	0	1,0	No	4										10	10	10	10	10	05/31/2018
5	11W-12W-P5	94	5	1	0	1,1	No	4										10	10	10	10	10	05/31/2018
5	11W-12W-P6	93	6	1	0	1,3	No	4										10	10	10	10	10	05/31/2018
5	11W-12W-P7	93	5	0	2	2,6	No	1	4	4				2	3			4	5	7	7	7	05/31/2018
5	10W-11W-P1	96	3	0	1	1,4	No	1	2	4				3	4			8	10	5	10	10	05/30/2018
5	10W-11W-P2	94	5	1	0	1,1	No	4										10	10	10	10	10	05/30/2018
5	10W-11W-P3	94	5	1	0	1,1	No	4										10	10	10	10	10	05/30/2018
5	10W-11W-P4	94	5	1	0	1,1	No	4										10	10	10	10	10	05/30/2018
5	10W-11W-P5	94	5	1	0	1,1	No	4										10	10	10	10	10	05/30/2018
5	10W-11W-P6	93	5	2	0	1,6	No	4										10	10	10	10	10	05/30/2018
5	10W-11W-P7	95	3	1	1	1,9	No	1	4	4				2	4			3	10	6	10	10	05/30/2018
5	9W-10W-P1	87	11	1	1	2,9	No	1	4	4				1	4			6	7	6	10	10	05/29/2018
5	9W-10W-P2	90	9	1	0	1,6	No	4										10	10	10	10	10	05/29/2018
5	9W-10W-P3	89	10	1	0	1,8	No	4										10	10	10	10	10	05/29/2018
5	9W-10W-P4	88	11	1	0	1,9	No	4										10	9	9	9	10	05/29/2018
5	9W-10W-P5	89	10	1	0	1,8	No	4										10	10	10	10	10	05/29/2018
5	9W-10W-P6	87	12	1	0	2,0	No	3										10	7	6	7	7	05/29/2018
5	9W-10W-P7	85	14	1	0	2,3	No	1	2	4				1	4			3	2	4	10	10	05/29/2018
5	8W-9W-P1	89	10	0	1	2,3	No	1	4	4				3	4			4	7	6	10	10	05/22/2018
5	8W-9W-P2	94	5	1	0	1,1	No	4										10	10	10	10	10	05/22/2018
5	8W-9W-P3	94	5	1	0	1,1	No	4										10	10	10	10	10	05/22/2018
5	8W-9W-P4	92	7	1	0	1,4	No	2										7	5	5	5	6	05/22/2018
5	8W-9W-P5	94	5	1	0	1,1	No	4										10	10	10	10	10	05/22/2018
5	8W-9W-P6	94	5	1	0	1,1	No	4										10	10	10	10	10	05/22/2018
5	8W-9W-P7	92	7	1	0	1,4	No	1	4	1				3	2			3	6	6	7	6	05/22/2018

CHAMPLAIN BRIDGE - IGS Grade (2018 Preliminary Results)

Contract No.: 2038
Calculated by: REBR Date: 2016-Mar-24
Checked by : CHZH Date: 2016-Mar-29

Notes:
1. The input data is from the 2018 preliminary inspection results prepared by Consortium Stantec / CIMA+ / exp.
2. The following calculation is based on "Champlain Bridge – Integrated Grading System Methodology Report" prepared by COWI North America Ltd.

COWI

Section	Girder ID	Girder condition							Strengthening systems condition (CEC)								Overall condition (IGS -2014)	Overall condition (IGS -2015)	Overall condition (IGS -2016)	Overall condition (IGS -2017)	Overall condition (IGS -2018)	Inspection Date (mm/dd/yyyy)
		CEM				CMI	Flexural Cracks?	CEC	PTE1	PTE2	QP1.0	QP2.0	QP2.1	FRP	PTruss/ MTruss	Post System	Auxiliary Girder						
		A	B	C	D																		
5	7W-8W-P1	97	2	0	1	1,3	No	1	4	4				4	4			9	10	7	10	10	05/23/2018
5	7W-8W-P2	94	5	1	0	1,1	No	4										10	9	9	10	10	05/23/2018
5	7W-8W-P3	96	3	1	0	0,9	No	4										10	10	10	10	10	05/23/2018
5	7W-8W-P4	95	4	1	0	1,0	No	2										10	8	6	6	6	05/23/2018
5	7W-8W-P5	96	3	1	0	0,9	No	4										10	10	10	10	10	05/23/2018
5	7W-8W-P6	96	3	1	0	0,9	No	4										10	10	10	10	10	05/23/2018
5	7W-8W-P7	98	1	0	1	1,1	No	1	2	4				2	4			4	5	6	10	10	05/23/2018
5	6W-7W-P1	88	10	1	1	2,8	No	1	4		3			3	4			8	10	6	10	10	05/24/2018
5	6W-7W-P2	89	10	1	0	1,8	No	4										10	9	9	10	10	05/24/2018
5	6W-7W-P3	89	10	1	0	1,8	No	4										10	10	10	10	10	05/24/2018
5	6W-7W-P4	90	9	1	0	1,6	No	3										10	9	9	7	7	05/24/2018
5	6W-7W-P5	89	10	1	0	1,8	No	3										10	7	7	7	7	05/24/2018
5	6W-7W-P6	89	10	1	0	1,8	No	3										10	9	9	7	7	05/24/2018
5	6W-7W-P7	88	10	1	1	2,8	No	1	4		3			4	4			10	10	6	10	10	05/24/2018
5	5W-6W-P1	89	9	1	1	2,6	No	1	4	4				3	4			3	4	6	10	10	05/25/2018
5	5W-6W-P2	94	5	1	0	1,1	No	4										10	10	9	10	10	05/25/2018
5	5W-6W-P3	94	5	1	0	1,1	No	4										10	10	10	10	10	05/25/2018
5	5W-6W-P4	93	6	1	0	1,3	No	4										10	10	9	10	10	05/25/2018
5	5W-6W-P5	94	5	1	0	1,1	No	4										10	10	10	10	10	05/25/2018
5	5W-6W-P6	93	6	1	0	1,3	No	3										10	9	9	7	7	05/25/2018
5	5W-6W-P7	87	11	1	1	2,9	No	1	4	4				2	4			4	10	10	10	10	05/25/2018 - 05/28/2018
5	4W-5W-P1	78	20	1	1	4,0	No	1	4	2				3	4			4	10	10	10	10	05/28/2018
5	4W-5W-P2	94	5	1	0	1,1	No	4										10	10	10	10	10	05/28/2018
5	4W-5W-P3	94	5	1	0	1,1	No	4										10	10	10	10	10	05/28/2018
5	4W-5W-P4	94	5	1	0	1,1	No	4										9	10	10	10	10	05/28/2018
5	4W-5W-P5	94	5	1	0	1,1	No	4										10	10	10	10	10	05/28/2018
5	4W-5W-P6	94	5	1	0	1,1	No	4										9	10	10	10	10	05/28/2018
5	4W-5W-P7	94	5	0	1	1,6	No	1	4	2				1	4			4	10	10	10	10	05/28/2018
7A	4E-5E-P1	76	23	0	1	3,9	No	1	4	4				3	4			2	10	10	10	10	07/10/2018 - 07/19/2018
7A	4E-5E-P2	94	5	1	0	1,1	No	4										10	10	10	10	10	07/10/2018 - 07/19/2018
7A	4E-5E-P3	94	5	1	0	1,1	No	4										10	10	10	10	10	07/10/2018 - 07/19/2018
7A	4E-5E-P4	91	8	1	0	1,5	No	3										10	7	6	7	7	07/10/2018
7A	4E-5E-P5	94	5	1	0	1,1	No	4										10	10	10	10	10	07/10/2018
7A	4E-5E-P6	93	5	2	0	1,6	No	4										10	10	10	10	10	07/10/2018
7A	4E-5E-P7	83	12	4	1	4,5	No	1	4	4				4	4			3	10	10	10	10	07/10/2018
7A	5E-6E-P1	88	10	1	1	2,8	No	1	4		4				3			9	10	5	10	7	07/16, 17/2018
7A	5E-6E-P2	89	10	1	0	1,8	No	4										10	10	10	10	10	07/16, 17/2018
7A	5E-6E-P3	89	10	1	0	1,8	No	4										10	10	10	10	10	07/16, 17/2018
7A	5E-6E-P4	90	6	2	2	3,8	No	1										10	2	2	2	2	07/11/2018 - 07/17/2018
7A	5E-6E-P5	93	6	1	0	1,3	No	4										10	10	10	10	10	07/11/2018
7A	5E-6E-P6	93	6	1	0	1,3	No	4										10	10	10	10	10	07/11/2018
7A	5E-6E-P7	90	8	1	1	2,5	No	1	4		4				4			6	6	4	10	10	07/11/2018

CHAMPLAIN BRIDGE - IGS Grade (2018 Preliminary Results)

Contract No.: 2038
Calculated by: REBR Date: 2016-Mar-24
Checked by : CHZH Date: 2016-Mar-29

Notes:
1. The input data is from the 2018 preliminary inspection results prepared by Consortium Stantec / CIMA+ / exp.
2. The following calculation is based on "Champlain Bridge – Integrated Grading System Methodology Report" prepared by COWI North America Ltd.

COWI

Section	Girder ID	Girder condition							Strengthening systems condition (CEC)								Overall condition (IGS -2014)	Overall condition (IGS -2015)	Overall condition (IGS -2016)	Overall condition (IGS -2017)	Overall condition (IGS -2018)	Inspection Date (mm/dd/yyyy)
		CEM				CMI	Flexural Cracks?	CEC	PTE1	PTE2	QP1.0	QP2.0	QP2.1	FRP	PTruss/ MTruss	Post System	Auxiliary Girder						
		A	B	C	D																		
7A	6E-7E-P1	93	5	1	1	2,1	No	1	4		4				2			6	3	5	7	5	05/23/2018 - 07/19/2018
7A	6E-7E-P2	93	6	1	0	1,3	No	4										10	9	9	10	10	05/23/2018 - 07/19/2018
7A	6E-7E-P3	93	6	1	0	1,3	No	4										10	9	9	10	10	05/23/2018 - 07/19/2018
7A	6E-7E-P4	93	6	1	0	1,3	No	4										10	9	9	10	10	05/23/2018 - 07/12/2018
7A	6E-7E-P5	94	5	1	0	1,1	No	4										10	9	9	10	10	05/23/2018 - 07/12/2018
7A	6E-7E-P6	94	5	1	0	1,1	No	4										10	9	9	10	10	05/23/2018 - 07/12/2018
7A	6E-7E-P7	93	5	1	1	2,1	No	1	4		4			2	4			8	6	6	10	10	05/23/2018 - 07/12/2018
7A	7E-8E-P1	83	15	1	1	3,4	No	1	4			2			4			10	7	4	10	10	07/09/2018
7A	7E-8E-P2	83	16	1	0	2,5	No	3										9	9	9	9	7	07/09/2018
7A	7E-8E-P3	84	15	1	0	2,4	No	4										9	9	9	9	9	07/09/2018
7A	7E-8E-P4	84	15	1	0	2,4	No	4										9	9	9	9	9	07/09/2018
7A	7E-8E-P5	83	15	1	1	3,4	No	1										7	7	2	2	2	07/09/2018 - 07/15/2018
7A	7E-8E-P6	89	10	1	0	1,8	No	3										7	7	7	7	7	07/09/2018 - 07/15/2018
7A	7E-8E-P7	83	15	1	1	3,4	No	1	4			2			4			5	5	5	10	10	07/12/2018 - 07/15/2018
7A	8E-9E-P1	86	12	2	0	2,5	No	3	4			4			4			6	8	9	10	10	07/08/2018
7A	8E-9E-P2	94	5	1	0	1,1	No	4										10	10	10	10	10	07/08/2018
7A	8E-9E-P3	89	10	1	0	1,8	No	4										10	10	10	10	10	07/08/2018
7A	8E-9E-P4	93	5	1	1	2,1	No	4										9	7	7	7	9	07/08/2018
7A	8E-9E-P5	94	5	1	0	1,1	No	4										10	10	9	10	10	07/18/2018 - 07/29/2018
7A	8E-9E-P6	94	5	1	0	1,1	No	4										10	9	9	10	10	07/18/2018 - 07/29/2018
7A	8E-9E-P7	81	17	1	1	3,6	No	1	3			2		2	4			5	10	10	10	10	07/18/2018 - 08/02/2018
7A	9E-10E-P1	92	6	1	1	2,3	No	1	4	4				4	4			6	10	7	10	10	07/12/2018 - 07/16/2018
7A	9E-10E-P2	89	10	1	0	1,8	No	4										10	10	10	10	10	07/12/2018 - 07/16/2018
7A	9E-10E-P3	89	10	1	0	1,8	No	4		4								10	10	10	10	10	07/12/2018 - 07/16/2018
7A	9E-10E-P4	89	10	1	0	1,8	No	4										10	10	10	10	10	07/12/2018 - 07/16/2018
7A	9E-10E-P5	89	10	1	0	1,8	No	4		4								10	10	10	10	10	07/12/2018 - 08/02/2018
7A	9E-10E-P6	89	10	1	0	1,8	No	4										10	10	10	10	10	07/12/2018 - 08/02/2018
7A	9E-10E-P7	87	10	2	1	3,3	No	1	2	4					4	3		7	10	6	7	7	07/12/2018 - 08/02/2018
7B	10E-11E-P1	79	19	1	1	3,9	No	1	4	4				2	4			3	10	10	10	10	07/08 au 07/11 - 18/2018
7B	10E-11E-P2	89	10	1	0	1,8	No	3		4								10	9	9	10	8	07/08 au 07/11 - 18/2018
7B	10E-11E-P3	88	10	2	0	2,3	No	4		4								10	10	10	10	10	07/08 au 07/11 - 18/2018
7B	10E-11E-P4	82	16	1	1	3,5	No	1		4								10	9	1	2	3	07/08 au 07/11 - 18/2018
7B	10E-11E-P5	89	10	1	0	1,8	No	4		4								10	10	10	10	10	07/08 au 07/11 - 18/2018
7B	10E-11E-P6	82	16	1	1	3,5	No	1		4								10	3	1	2	3	07/08 au 07/11 - 18/2018
7B	10E-11E-P7	83	15	1	1	3,4	No	1	4	4				4	3			6	9	7	7	7	07/08 au 07/11 - 18/2018
7B	11E-12E-P1	93	5	1	1	2,1	No	1	4				4	3	1			10	10	5	6	6	07/12/2018 - 08/09/2018
7B	11E-12E-P2	98	2	0	0	0,3	No	4						4				10	10	10	10	10	07/12/2018 - 08/09/2018
7B	11E-12E-P3	99	1	0	0	0,1	No	2						4				6	8	8	8	8	07/12/2018 - 08/09/2018
7B	11E-12E-P4	94	5	1	0	1,1	No	4		4				3				3	6	8	10	10	07/12/2018 - 08/09/2018
7B	11E-12E-P5	95	5	0	0	0,6	No	1		4				4				3	3	3	6	6	07/12/2018 - 08/09/2018
7B	11E-12E-P6	96	2	2	0	1,3	No	4						4				10	10	10	10	10	07/12/2018 - 08/09/2018
7B	11E-12E-P7	98	1	0	1	1,1	No	1	4				4	2	4			6	6	4	10	10	07/12/2018 - 08/09/2018

CHAMPLAIN BRIDGE - IGS Grade (2018 Preliminary Results)

Contract No.: 2038
Calculated by: REBR Date: 2016-Mar-24
Checked by : CHZH Date: 2016-Mar-29

Notes:
1. The input data is from the 2018 preliminary inspection results prepared by Consortium Stantec / CIMA+ / exp.
2. The following calculation is based on "Champlain Bridge – Integrated Grading System Methodology Report" prepared by COWI North America Ltd.

COWI

Section	Girder ID	Girder condition							Strengthening systems condition (CEC)									Overall condition (IGS -2014)	Overall condition (IGS -2015)	Overall condition (IGS -2016)	Overall condition (IGS -2017)	Overall condition (IGS -2018)	Inspection Date (mm/dd/yyyy)
		CEM				CMI	Flexural Cracks?	CEC	PTE1	PTE2	QP1.0	QP2.0	QP2.1	FRP	PTruss/ MTruss	Post System	Auxiliary Girder						
		A	B	C	D																		
7B	12E-13E-P1	80	17	2	1	4,1	No	1	4				4			4		9	6	10	10	10	05/31/2018
7B	12E-13E-P2	90	9	1	0	1,6	No	3								4		10	10	10	10	10	05/31/2018
7B	12E-13E-P3	99	1	0	0	0,1	No	1						2		3		6	5	7	7	7	05/31/2018
7B	12E-13E-P4	90	7	1	2	3,4	No	1								4		10	10	7	7	10	05/31/2018
7B	12E-13E-P5	99	1	0	0	0,1	No	4						4		2		10	10	10	10	10	05/31/2018
7B	12E-13E-P6	99	1	0	0	0,1	No	4						4		2		10	5	10	10	10	05/31/2018
7B	12E-13E-P7	78	19	2	1	4,4	No	1	4				2			4		4	4	10	10	10	05/31/2018
7B	13E-14E-P1	80	18	1	1	3,8	No	1	4				2			4		9	10	10	10	10	06/01/2018
7B	13E-14E-P2	80	17	2	1	4,1	No	1								4		9	9	9	1	10	06/01/2018
7B	13E-14E-P3	80	18	2	0	3,3	No	3								4		9	9	10	6	10	06/01/2018
7B	13E-14E-P4	80	18	1	1	3,8	No	1								4		9	9	10	4	10	06/01/2018
7B	13E-14E-P5	75	22	2	1	4,8	No	1								4		9	9	10	10	10	06/01/2018
7B	13E-14E-P6	80	19	1	0	2,9	No	4								4		9	9	10	10	10	06/01/2018
7B	13E-14E-P7	70	28	1	1	5,0	No	1	2				2			4		7	6	10	10	10	06/01/2018

8.4 Programme d'inspection

En raison de l'ampleur du programme d'inspection, celui-ci est disponible en format électronique seulement : ct 62450 – Programme d'inspection 2018.xlsx

CONSORTIUM

Stantec CIMA exp.